sonoro

GEBRUIKSAANWIJZING

PLATINUM Signature

Nederlands

Inhoudsopgave

Documentinformatie 3

Veiligheidsinformatie 4

Inhoud van de verpakking 7

Bovenaanzicht 9

Achteraanzicht en aansluitingen 10

Technische gegevens 11

Voorbereiding en plaatsing 14

Draaiplateau, aandrijfriem en mat 15

Contragewicht en headshell monteren 17

De toonarm uitbalanceren 18

Naalddruk en anti-skating instellen 20

De stofkap monteren en gebruiken 22

Een audiosysteem aansluiten 23

Netadapter en voeding 24

Platen afspelen 26

Het apparaat en de naald reinigen 29

Transport en verzending 30

De naald vervangen 32

Het element vervangen 33

Overhang en toonarmhoogte instellen 34

De aandrijfriem vervangen 36

Problemen oplossen 37

Garantie 39

Conformiteitsverklaring 40

Documentinformatie

Gebruiksaanwijzing voor het apparaat:
PLATINUM Signature

- Lees deze handleiding zorgvuldig.
- Bewaar de handleiding op een toegankelijke plaats.
- Volg de aanwijzingen in de bijbehorende veiligheidshandleiding.
- Geef bij overdracht van het apparaat ook deze handleiding en de bijbehorende veiligheidshandleiding mee.

Deze handleiding maakt deel uit van het product en is auteursrechtelijk beschermd. Vermenigvuldiging, herdruk en verspreiding vereisen toestemming.

Beginnen met de installatie

De PLATINUM Signature moet vóór het eerste gebruik worden gemonteerd en ingesteld. Begin met de Veiligheidsinformatie en Voorbereiding en plaatsing.

Fabrikant

sonoro audio GmbH
Hammer Landstraße 45
41460 Neuss
Duitsland

Tel. +49 2131 8834-141
Fax +49 2131 7517-599
support@sonoro.com

Hulp nodig?

Bezoek onze ondersteuningswebsite voor meer informatie.

U vindt ook meer informatie op ons YouTube-kanaal.

Veiligheidsinformatie

Inleiding

De volgende veiligheids- en bedieningsinstructies helpen u de PLATINUM Signature eenvoudig en veilig te gebruiken.

- Lees deze veiligheidsinstructies en de handleiding voordat u het apparaat gebruikt.
- Bewaar de documenten op een geschikte, toegankelijke plaats.
- Geef deze documenten mee als u het apparaat aan iemand anders overdraagt.
- Het niet opvolgen van de instructies kan ernstig letsel en schade aan het apparaat veroorzaken.
- De fabrikant aanvaardt geen aansprakelijkheid voor schade door het niet opvolgen van de instructies.

Beoogd gebruik

Het apparaat is uitsluitend bestemd voor privégebruik en is niet geschikt voor commercieel gebruik. Gebruik het alleen zoals beschreven in deze handleiding. Meer informatie vindt u op sonoro.com.

Elk ander gebruik is verboden. De fabrikant aanvaardt geen aansprakelijkheid voor schade door gebruik anders dan waarvoor het apparaat bestemd is.

Kinderen en personen met een beperkt waarnemingsvermogen

- Laat het apparaat niet onbeheerd achter en gebruik het niet wanneer kinderen of personen die de gevaren niet kunnen inschatten in de buurt zijn.
- Personen, inclusief kinderen, die het apparaat door hun lichamelijke, zintuiglijke of geestelijke vermogens of gebrek aan ervaring of kennis niet veilig kunnen gebruiken, mogen het alleen onder toezicht of na instructie van een verantwoordelijke persoon gebruiken. Houd het apparaat buiten hun bereik.
- Verpakkingsmateriaal is geen speelgoed. Er bestaat verstikkingsgevaar.

Voeding

Waarschuwing: gevaar voor elektrische schokken

Het apparaat werkt op elektriciteit. Volg deze instructies om elektrische schokken, brand en schade te voorkomen.

- Raak de stekker nooit met natte handen aan.
- Trek altijd rechtstreeks aan de stekker om deze uit het stopcontact te halen. Trek nooit aan de kabel, omdat die hierdoor kan beschadigen.
- Het stopcontact en de stekker moeten altijd vrij toegankelijk blijven, zodat u het apparaat in een noodgeval direct van het lichtnet kunt loskoppelen.
- Zorg dat de voedingskabel niet wordt geknikt, geklemd of overreden. Leg de kabel zo dat niemand erover kan struikelen en kinderen er niet bij kunnen.
- Houd het apparaat uit de buurt van regen, vocht en warmtebronnen.
- Gebruik het apparaat alleen als de netspanning op het typeplaatje en de netadapter overeenkomt met die van het stopcontact. Een verkeerde spanning kan het apparaat vernielen.

- Gebruik uitsluitend de meegeleverde of in deze handleiding genoemde netadapter met de bijbehorende voedingskabel.
- Koppel het apparaat bij langdurig niet-gebruik volledig los van het lichtnet om brand te voorkomen. Trek hiervoor de stekker uit het stopcontact.

Markeringen voor de voeding

Markering	Betekenis
	**Beschermingsklasse II:** Bescherming door dubbele of versterkte isolatie.
	**Wisselstroom:** Markering voor de betreffende voeding.
	**Gelijkstroom:** Markering voor de betreffende voeding.

Transport en verzending

Onjuist transport of verzending kan het apparaat of een achtergebleven plaat beschadigen en storingen veroorzaken.

- Berg het apparaat tijdens vervoer in een voertuig zo op dat het de inzittenden niet in gevaar brengt.
- Bescherm de voorkant, randen en hoeken tegen druk en overmatige belasting. Kantel het apparaat niet over zijn hoeken of randen en zet het niet ondersteboven.
- Gebruik voor transport of verzending indien mogelijk de originele verpakking. Bewaar deze daarvoor.
- Gebruik als de originele verpakking ontbreekt een doos die groot genoeg is en vul de lege ruimte met geschikt verpakkingsmateriaal, zoals polystyreen.
- Neem de plaat vóór transport of verzending van het draaiplateau.
- Volg ook de apparaatspecifieke voorbereidingen onder Transport en verzending.

Omgevingsomstandigheden en plaatsing

Gebruik het apparaat in een gematigd klimaat en in droge binnenruimten.

- Bescherm het apparaat tegen weersinvloeden, vocht, hoge temperaturen en sterk zonlicht. Gebruik het niet buiten.
- Bescherm het apparaat tegen vloeistoffen en spat- en druipwater. Plaats geen met vloeistof gevulde voorwerpen, zoals vazen, op of naast het apparaat.
- Gebruik het apparaat niet in ruimten met een hoge luchtvochtigheid. Bescherm het tegen sterke vervuiling, zoals vetspatten of ongefilterde keukenlucht.
- Plaats het apparaat niet op of vlak naast vuur- en warmtebronnen, zoals brandende kaarsen, kookplaten of radiatoren.
- Plaats het apparaat op een stabiele ondergrond en bescherm het tegen sterke mechanische schokken.

Uitpakken en in gebruik nemen

- De rubberen voeten kunnen op bepaalde oppervlakken vlekken veroorzaken. Gebruik indien nodig een geschikte beschermende ondergrond.
- Gebruik uitsluitend de in deze handleiding genoemde media.
- Volg de instructies voor Voorbereiding en plaatsing en Voeding.

Defect

- Probeer een defect apparaat niet zelf te repareren.

- Beschadigde stekkers, netadapters of voedingskabels moeten door de fabrikant of zijn klantenservice worden vervangen om elektrische schokken te voorkomen.
- Laat het apparaat controleren door een erkende dealer als er vloeistof in is gekomen, het is gevallen of op een andere manier beschadigd is.
- Koppel het apparaat in deze gevallen los van het lichtnet en neem zo snel mogelijk contact op met een erkende dealer of de klantenservice.

Afvoer aan het einde van de levensduur

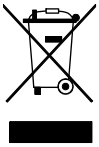

Apparaten met deze markering mogen **niet bij het huisvuil worden weggegooid**. Lever het apparaat in bij een inzamelpunt voor de recycling van elektrische en elektronische apparaten.

Informatie over afvoer is verkrijgbaar bij uw gemeente, het plaatselijke afvalverwerkingsbedrijf of de winkel waar u het apparaat hebt gekocht. Een correcte afvoer beschermt het milieu en uw gezondheid.

Batterijen en accu's kunnen giftige zware metalen bevatten en mogen ook niet bij het huisvuil. Lever af te voeren batterijen en accu's in bij een gemeentelijk inzamelpunt of laat ze door een gespecialiseerd bedrijf afvoeren.

Inhoud van de verpakking

De volgende onderdelen zijn meegeleverd:



Gebruiksaanwijzing en veiligheidsinstructies

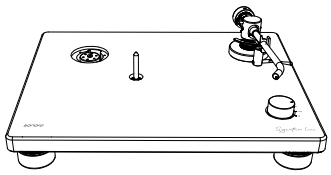

Platenspeler

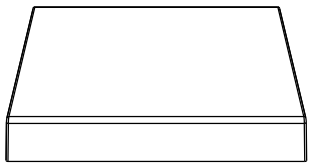

Stofkap

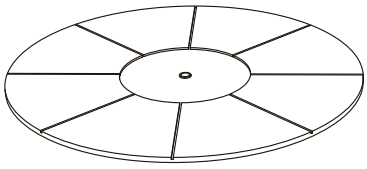

Plateaumat

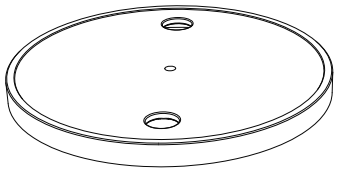

Draaiplateau

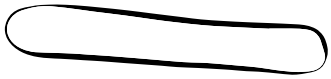

Aandrijfriem

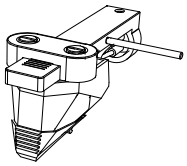

Headshell met element

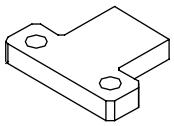

Extra headshellgewicht voor lichtere elementen

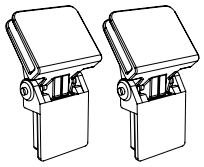

Scharnieren voor de stofkap

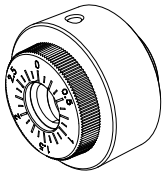

Contragewicht

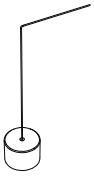

Anti-skatinggewicht

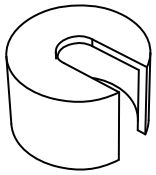

Extra gewicht

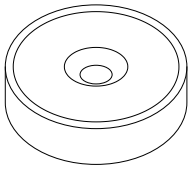

45-toerenadapter (adapter voor 7”-singles)

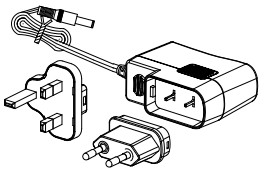

Netadapter met EU- en UK-stekkeradapter

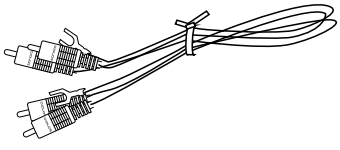

Cinchkabel met massadraad



Instelsjabloon

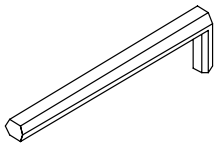

Inbussleutel

Bovenaanzicht

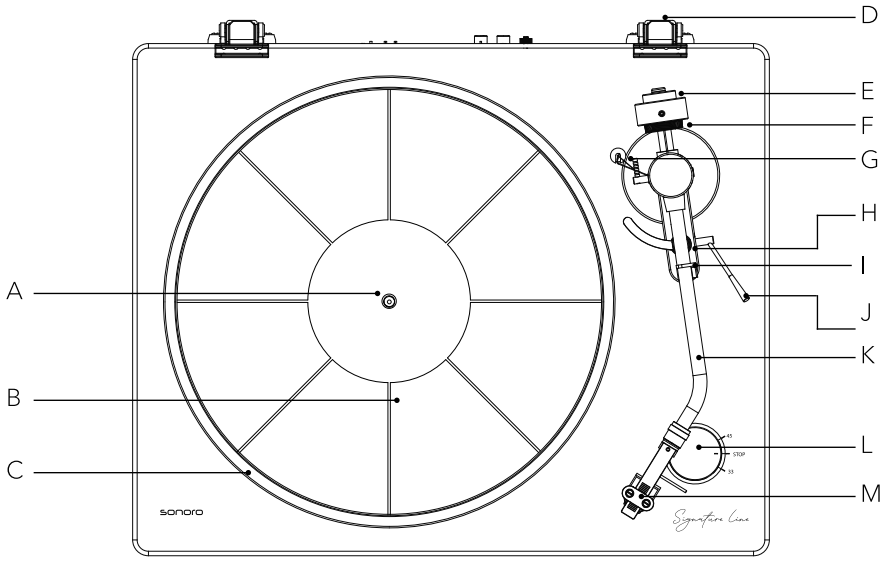

A	As	**B**	Plateaumat
C	Draaiplateau	**D**	Scharnierhouder voor de stofkap
E	Contragewicht	**F**	Instelschaal
G	Anti-skatinggewicht	**H**	Toonarmsteun
I	Toonarmklem	**J**	Toonarmlifthendel
K	Toonarm	**L**	Snelheidskiezer
M	Headshell met element		

Achteraanzicht en aansluitingen

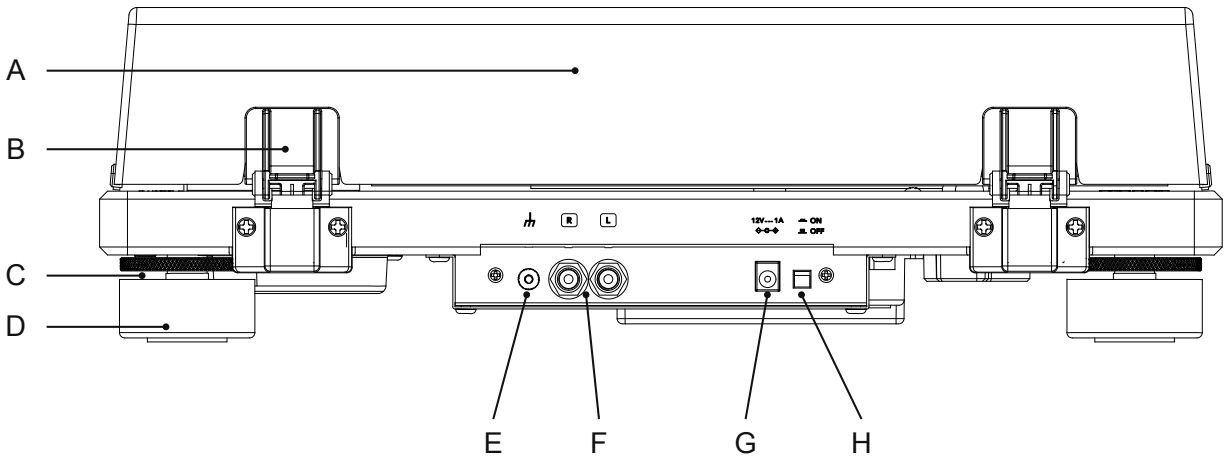

A	Stofkap	**B**	Scharnieren
C	Borgmoer	**D**	Apparaatvoeten
E	Massa-aansluiting	**F**	Cinch-audio-uitgang
G	Gelijkspanningsingang	**H**	Aan-uittoets

Een audiosysteem aansluiten · De voeding aansluiten

Technische gegevens

Platenspeler

Type	2 snelheden, handmatige bediening
Aandrijving	Riemaandrijving
Motor	Optisch geregelde gelijkstroommotor
Snelheden	33⅓ tpm en 45 tpm
Draaiplateau	Gegoten aluminium, circa 1,5 kg, gedempt
Wow en flutter	< 0,15% (33 tpm) bij 3 kHz
Signaal-ruisverhouding	≥ 61 dB (A-gewogen, 20 kHz, LPF)
Uitgangsniveau	5 mV (1 kHz, 5 cm/s)
Uitgangsaansluitingen	Cinch

Toonarm

Type arm	Statisch uitgebalanceerde J-vormige toonarm
Effectieve lengte	224 mm
Overhang	19 mm
Instelbare naalddruk	0 tot 2,5 g
Toegestaan elementgewicht	5 tot 9,5 g

Element

Model	Ortofon 2M Red
Type	Moving Magnet (MM)
Aanbevolen afsluitimpedantie	47.000 Ω
Versterkeraansluiting	MM-ingang

Uitgangsspanning	5,5 mV (1 kHz, 5 cm/s)
Naaldtype	Elliptische diamant
Straal van de naaldpunt	r/R 8/18 µm
Naalddruk	1,6 tot 2,0 g (standaard: 1,8 g)
Elementgewicht	7,2 g
Headshellgewicht	11 g inclusief schroeven, moeren en aansluitdraden

Algemeen

Afmetingen (B × D × H)	Circa 423 × 356 × 129 mm
Gewicht	Circa 6,94 kg
Bedrijfstemperatuur	+10 °C tot +40 °C
Energieverbruik – aan	< 2,4 W
Energieverbruik – uit	< 0,1 W
Energieverbruik – overige bedrijfstoestand	< 0,3 W
Vervangende naald (apart verkrijgbaar)	Ortofon 2M Red / 2M Blue

Netadapter

Naam en adres van de fabrikant	Golden Profit Electronics Ltd., Shayao Chenwu Village, Shijie Town, Dongguan, Guangdong, China
Modelaanduiding	GPE012T-120100-Z
Ingangsspanning	AC 100–240 V
Ingangsfrequentie	50/60 Hz
Uitgangsspanning	DC 12,0 V
Uitgangsstroom	1 A

Uitgangsvermogen	12,0 W
Gemiddelde efficiëntie tijdens gebruik	Meer dan 82,96%
Efficiëntie bij lage belasting (10%)	Circa 82,0%
Opgenomen vermogen bij nullast	0,10 W of minder

Specificaties kunnen zonder voorafgaande kennisgeving worden gewijzigd.

Voorbereiding en plaatsing

De PLATINUM Signature moet vóór het eerste gebruik worden gemonteerd.

ℹ Opmerking

Sluit de platenspeler pas met de netadapter op een stopcontact aan wanneer de montage is voltooid.

Laat de bescherming aanvankelijk tijdens de montage op de naald zitten. Verwijder deze pas bij de aangegeven montagestap.

De naald is een precisieonderdeel. Raak deze niet met uw vingers aan en laat hem niet op de plaat vallen, omdat hij daardoor beschadigd kan raken.

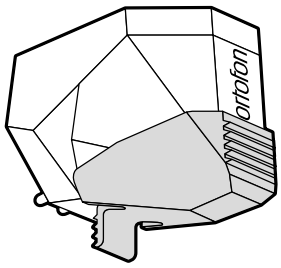

✓ Goed

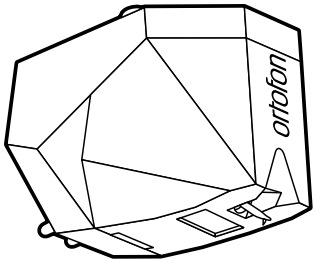

× Fout

De transportbeveiliging verwijderen

Verwijder de kabelbinder waarmee de toonarm vastzit.

De platenspeler plaatsen

1. Zet de PLATINUM Signature op een vlakke, stabiele ondergrond.
2. Stel bij een ongelijke ondergrond elke voet afzonderlijk in: draai de borgmoer los en draai de voet naar de gewenste hoogte.
3. Zet de borgmoer daarna weer vast.

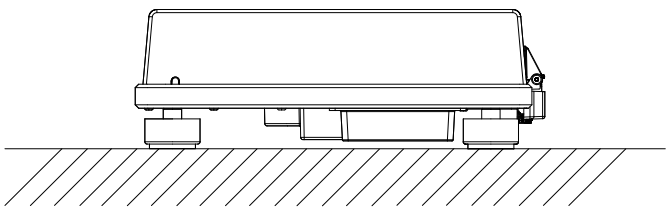

Goed

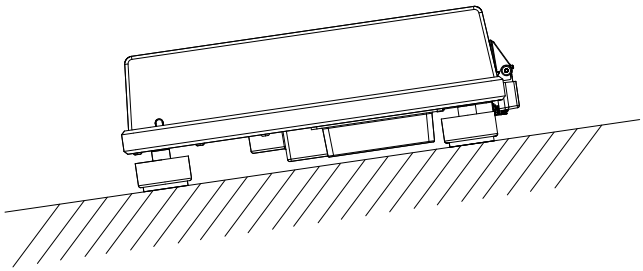

Fout

Draaiplateau, aandrijfriem en mat

Het draaiplateau plaatsen

1. Houd het draaiplateau vast en plaats het voorzichtig op de as.
2. Draai het plateau totdat de motorpoelie door het ronde gat in het plateau zichtbaar is.

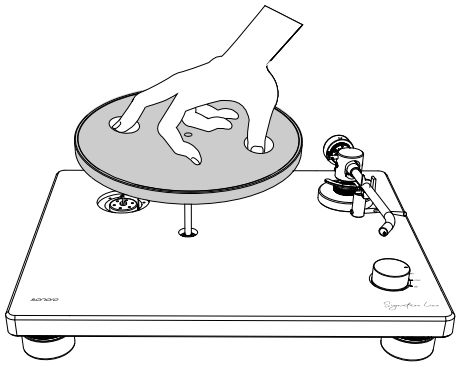

De aandrijfriem aanbrengen

1. Trek aan beide uiteinden van het rode lint en houd deze vast.

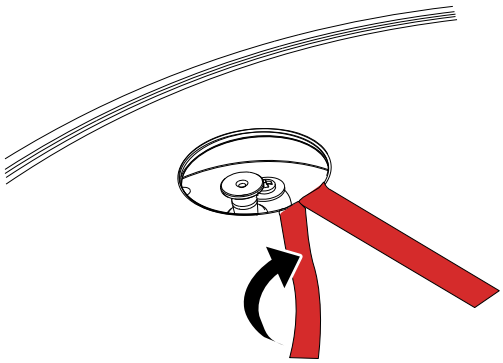

2. Leg de aandrijfriem om de motorpoelie.

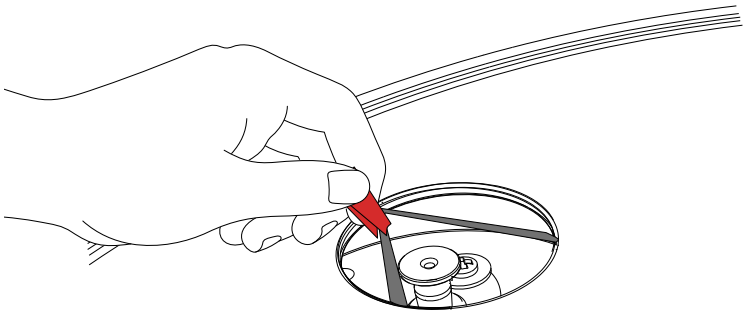

3. Controleer of de aandrijfriem niet verdraaid is.

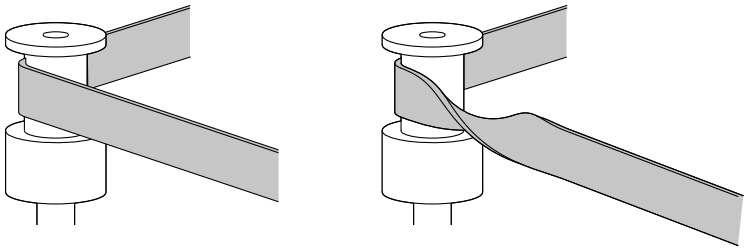

4. Verwijder het rode lint van de aandrijfriem.

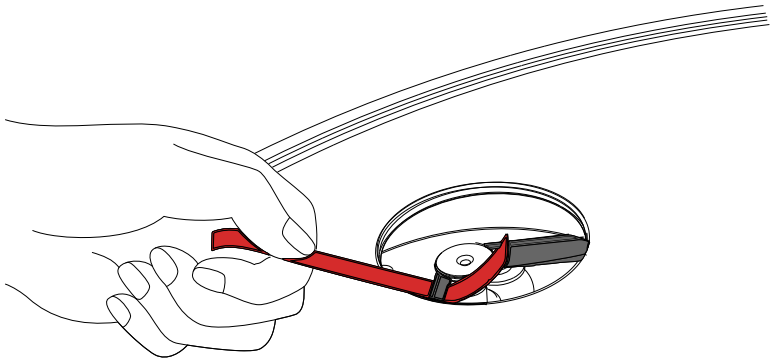

5. Draai het plateau meerdere keren om te controleren of de riem goed zit en soepel draait.

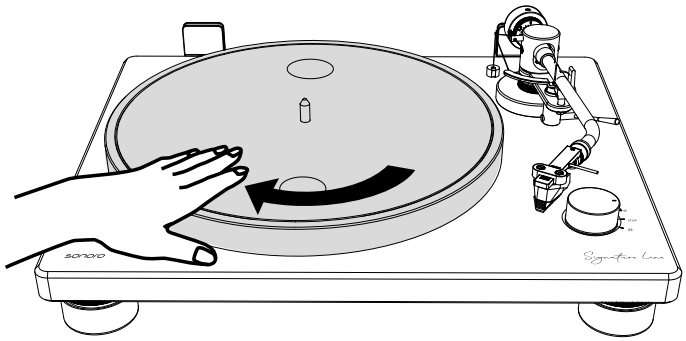

De plateaumat plaatsen

De mat heeft een boven- en onderkant. Om goed te werken moet de **vilten zijde naar beneden wijzen**. Leg de mat op het draaiplateau.

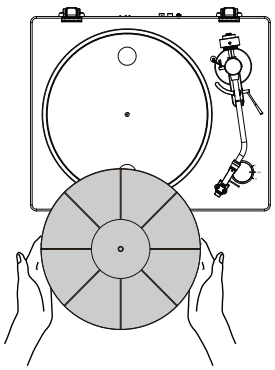

Contragewicht en headshell monteren

Het contragewicht monteren

1. Schuif het contragewicht op het uiteinde van de toonarm. De schaal moet naar voren wijzen.
2. Druk het licht naar voren en draai het daarbij langzaam linksom.

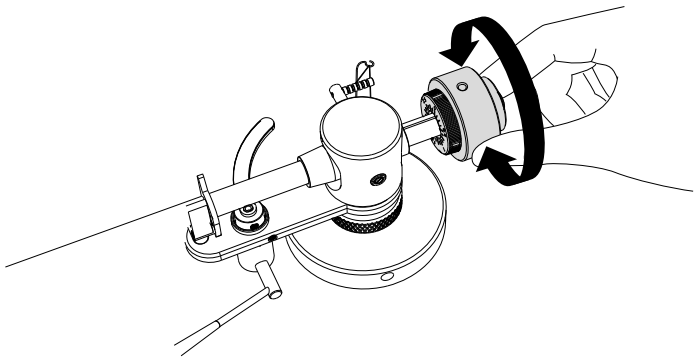

De headshell plaatsen

1. Steek de headshell in het voorste uiteinde van de toonarm.
2. Draai de borgmoer rechtsom om de headshell vast te zetten.

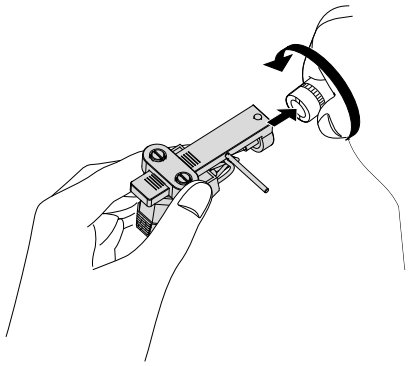

De naaldbescherming verwijderen

1. Houd de bescherming aan de voor- en achterkant vast en druk op de vergrendeling aan de achterkant.
2. Trek de bescherming langzaam omlaag.

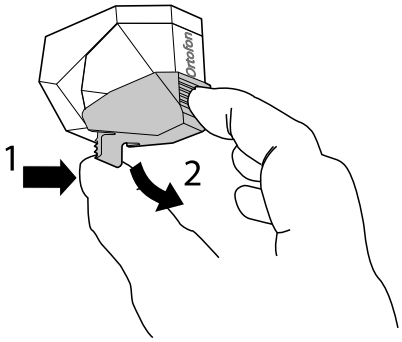

De toonarm uitbalanceren

Het anti-skatinggewicht eerst ophangen

Plaats de lus van het anti-skatinggewicht over de geleidingsas in de voorste groef en leid de draad van daaruit door het oog van de geleidingsbeugel.

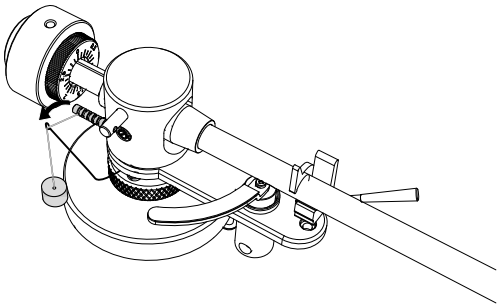

De toonarm positioneren

1. Maak de toonarmklem los.

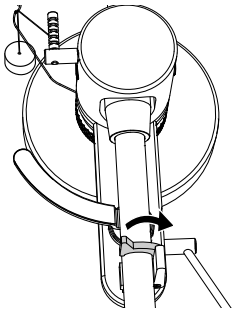

2. Houd de headshell met uw vinger vast en beweeg de toonarm boven het draaiplateau.

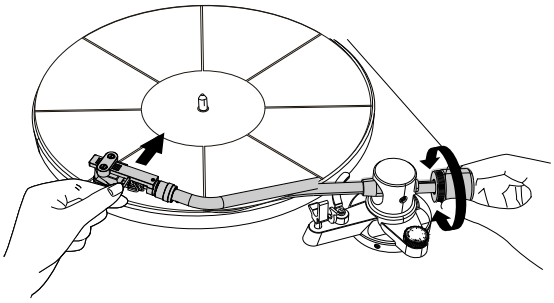

3. Stel het contragewicht zo in dat de toonarm **parallel aan het draaiplateau zweeft**.

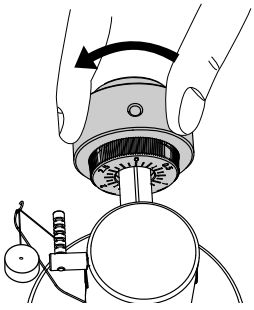

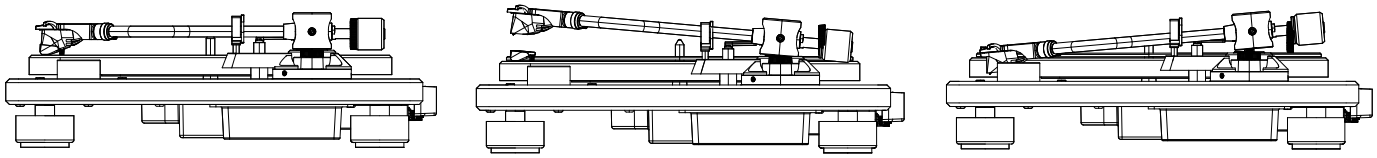

Goed

Fout

Fout

4. Breng de toonarm terug naar zijn oorspronkelijke positie.
5. Vergrendel de toonarmklem.

De definitieve positie van het anti-skatinggewicht stelt u in de volgende stap in.

Naalddruk en anti-skating instellen

De naalddruk instellen

Voorwaarde: de toonarm is uitgebalanceerd.

1. Draai de ring van het contragewicht totdat de middellijn op de schaal is uitgelijnd met **0**.
2. Draai **alleen de ring**. Het contragewicht mag niet meedraaien.

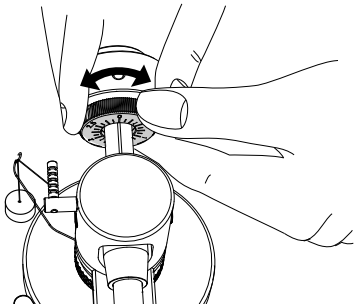

3. Draai daarna contragewicht en schaal samen om de juiste naalddruk voor het element in te stellen.
4. Voor de meegeleverde **Ortofon 2M Red is de aanbevolen naalddruk 1,8 g**.
5. Zet het contragewicht voorzichtig vast met de inbusbout en de meegeleverde inbussleutel.

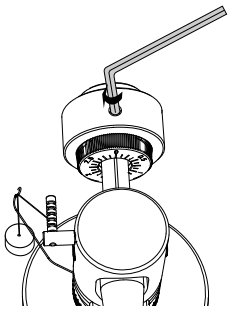

De anti-skatingkracht instellen

De naald moet in het midden van de plaatgroef lopen. Dit voorkomt hoorbare vervorming en ongelijkmatige slijtage van naald en platen.

- Als de toonarm te sterk naar buiten drukt, vervormt het rechterkanaal.
- Als hij te sterk naar binnen trekt, vervormt het linkerkanaal.

Stel de anti-skatingkracht in op basis van de naalddruk en het naaldprofiel.

Plaats voor de meegeleverde **Ortofon 2M Red** de lus van het anti-skatinggewicht in de **tweede groef vanaf de achterkant**.

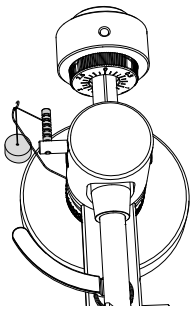

Andere Ortofon 2M-elementen

Element	Instelling
Ortofon 2M Blue	Tweede groef vanaf de achterkant
Ortofon 2M Bronze	Eerste groef vanaf de achterkant plus extra anti-skatinggewicht
Ortofon 2M Black	Derde groef vanaf de achterkant plus extra anti-skatinggewicht

Opmerking

Neem voor de anti-skatinginstelling van andere elementen contact op met uw vakhandelaar of gebruik een plaat met geschikte testsignalen.

De stofkap monteren en gebruiken

Opmerking

De stofkap beschermt de gevoelige onderdelen van de platenspeler. Houd deze gesloten wanneer het apparaat niet wordt gebruikt.

- Open of sluit de kap niet terwijl er een plaat wordt afgespeeld.
- Let op dat uw vingers bij het openen en sluiten niet bekneld raken.
- Leg niets op de stofkap.

De stofkap monteren

1. Lijn de scharnieren uit met de houders van de stofkap en steek ze erin.
2. Steek de scharnieren volledig in de aansluitingen op de achterkant van de platenspeler.

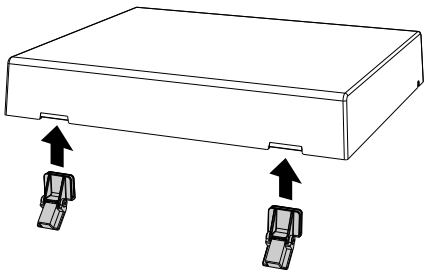

1 · Scharnieren bevestigen

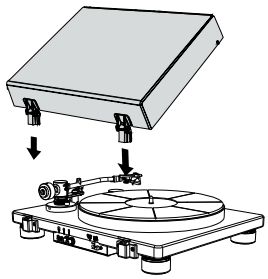

2 · Stofkap plaatsen

De stofkap openen

1. Houd de voorkant vast en til de kap voorzichtig helemaal op tot aan de aanslag.
2. De kap blijft in deze positie openstaan.

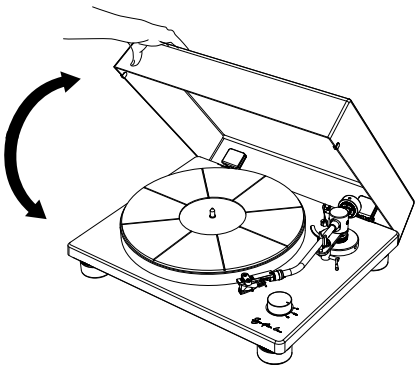

De stofkap sluiten

Laat de stofkap voorzichtig zakken totdat deze gesloten is.

Een audiosysteem aansluiten

Het gemonteerde Ortofon 2M Red-element is een **MM-element**. Stel uw audiosysteem of phono-voorversterker daarom in op **MM, niet MC**.

Opmerking

Het aangesloten audiosysteem of de versterker moet uitgeschakeld zijn en het volume moet laag staan.

Voordat u het audiosysteem en de PLATINUM Signature inschakelt, moeten alle verbindingen correct zijn gemaakt en moet de juiste voorversterkerinstelling zijn gekozen. Anders kunnen luide bromgeluiden het audiosysteem of de luidsprekers beschadigen.

De cinchverbinding maken

Verbind de PLATINUM Signature en uw audiosysteem met de meegeleverde cinchkabel. Gebruik op het audiosysteem de phono-MM-ingang.

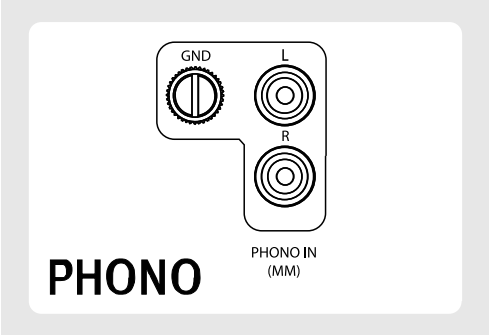

De massadraad aansluiten

Heeft uw audiosysteem een ingebouwde phono-versterker, dan is er meestal een massa-aansluiting. Schroef de massadraad aan beide apparaten vast.

- De massa-aansluiting van de PLATINUM Signature is **geen veiligheidsaarding**.
- Afhankelijk van het audiosysteem kan het aansluiten van de massadraad het omgekeerde effect hebben en brom veroorzaken. In dat geval hoeft deze niet te worden aangesloten.
- Wij raden aan de PLATINUM Signature met de massa-aansluiting van een MAESTRO Quantum te verbinden.

Netadapter en voeding

Waarschuwing: gevaar voor elektrische schokken!

Steek de afneembare stekker nooit afzonderlijk, zonder netadapter, in een stopcontact.

Controleer of de stekker en adapter goed aan elkaar vergrendeld zijn.

De stekker op de adapter monteren

1. Trek de clip omlaag en houd deze vast.
2. Steek de afgeronde hoek van de stekker in het bovenste deel van de adapter.
3. Druk de gewenste stekker recht op de contactpennen van de adapter totdat deze volledig naar binnen is gedrukt.
4. Laat de clip los en vergrendel de netadapter.

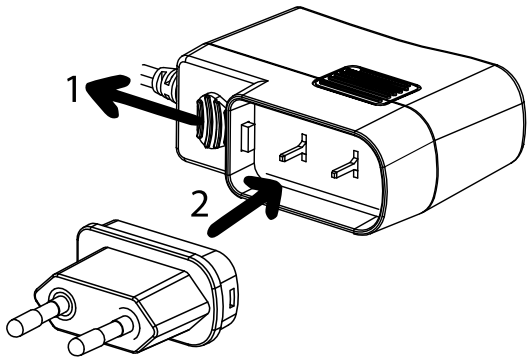

De stekker van de adapter verwijderen

1. Trek de clip omlaag en houd deze vast.
2. Trek de stekker recht uit de netadapter.

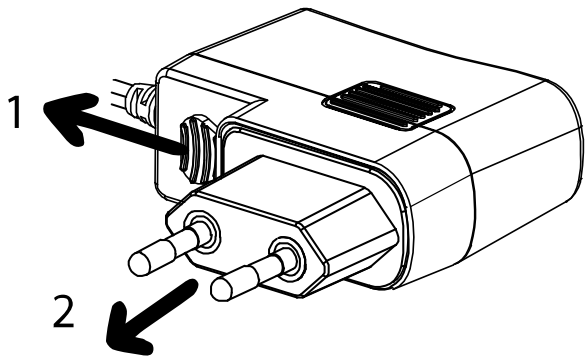

De netadapter aansluiten

Maak eerst alle andere verbindingen.

1. Sluit de meegeleverde netadapter aan op de gelijkspanningsingang van de platenspeler.
2. Steek de netadapter in een stopcontact.

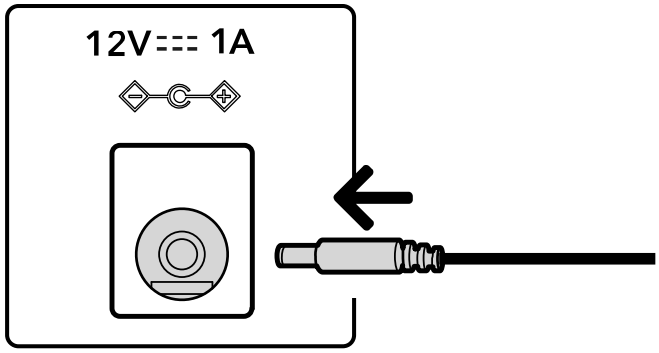

Platen afspelen

Opmerking

Verlaag het volume van het audioapparaat voordat u een plaat afspeelt. Het luide gekraak wanneer de naald in de aanloopgroef komt, kan luidsprekers of audioapparaat beschadigen. Wacht tot het element volledig is neergelaten en stel dan pas het volume in.

- Ook nieuwe platen kunnen bij het afspelen kraken. Dit geluid is kenmerkend voor platen.
- Leg slechts één plaat tegelijk op het draaiplateau.
- Sluit de stofkap tijdens het afspelen om stofophoping te voorkomen.
- Stop het draaien van het plateau tijdens het afspelen niet met de hand.
- Een te hoog volume kan akoestische terugkoppeling veroorzaken. Verlaag dan het versterkervolume en zorg voor akoestische ontkoppeling.

Het apparaat inschakelen

1. Druk op de aan-uittoets op de achterkant van de platenspeler om hem in te schakelen.
2. Open de stofkap voorzichtig.

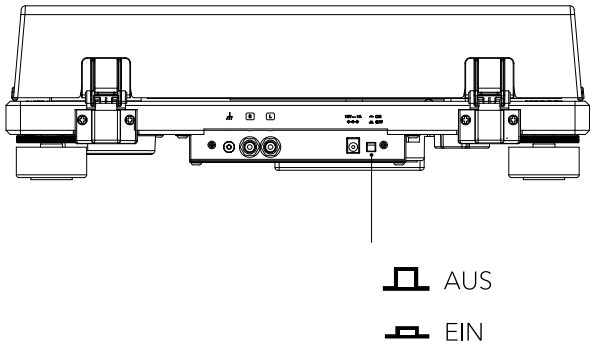

Een plaat plaatsen

1. Leg de plaat op de plateaumat. De as moet door het middengat van de plaat steken.
2. Gebruik voor singles de meegeleverde singleadapter.

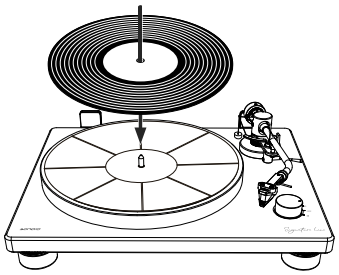

A · Een plaat plaatsen

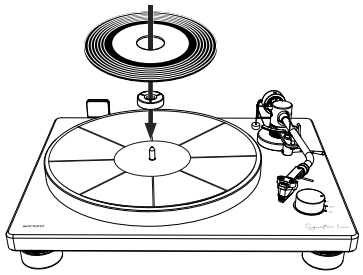

B · Single met adapter

De snelheid kiezen

De afspeelsnelheid staat meestal op het platenlabel. De platenspeler kan worden ingesteld op **33⅓ tpm** of **45 tpm**.

1. Zet de snelheidskiezer in de juiste stand voor de plaat: **33** of **45**.
2. Maak de toonarmklem los.

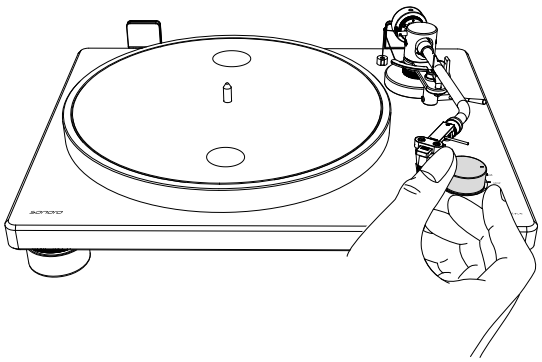

De weergave starten

1. Breng de toonarm met uw vinger aan de headshell boven de rand van de plaat of naar het nummer waarmee u wilt beginnen.
2. Laat de toonarm met de toonarmlift langzaam zakken totdat de naald de plaat raakt en de weergave begint.
3. Sluit de stofkap voorzichtig.

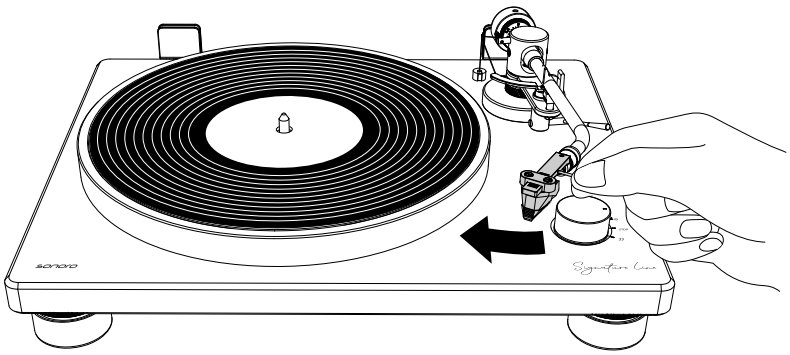

De weergave beëindigen

Opmerking

De PLATINUM Signature is een handmatige platenspeler. Hij heeft **geen automatische stopfunctie en geen automatisch energiebeheer**.

Til de toonarm aan het einde van een plaat altijd handmatig op met de toonarmlift om schade aan de naald en de plaat te voorkomen.

1. Zet de toonarmlift omhoog.
2. Breng de toonarm met uw vinger aan de headshell terug naar zijn oorspronkelijke positie.
3. Draai de snelheidskiezer naar **STOP**. Het draaiplateau stopt en het apparaat gaat naar een stand met laag energieverbruik.
4. Druk op de aan-uittoets op de achterkant om de platenspeler uit te schakelen wanneer hij niet meer wordt gebruikt.

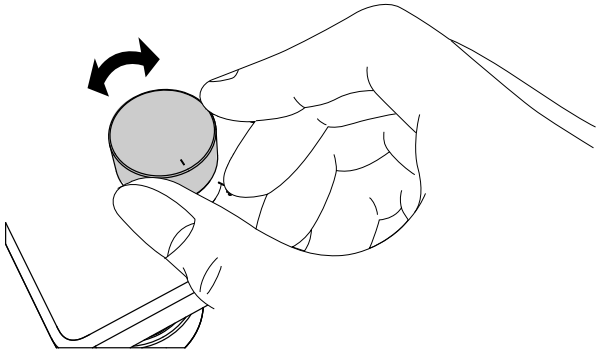

In de stand **STOP** is het apparaat niet volledig van de voeding losgekoppeld.

Het apparaat en de naald reinigen

De bescherming aanbrengen

Breng de bescherming over de naald aan:

1. Houd de bescherming aan de voor- en achterkant vast.
2. Lijn deze uit met de voorkant van het element en til haar langzaam op.

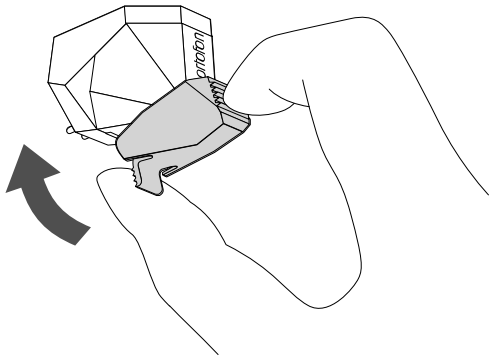

De platenspeler en stofkap reinigen

- Gebruik een zachte, droge doek.
- Gebruik een licht vochtige doek als het vuil niet verdwijnt. Droog de platenspeler daarna met een zachte, droge doek.
- Gebruik geen chemische middelen zoals alcohol, benzine of verfverdunner. Ze kunnen het oppervlak beschadigen.

De naald reinigen

Naalden zijn precisieonderdelen. Behandel de naald voorzichtig om verbuiging of beschadiging te voorkomen. Een verbogen naalddrager of beschadigde naald volgt de groef niet meer goed en kan platen beschadigen of andere storingen veroorzaken.

- Reinig de naald niet met verdunner of andere chemicaliën.
- Gebruik bij sterke vervuiling een klein borsteltje. Dit is niet meegeleverd.
- Beweeg het borsteltje **van achteren naar voren**. Borstel niet dwars over de naald.

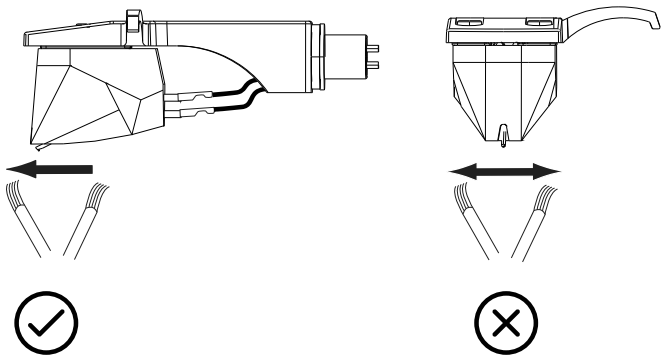

Transport en verzending

De stofkap verwijderen

1. Open de stofkap volledig.
2. Pak beide kanten bij de onderkant van de kap vast.
3. Trek de kap voorzichtig omhoog uit de scharnierhouders.

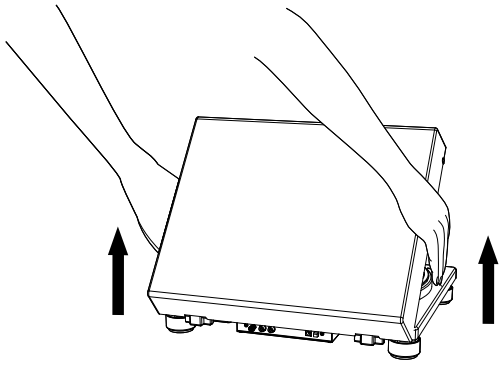

De platenspeler vervoeren

1. Vergrendel de toonarmklem.
2. Schakel de platenspeler uit en trek de netadapter uit het stopcontact.
3. Koppel alle verbindingskabels van de platenspeler los.
4. Breng de bescherming over de naald aan.
5. Pak de platenspeler tijdens transport stevig van onderen vast.
6. Pas bij het opnieuw in gebruik nemen zo nodig naalddruk en anti-skating aan.

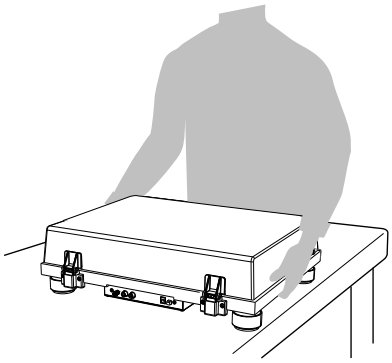

Verpakken voor transport of verzending

Let op

Gebruik indien mogelijk de originele verpakking. Die biedt de beste bescherming, vooral bij verzending voor reparatie. Gebruik een voldoende stevige en beschermende verpakking om transportschade te voorkomen.

Als de originele verpakking niet meer beschikbaar is:

1. Gebruik voor het inwikkelen noppenfolie of vergelijkbaar beschermend materiaal.
2. Verwijder de stofkap en wikkel deze voorzichtig in.
3. Verwijder het plateau en de mat voorzichtig en wikkel beide in. Rol of vouw de mat niet.
4. Breng de naaldbescherming aan. Verwijder de headshell met element en het contragewicht van de toonarm en wikkel deze onderdelen zorgvuldig in.
5. Vergrendel de toonarmklem en zet deze op zijn plaats vast met wat plakband.
6. Wikkel de platenspeler voorzichtig in.

De naald vervangen

Een versleten naald vermindert de geluidskwaliteit en kan platen beschadigen. Vervang deze na ongeveer **1.000 uur afspeeltijd** door een aangegeven vervangende naald.

- Gebruik een naald voor **Ortofon 2M Red / 2M Blue**.
- Voor de naald van een **2M Bronze of 2M Black** moet het hele element worden vervangen.
- Volg ook de instructies in de handleiding van de vervangende naald.

De naald verwijderen

1. Laat de naaldbescherming op de naald zitten.
2. Maak de headshell los van de toonarm.
3. Houd het element in één hand. Pak met duim en wijsvinger van de andere hand de kunststof behuizing van de naald vast en trek deze uit het element.

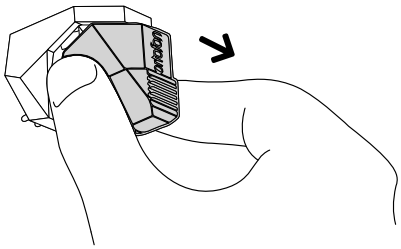

De nieuwe naald installeren

1. Schuif de vervangende naald voorzichtig vanaf de voorkant in het element.
2. Controleer of de naald volledig in het element zit.
3. Monteer de headshell weer aan de toonarm.

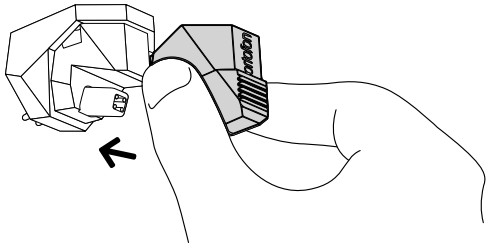

Het element vervangen

De PLATINUM Signature wordt standaard geleverd met een **Ortofon 2M Red**.

> ℹ **Opmerking**
>
> Als u een ander element gebruikt, moeten mogelijk overhang, naalddruk, anti-skating en toonarmhoogte worden aangepast. Neem bij twijfel contact op met uw vakhandelaar.
>
> Informatie over andere Ortofon 2M-elementen vindt u onder Naalddruk en anti-skating.

Het element verwijderen en monteren

1. Laat de naaldbescherming op de naald zitten.
2. Verwijder de headshell van de toonarm.
3. Verwijder met een platte schroevendraaier eerst de montageschroeven en ringen en daarna het element uit de headshell.
4. Schroef het nieuwe element eerst slechts licht aan de headshell vast, zodat het nog verschoven kan worden.
5. Monteer de headshell weer aan de toonarm. De montage staat beschreven onder Contragewicht en headshell.
6. Draai de schroeven met een platte schroevendraaier licht vast en stel daarna de Overhang in.

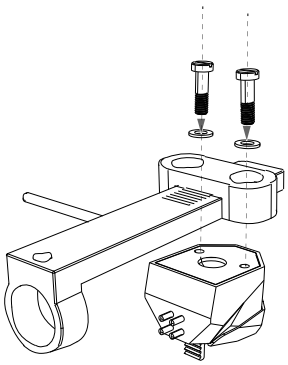

De afbeelding toont schroeven, kunststof ringen, element en de contacten aan de achterkant van het element.

De headshelldraden aansluiten

Signaal	Draadkleur
Linkerkanaal + (L+)	Wit
Linkerkanaal – / massa (LG)	Blauw
Rechterkanaal + (R+)	Rood
Rechterkanaal – / massa (RG)	Groen

Volg voor montage en aansluiting van de headshelldraden de handleiding van het nieuwe element. De Ortofon 2M-kleurcodering staat in de Ortofon-montagehandleiding.

Overhang en toonarmhoogte instellen

De overhang instellen

1. Verwijder het anti-skatinggewicht tijdelijk.
2. Plaats het PLATINUM Signature-instelsjabloon tussen de as en de toonarm, onder de toonarmsteun.
3. Verwijder de naaldbescherming van het nieuwe element en laat de toonarm voorzichtig op het instelsjabloon zakken.
4. Lijn de naald precies uit met de instelmarkering. Dit is het beste vanaf de linkerkant te zien.
5. Als de naald exact is uitgelijnd, is de overhang correct ingesteld. Draai de schroeven van het element voorzichtig vast. De witte lijnen op de headshell kunnen als richtlijn dienen.
6. Stel vervolgens de naalddruk in.

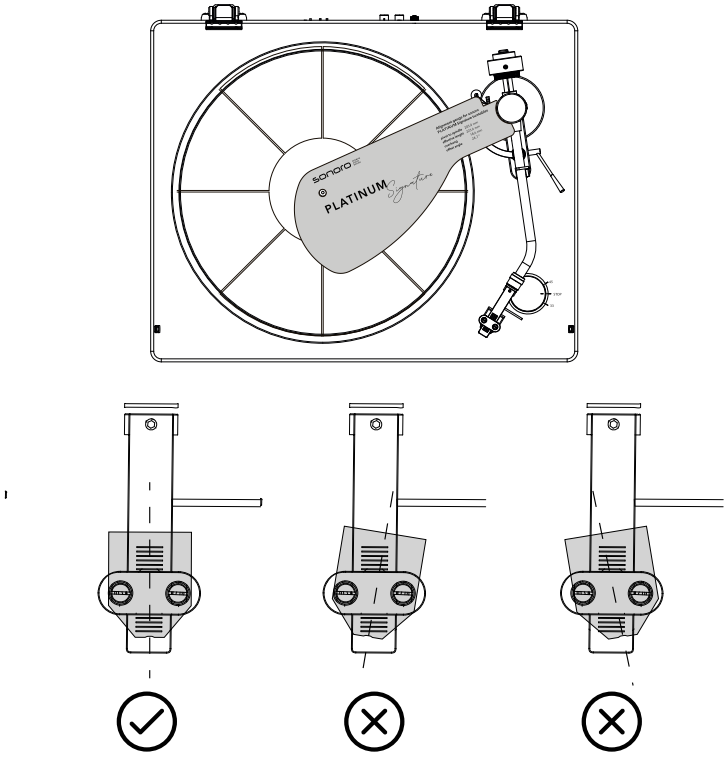

Toonarmhoogte en VTA instellen

Heeft het nieuwe element een andere hoogte, dan moet de **VTA (Vertical Tracking Angle)** opnieuw worden ingesteld. Het doel is de naald correct in de plaatgroef te plaatsen.

1. Leg een bij voorkeur oudere plaat op en laat de toonarm zakken.
2. Bekijk de arm vanaf de zijkant op dezelfde hoogte. De toonarm moet parallel aan de plaat staan.
3. Staat de toonarm aan de voorkant lager, laat deze dan bij de achterste as zakken. Staat hij vooraan hoger, til hem dan bij de achterste as op.
4. Eventueel kan ook de meegeleverde afstandhouder helpen. Deze wordt tussen het element en de headshell gemonteerd.

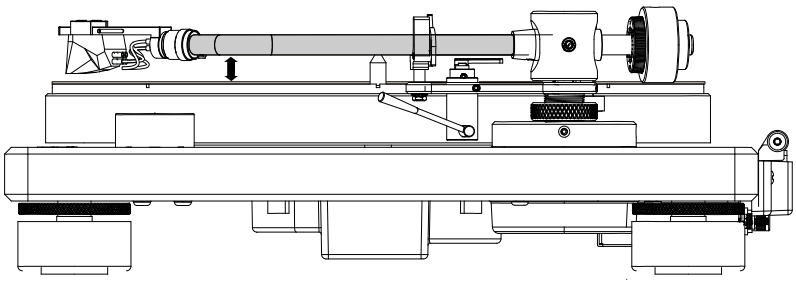

De hoogte bij de toonarmas instellen

1. Draai de gekartelde schroef bij de toonarmas linksom los.
2. Draai de schroef aan de zijkant los met de inbussleutel.
3. Stel de hoogte zo in dat de op de plaat neergelaten toonarm parallel aan de plaat staat.
4. Draai de inbusschroef weer vast en zet de gekartelde schroef bij de toonarmas vast.

ℹ Opmerking

De positie van de gekartelde schroef kan als referentie dienen voor het instellen van de toonarmhoogte.

In het achterste gat van de toonarmbasis zit **geen af te stellen schroef**.

Stel na deze werkzaamheden de anti-skatingkracht opnieuw in.

De aandrijfriem vervangen

De aandrijfriem slijt na verloop van tijd en kan breken. Vervang deze dan door een nieuwe. Een vervangende aandrijfriem is verkrijgbaar bij uw dealer of de klantenservice.

De oude riem verwijderen

1. Schakel de platenspeler en het aangesloten audioapparaat uit en trek de netadapter uit het stopcontact.
2. Verwijder de plateaumat.
3. Draai het plateau zodat de motorpoelie door het ronde gat zichtbaar is.
4. Neem de aandrijfriem van de motorpoelie.
5. Steek een vinger en duim in de ronde gaten van het plateau en til het eraf.

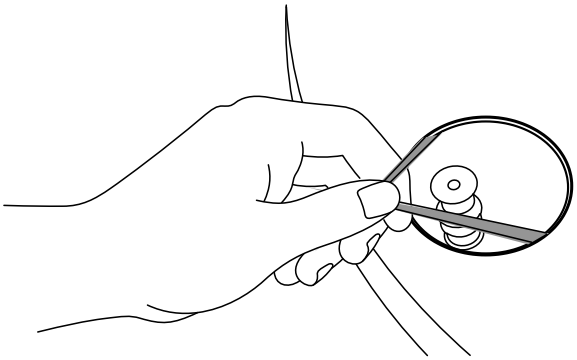

De nieuwe riem plaatsen

1. Draai het plateau om en verwijder de oude aandrijfriem.
2. Leg de nieuwe riem om de binnenste cirkel van het omgekeerde plateau.
3. Voltooi de montage volgens de instructies onder Draaiplateau, aandrijfriem en mat.

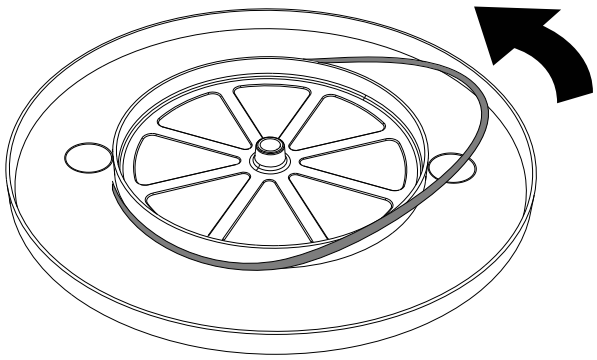

Problemen oplossen

Elektrische apparaten kunnen storingen vertonen zonder defect te zijn. Controleer aan de hand van deze aanwijzingen of u het probleem zelf kunt oplossen.

Het draaiplateau draait niet.

Mogelijke oorzaak: De platenspeler is niet ingeschakeld.

Oplossing: Controleer de aan-uittoets op de achterkant. Deze moet ingedrukt zijn.

Het draaiplateau draait, maar er is geen geluid of het geluid is te zacht.

Mogelijke oorzaak: De bescherming zit nog op het element.

Oplossing: Verwijder de bescherming.

Mogelijke oorzaak: De toonarm is niet op de plaat neergelaten.

Oplossing: Laat de toonarm zakken.

Mogelijke oorzaak: Het aangesloten audiosysteem is verkeerd ingesteld.

Oplossing: Controleer de instellingen van het audiosysteem, bijvoorbeeld MC geselecteerd in plaats van MM.

Mogelijke oorzaak: De naald is beschadigd.

Oplossing: Controleer de naald en vervang deze zo nodig.

Mogelijke oorzaak: De naald of het element is niet correct ingesteld.

Oplossing: Controleer het element. Schuif de naald zo nodig volledig naar binnen.

De weergave springt: de naald glijdt naar buiten.

Mogelijke oorzaak: Anti-skating is niet correct ingesteld.

Oplossing: Stel de anti-skatingkracht iets lager in.

De weergave springt: de naald glijdt naar binnen.

Mogelijke oorzaak: Anti-skating is niet correct ingesteld.

Oplossing: Stel de anti-skatingkracht iets hoger in.

De naald springt.

Mogelijke oorzaak: De plaat is krom.

Oplossing: Gebruik een andere plaat.

Mogelijke oorzaak: De plaat is bekrast.

Oplossing: Gebruik een andere plaat.

Veel achtergrondgeluid.

Mogelijke oorzaak: Er zit stof op de naald of de plaat.

Oplossing: Verwijder het stof.

Dreunend geluid.

Mogelijke oorzaak: Trillingen van de vloer of nabijgelegen luidsprekers verstoren de platenspeler.

Oplossing: Isoleer de platenspeler van trillingen.

Brom.

Mogelijke oorzaak: De massadraad is niet correct aangesloten.

Oplossing: Controleer of de massadraad correct is aangesloten.

Mogelijke oorzaak: Afhankelijk van het audiosysteem kan het aansluiten van de massadraad brom veroorzaken. De draad heeft dan het tegenovergestelde effect.

Oplossing: Sluit de massadraad in dat geval niet aan.

Meer informatie: Naalddruk en anti-skating · Reinigen · Een audiosysteem aansluiten.

Garantie

Voor garantieclaims gelden de volgende voorwaarden, zonder uw wettelijke rechten te beperken:

- Garantieclaims kunnen alleen worden ingediend binnen maximaal **2 jaar** (**1 jaar in Noord-Amerika en Australië**) vanaf de aankoopdatum.
- Binnen de garantieperiode verhelpt sonoro audio GmbH naar eigen keuze door reparatie of vervanging van de PLATINUM Signature kosteloos alle gebreken die het gevolg zijn van materiaal- of fabricagefouten.
- Neem voor garantievragen contact op met onze klantenservice. De contactgegevens vindt u onder Documentinformatie of op sonoro.com.
- Reparatie of vervanging van de PLATINUM Signature begint geen nieuwe garantieperiode. De periode blijft 2 jaar, of 1 jaar in Noord-Amerika en Australië, vanaf de aankoopdatum.
- Schade door onjuist gebruik, normale slijtage en verbruik en gebreken die de waarde of bruikbaarheid van de PLATINUM Signature slechts in geringe mate beïnvloeden, vallen niet onder de garantie. De garantie vervalt ook bij ingrepen buiten het door ons erkende servicecentrum.
- Deze garantie beperkt of vervangt niet het recht van de koper om kosteloos gebruik te maken van de wettelijke rechten bij gebreken.

Conformiteitsverklaring

Fabrikant:

sonoro audio GmbH

Hammer Landstraße 45

41460 Neuss

Duitsland

Tel. +49 2131 8834-141

Fax +49 2131 7517-599

support@sonoro.com

De **PLATINUM Signature (SO-2200)** voldoet aan de toepasselijke EU-richtlijnen.

De volledige tekst van de EU-conformiteitsverklaring is beschikbaar op:

sonoro.com/support