sonoro

사용 설명서

PLATINUM Signature

한국어

목차

문서 정보 3

안전 정보 4

구성품 6

윗면 7

뒷면 및 연결 단자 8

기술 사양 9

준비 및 설치 12

플래터, 드라이브 벨트 및 매트 13

카운터웨이트 및 헤드셸 장착 15

톤암 균형 조정 16

침압 및 안티스케이팅 설정 18

먼지 덮개 장착 및 사용 20

오디오 시스템 연결 21

전원 어댑터 및 전원 공급 22

레코드 재생 24

기기 및 다이아몬드 바늘 청소 27

운송 및 배송 28

다이아몬드 바늘 교체 30

카트리지 교체 31

오버행 및 톤암 높이 조정 32

드라이브 벨트 교체 34

문제 해결 35

보증 37

적합성 선언 38

문서 정보

기기 사용 설명서:
PLATINUM Signature

- 설명서를 주의 깊게 읽으세요.
- 설명서를 쉽게 찾아볼 수 있는 곳에 보관하세요.
- 함께 제공되는 안전 설명서의 지침을 따르세요.
- 기기를 다른 사람에게 양도할 때는 이 설명서와 안전 설명서도 함께 전달하세요.

이 사용 설명서는 제품의 일부이며 저작권으로 보호됩니다. 복제, 재인쇄 및 배포에는 허가가 필요합니다.

설치 시작

PLATINUM Signature는 처음 사용하기 전에 조립하고 조정해야 합니다. 안전 정보와 준비 및 설치부터 확인하세요.

제조사

sonoro audio GmbH
Hammer Landstraße 45
41460 Neuss
독일

전화 +49 2131 8834-141
팩스 +49 2131 7517-599
support@sonoro.com

도움이 필요하신가요?

자세한 정보는 지원 웹사이트를 방문하세요.

YouTube 채널에서도 추가 정보를 확인할 수 있습니다.

안전 정보

소개

다음 안전 및 사용 지침은 PLATINUM Signature를 쉽고 안전하게 사용하는 데 도움이 됩니다.

- 기기를 사용하기 전에 안전 지침과 사용 설명서를 읽으세요.
- 문서는 적절하고 쉽게 찾아볼 수 있는 곳에 보관하세요.
- 기기를 다른 사람에게 양도할 때 이 문서도 함께 전달하세요.
- 지침을 따르지 않으면 심각한 부상이나 기기 손상이 발생할 수 있습니다.
- 제조사는 지침을 따르지 않아 발생한 손상에 대해 책임을 지지 않습니다.

용도에 맞는 사용

이 기기는 개인용이며 상업적 용도로 적합하지 않습니다. 이 설명서에 기재된 방식으로만 사용하세요. 자세한 정보는 sonoro.com을 참조하세요.

그 밖의 용도로 사용하는 것은 금지됩니다. 제조사는 용도에 맞지 않는 사용으로 인한 손상에 대해 책임을 지지 않습니다.

어린이 및 인지 능력이 제한된 사람

- 기기를 방치하지 마세요. 어린이나 위험을 판단할 수 없는 사람이 가까이 있으면 사용하지 마세요.
- 신체적·감각적·정신적 능력의 제한 또는 경험이나 지식의 부족으로 안전하게 사용할 수 없는 사람과 어린이는 책임자의 감독 또는 지시에 따라서만 기기를 사용할 수 있습니다. 이들의 손이 닿지 않는 곳에 기기를 보관하세요.
- 포장재는 장난감이 아닙니다. 질식 위험이 있습니다.

전원 공급

경고: 감전 위험

이 기기는 전기로 작동합니다. 감전, 화재 및 손상을 방지하려면 다음 지침을 따르세요.

- 젖은 손으로 전원 플러그를 만지지 마세요.
- 콘센트에서 뽑을 때는 항상 플러그 자체를 잡으세요. 케이블을 잡아당기면 손상될 수 있습니다.
- 비상시 즉시 전원을 분리할 수 있도록 콘센트와 플러그에 항상 쉽게 접근할 수 있어야 합니다.
- 전원 케이블이 꺾이거나 끼이거나 바퀴에 눌리지 않도록 하세요. 걸려 넘어질 위험이 없고 어린이의 손이 닿지 않도록 배선하세요.
- 기기를 비, 습기 및 열원으로부터 멀리 두세요.
- 명판과 전원 어댑터에 표시된 전압이 콘센트 전압과 일치하는 경우에만 사용하세요. 잘못된 전압은 기기를 파손할 수 있습니다.
- 제공된 전원 어댑터 또는 이 설명서에 명시된 어댑터와 해당 전원 케이블만 사용하세요.
- 장기간 사용하지 않을 때는 화재 위험을 방지하기 위해 전원 플러그를 콘센트에서 뽑아 전원을 완전히 분리하세요.

전원 관련 표시

표시	의미
	**보호 등급 II:** 이중 또는 강화 절연으로 보호됩니다.

표시	의미
~	**교류:** 해당 전원 공급 방식을 나타냅니다.
⎓	**직류:** 해당 전원 공급 방식을 나타냅니다.

운송 및 배송

부적절한 운송이나 배송은 기기 또는 올려 둔 레코드를 손상시키고 오작동을 일으킬 수 있습니다.

- 차량으로 운반할 때는 탑승자에게 위험하지 않도록 기기를 고정하세요.
- 앞면, 모서리 및 가장자리가 압력이나 과도한 하중을 받지 않도록 보호하세요. 모서리나 가장자리를 축으로 기울이거나 기기를 뒤집어 놓지 마세요.
- 운송 또는 배송 시 가능하면 원래 포장을 사용하세요. 따라서 포장을 보관하세요.
- 원래 포장이 없으면 충분히 큰 상자를 사용하고 스티로폼 등 적절한 포장재로 빈 공간을 채우세요.
- 운송 또는 배송 전에 플래터에서 레코드를 제거하세요.
- 운송 및 배송의 기기별 준비 사항도 따르세요.

사용 환경 및 설치

온화한 기후의 건조한 실내에서 사용하세요.

- 기기를 날씨의 영향, 습기, 고온 및 강한 직사광선으로부터 보호하세요. 실외에서 사용하지 마세요.
- 액체, 튀는 물, 떨어지는 물로부터 보호하세요. 꽃병 등 액체가 담긴 용기를 기기 위나 옆에 놓지 마세요.
- 습도가 높은 곳에서 사용하지 마세요. 기름 튐이나 정화되지 않은 주방 배기 등 심한 오염으로부터 보호하세요.
- 켜진 초, 조리용 열판, 난방기 등 화재 또는 열원 위나 바로 옆에 설치하지 마세요.
- 안정적인 받침면에 설치하고 강한 기계적 충격으로부터 보호하세요.

포장 개봉 및 최초 사용

- 고무 받침발이 일부 표면에 자국을 남길 수 있습니다. 필요하면 적절한 받침을 사용하세요.
- 이 설명서에 명시된 매체만 사용하세요.
- 준비 및 설치와 전원 공급 지침을 따르세요.

고장

- 고장 난 기기를 직접 수리하려고 하지 마세요.
- 손상된 플러그, 전원 어댑터 또는 전원 케이블은 감전 위험을 방지하기 위해 제조사나 고객 서비스가 교체해야 합니다.
- 액체가 들어갔거나 기기가 떨어졌거나 다른 손상이 발생한 경우 공인 판매점의 점검을 받아야 합니다.
- 이 경우 전원을 분리하고 가능한 한 빨리 공인 판매점이나 고객 서비스에 문의하세요.

수명이 다한 기기의 폐기



이 표시가 있는 기기는 **생활폐기물로 버리면 안 됩니다**. 전기·전자 기기 재활용 수거 장소에 반납하세요.

폐기에 관한 정보는 지방자치단체, 지역 폐기물 처리 업체 또는 구입처에 문의하세요. 올바른 폐기는 환경과 건강을 보호합니다.

배터리와 충전지는 유독성 중금속을 함유할 수 있으며 생활폐기물로 버려서는 안 됩니다. 폐기할 배터리가 있다면 지역 수거 장소에 반납하거나 전문 업체에 처리를 맡기세요.

구성품

다음 부품이 포함되어 있습니다.



사용 설명서 및 안전 지침

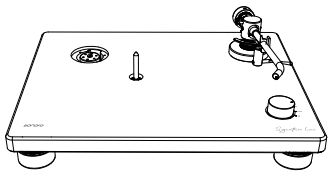

턴테이블

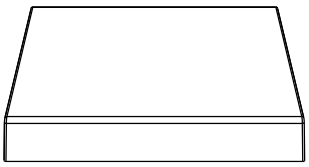

먼지 덮개

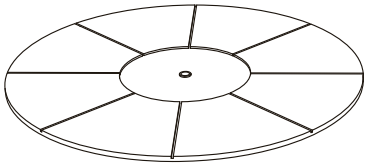

플래터 매트

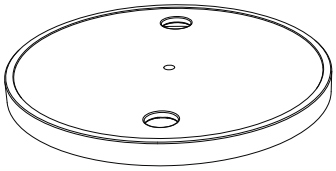

플래터



드라이브 벨트

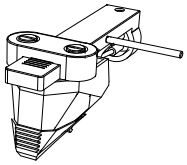

카트리지가 장착된 헤드셸

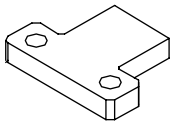

가벼운 카트리지용 헤드셸 추가 추

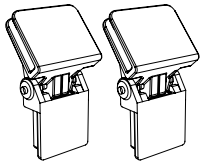

먼지 덮개용 힌지

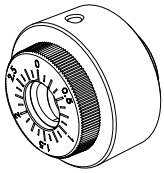

카운터웨이트

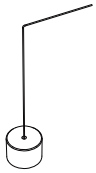

안티스케이팅 추

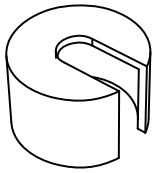

추가 추

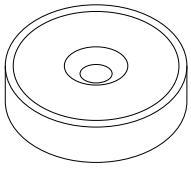

45RPM 어댑터(7” 싱글용 어댑터)

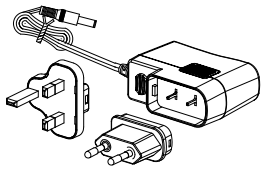

EU 및 **UK** 플러그가 포함된 전원 어댑터

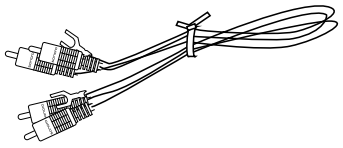

접지선이 있는 **RCA** 케이블



정렬 템플릿

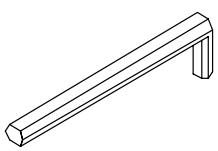

육각 렌치

윗면

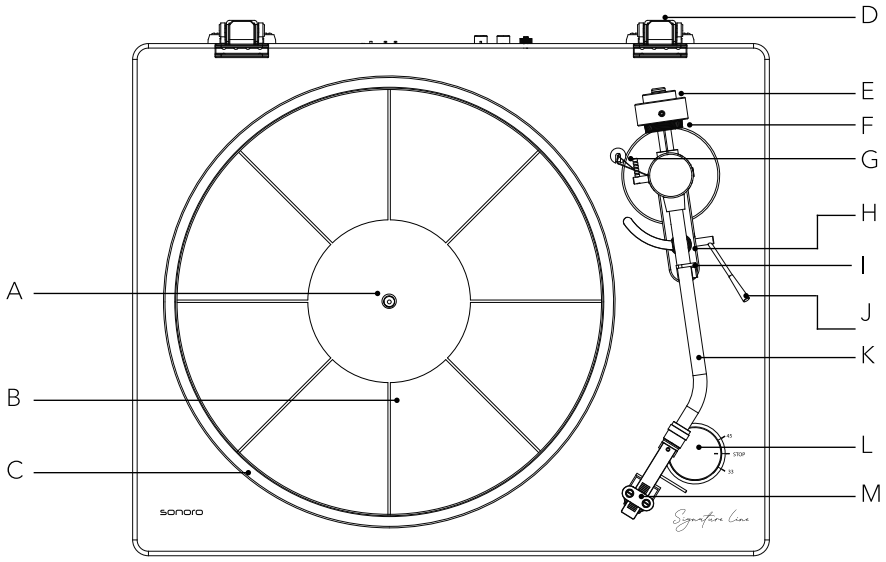

A	축	**B**	플래터 매트
C	플래터	**D**	먼지 덮개 힌지 장착부
E	카운터웨이트	**F**	조정 눈금
G	안티스케이팅 추	**H**	톤암 받침대
I	톤암 클램프	**J**	톤암 리프트 레버
K	톤암	**L**	속도 선택기
M	카트리지가 장착된 헤드셸		

뒷면 및 연결 단자

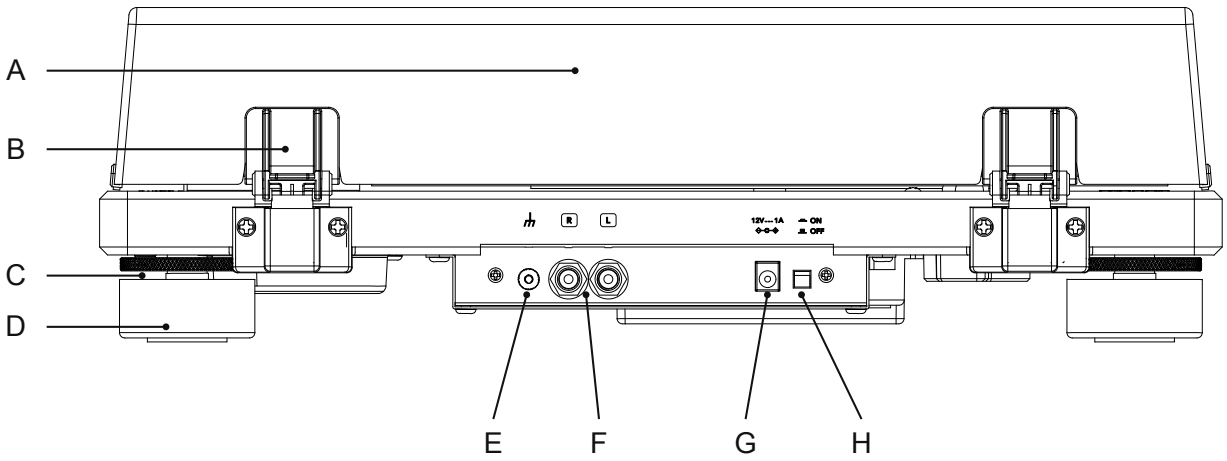

A	먼지 덮개	**B**	힌지
C	잠금 너트	**D**	기기 받침발
E	접지 단자	**F**	RCA 오디오 출력
G	DC 전원 입력 단자	**H**	전원 버튼

오디오 시스템 연결 · 전원 연결

기술 사양

턴테이블

유형	2단 속도, 수동 작동
구동 방식	벨트 드라이브
모터	광학 제어 DC 모터
회전 속도	33⅓RPM 및 45RPM
플래터	알루미늄 다이캐스팅, 약 1.5kg, 진동 감쇠 처리
와우 및 플러터	3kHz에서 < 0.15%(33RPM)
신호 대 잡음비	≥ 61dB(A 가중, 20kHz, LPF)
출력 레벨	5mV(1kHz, 5cm/s)
출력 단자	RCA

톤암

톤암 유형	정적 균형 J자형 톤암
유효 길이	224mm
오버행	19mm
침압 조정 범위	0~2.5g
사용 가능한 카트리지 무게	5~9.5g

카트리지

모델	Ortofon 2M Red
유형	무빙 마그넷(MM)
권장 부하 임피던스	47.000 Ω
앰프 연결	MM 입력

출력 전압	5.5mV(1kHz, 5cm/s)
바늘 유형	타원형 다이아몬드
바늘 끝 반경	r/R 8/18μm
침압	1.6~2.0g(기본값: 1.8g)
카트리지 무게	7.2g
헤드셸 무게	나사, 너트 및 연결 케이블을 포함하여 11g

일반 사양

크기(너비 × 깊이 × 높이)	약 423 × 356 × 129mm
무게	약 6.94kg
작동 온도	+10°C~+40°C
소비 전력 – 켜짐	< 2.4W
소비 전력 – 꺼짐	< 0.1W
소비 전력 – 기타 작동 상태	< 0.3W
교체용 다이아몬드 바늘(별도 판매)	Ortofon 2M Red / 2M Blue

전원 어댑터

제조사 이름 및 주소	Golden Profit Electronics Ltd., Shayao Chenwu Village, Shijie Town, Dongguan, Guangdong, China
모델 식별자	GPE012T-120100-Z
입력 전압	AC 100~240V
입력 주파수	50/60Hz
출력 전압	DC 12.0V
출력 전류	1A
출력 전력	12.0W

평균 작동 효율	82.96% 초과
저부하(10%) 효율	약 82.0%
무부하 소비 전력	0.10W 이하

사양은 사전 통지 없이 변경될 수 있습니다.

준비 및 설치

PLATINUM Signature는 처음 사용하기 전에 조립해야 합니다.

ℹ 참고

조립을 완료한 후에만 전원 어댑터로 턴테이블을 콘센트에 연결하세요.

조립 초기에는 바늘 보호 덮개를 씌워 두세요. 설명된 조립 단계에 도달했을 때만 제거하세요.

다이아몬드 바늘은 고정밀 부품입니다. 손가락으로 만지거나 레코드 위로 떨어뜨리지 마세요. 다이아몬드가 손상될 수 있습니다.

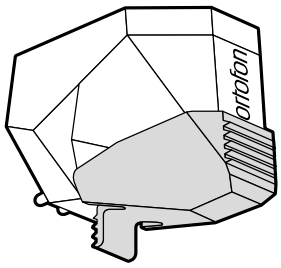

✓ 올바름

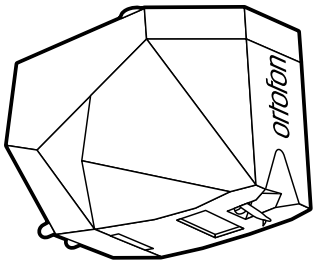

× 잘못됨

운송 고정 장치 제거

톤암을 고정하는 케이블 타이를 제거하세요.

턴테이블 설치

1. PLATINUM Signature를 평평하고 안정적인 면에 놓으세요.
2. 설치면이 고르지 않으면 받침발을 각각 조절하세요. 잠금 너트를 풀고 각 받침발을 돌려 원하는 높이로 맞추세요.
3. 그런 다음 잠금 너트를 다시 고정하세요.

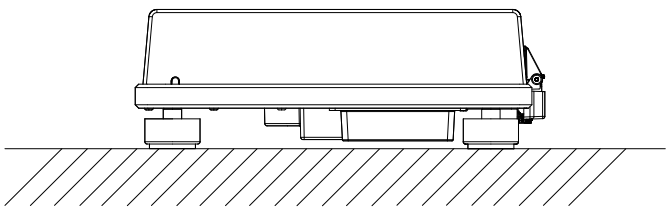

✓ 올바름

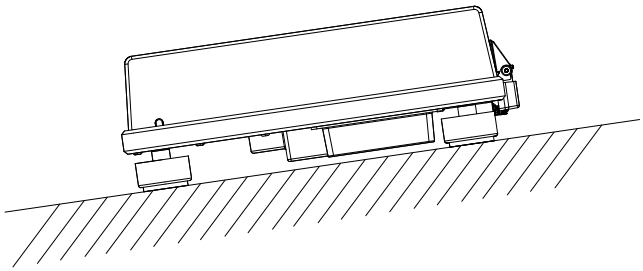

× 잘못됨

플래터, 드라이브 벨트 및 매트

플래터 장착

1. 플래터를 단단히 잡고 축에 조심스럽게 올리세요.
2. 플래터의 원형 구멍을 통해 모터 풀리가 보이도록 플래터를 돌리세요.

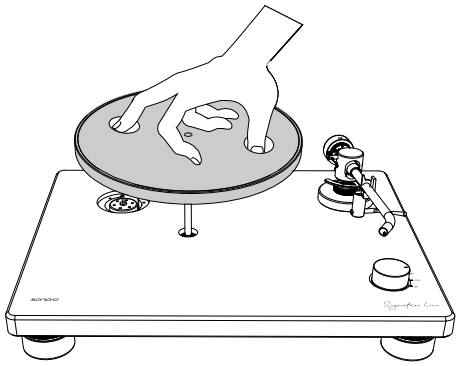

드라이브 벨트 장착

1. 빨간 리본의 양 끝을 당겨 잡고 있으세요.

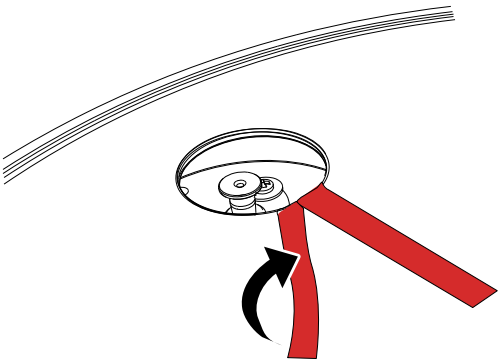

2. 드라이브 벨트를 모터 풀리에 거세요.

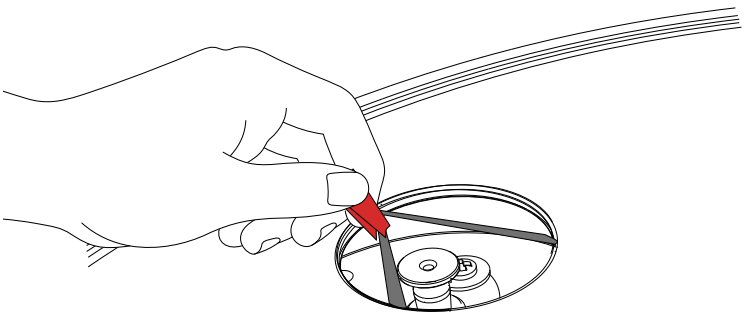

3. 드라이브 벨트가 꼬이지 않도록 하세요.

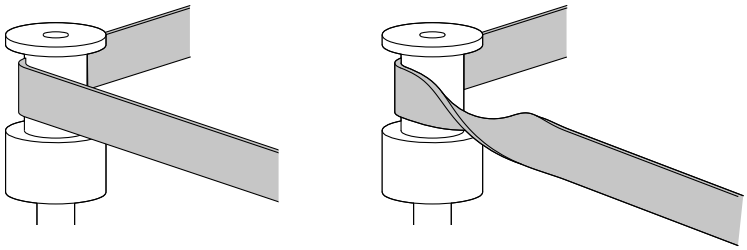

4. 드라이브 벨트에서 빨간 리본을 제거하세요.

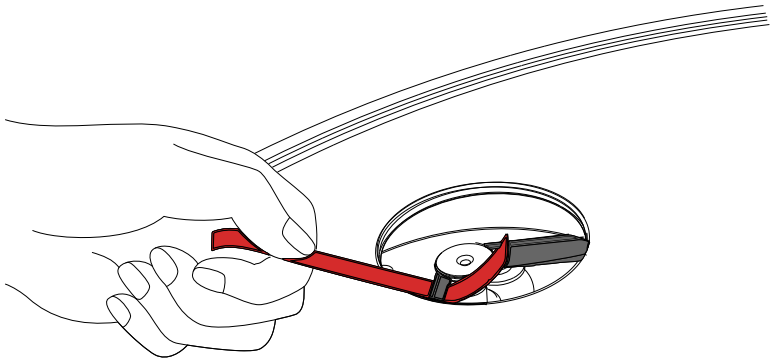

5. 플래터를 여러 번 돌려 벨트가 제대로 걸려 있고 부드럽게 움직이는지 확인하세요.

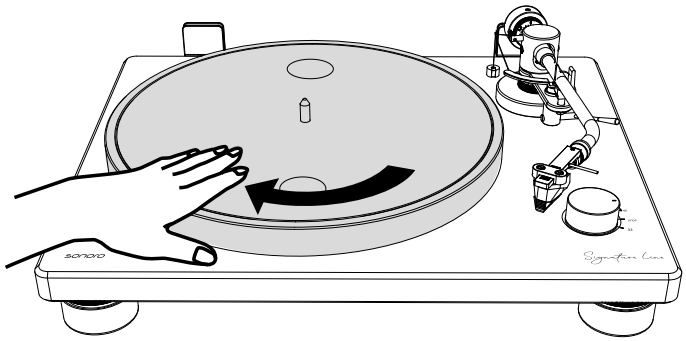

플래터 매트 올리기

매트에는 윗면과 아랫면이 있습니다. 올바르게 작동하려면 **펠트 면이 아래를 향해야 합니다**. 매트를 플래터에 올리세요.

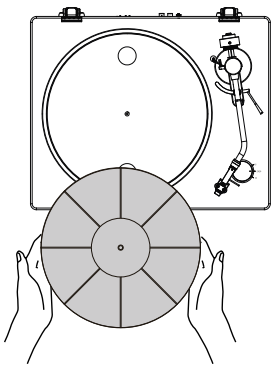

카운터웨이트 및 헤드셸 장착

카운터웨이트 장착

1. 카운터웨이트를 톤암 끝에 끼우세요. 눈금이 앞을 향해야 합니다.
2. 가볍게 앞으로 누르면서 천천히 시계 반대 방향으로 돌리세요.

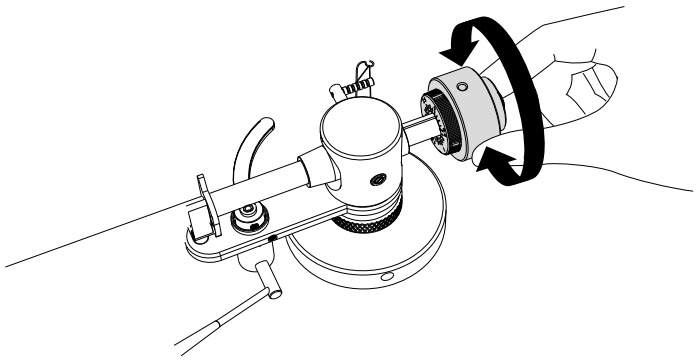

헤드셸 끼우기

1. 헤드셸을 톤암 앞쪽 끝에 끼우세요.
2. 잠금 너트를 시계 방향으로 돌려 헤드셸을 고정하세요.

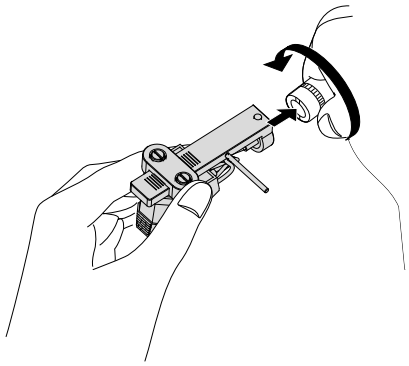

바늘 보호 덮개 제거

1. 보호 덮개의 앞뒤를 잡고 뒷부분의 잠금 장치를 누르세요.
2. 덮개를 천천히 아래로 당기세요.

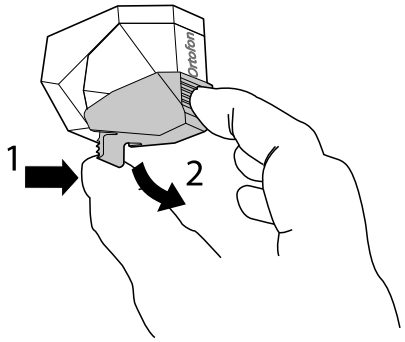

톤암 균형 조정

안티스케이팅 추 임시 장착

안티스케이팅 추의 고리를 가이드 축의 맨 앞 홈에 걸고 실을 가이드 브래킷의 고리로 통과시키세요.

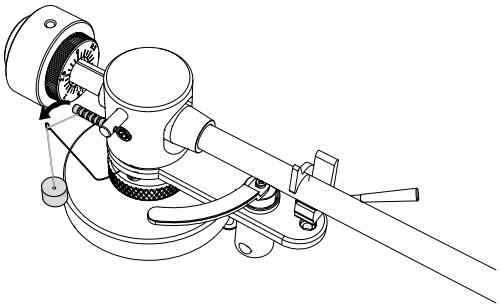

톤암 정렬

1. 톤암 클램프를 푸세요.

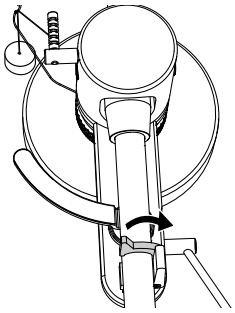

2. 손가락으로 헤드셸을 잡고 톤암을 플래터 위로 옮기세요.

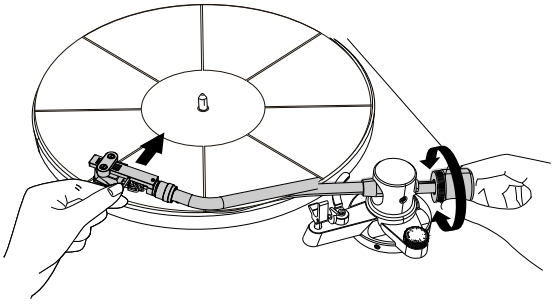

3. 카운터웨이트를 조정하여 톤암이 **플래터와 평행하게 떠 있도록 하세요**.

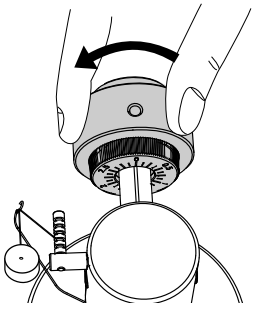

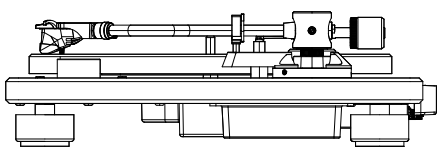

올바름

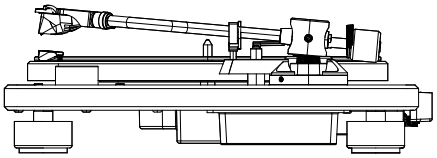

잘못됨

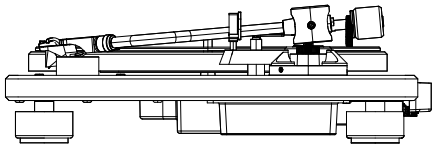

잘못됨

4. 톤암을 원래 위치로 되돌리세요.
5. 톤암 클램프를 잠그세요.

안티스케이팅 추의 최종 위치는 다음 단계에서 설정합니다.

침압 및 안티스케이팅 설정

침압 설정

전제 조건: 톤암의 균형이 조정되어 있어야 합니다.

1. 눈금의 중앙선이 **0**에 맞도록 카운터웨이트의 링을 돌리세요.
2. **링만** 돌리세요. 카운터웨이트가 함께 돌아가면 안 됩니다.

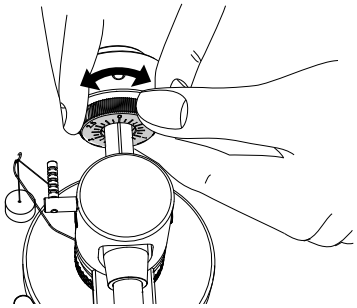

3. 그런 다음 카운터웨이트와 눈금을 함께 돌려 카트리지에 맞는 침압을 설정하세요.
4. 제공된 **Ortofon 2M Red의 권장 침압은 1.8g입니다**.
5. 제공된 육각 렌치로 육각 나사를 조심스럽게 조여 카운터웨이트를 고정하세요.

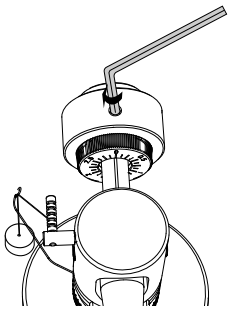

안티스케이팅 힘 설정

바늘은 레코드 홈의 중앙을 따라가야 합니다. 그래야 음향 왜곡과 바늘 및 레코드의 불균일한 마모를 방지할 수 있습니다.

- 톤암이 바깥쪽으로 너무 강하게 밀리면 오른쪽 채널이 왜곡됩니다.
- 안쪽으로 너무 강하게 당겨지면 왼쪽 채널이 왜곡됩니다.

안티스케이팅 힘은 침압과 바늘의 연마 형태에 맞춰 설정해야 합니다.

제공된 **Ortofon 2M Red**의 경우 안티스케이팅 추의 고리를 **뒤에서 두 번째 홈**에 거세요.

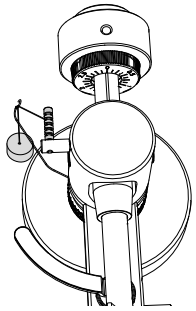

기타 **Ortofon 2M** 카트리지

카트리지	설정
Ortofon 2M Blue	뒤에서 두 번째 홈
Ortofon 2M Bronze	뒤에서 첫 번째 홈 및 안티스케이팅 추가 추
Ortofon 2M Black	뒤에서 세 번째 홈 및 안티스케이팅 추가 추

참고

다른 카트리지의 안티스케이팅 힘을 설정하려면 전문 판매점에 문의하거나 적절한 테스트 신호가 담긴 레코드를 사용하세요.

먼지 덮개 장착 및 사용

참고

먼지 덮개는 턴테이블의 민감한 부품을 보호합니다. 기기를 사용하지 않을 때는 닫아 두세요.

- 레코드 재생 중에는 덮개를 열거나 닫지 마세요.
- 덮개를 여닫을 때 손가락이 끼지 않도록 주의하세요.
- 먼지 덮개 위에 물건을 올리지 마세요.

먼지 덮개 장착

1. 힌지를 먼지 덮개의 홀더에 맞춰 끼우세요.
2. 턴테이블 뒷면의 힌지 장착부에 힌지를 끝까지 끼우세요.

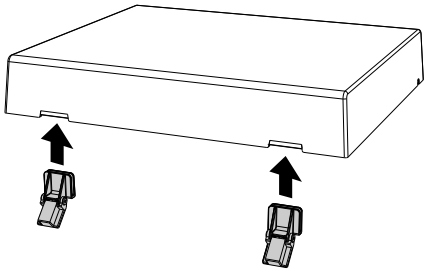

1 · 힌지 장착

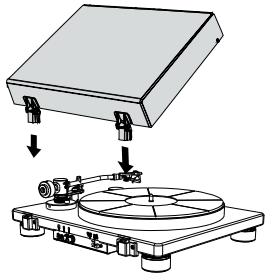

2 · 먼지 덮개 장착

먼지 덮개 열기

1. 앞쪽 가장자리를 잡고 멈출 때까지 덮개를 조심스럽게 끝까지 올리세요.
2. 덮개는 이 위치에서 열린 상태로 유지됩니다.

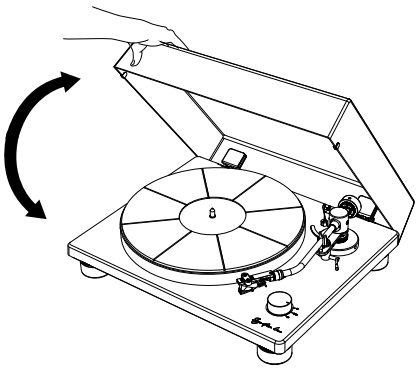

먼지 덮개 닫기

완전히 닫힐 때까지 먼지 덮개를 조심스럽게 내리세요.

오디오 시스템 연결

장착된 Ortofon 2M Red는 **MM 카트리지**입니다. 따라서 오디오 시스템이나 포노 프리앰프를 **MC가 아닌 MM**으로 설정하세요.

참고

연결할 오디오 시스템 또는 앰프의 전원을 끄고 볼륨을 낮춰 두어야 합니다.

오디오 시스템과 PLATINUM Signature를 켜기 전에 모든 연결을 올바르게 완료하고 적절한 프리앰프 설정을 선택해야 합니다. 그렇지 않으면 큰 험 노이즈가 발생하여 오디오 시스템이나 스피커가 손상될 수 있습니다.

RCA 케이블 연결

제공된 RCA 케이블로 PLATINUM Signature와 오디오 시스템을 연결하세요. 오디오 시스템의 포노 MM 입력을 사용하세요.

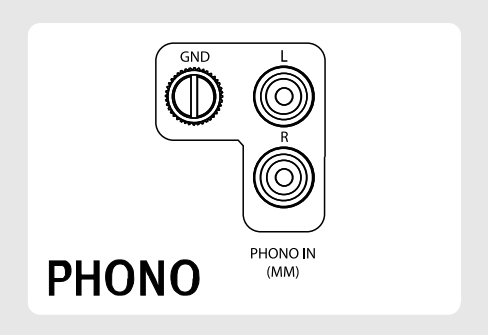

접지선 연결

포노 앰프가 내장된 오디오 시스템에는 보통 접지 단자가 있습니다. 양쪽 기기에 접지선을 나사로 고정하세요.

- PLATINUM Signature의 접지 단자는 **보호 접지용이 아닙니다**.
- 오디오 시스템에 따라 접지선이 반대 효과를 내어 험 노이즈를 유발할 수 있습니다. 이 경우 접지선을 연결하지 않아도 됩니다.
- PLATINUM Signature를 MAESTRO Quantum의 접지 단자에 연결하는 것을 권장합니다.

전원 어댑터 및 전원 공급

경고: 감전 위험!

분리형 플러그만 전원 어댑터 없이 단독으로 콘센트에 꽂지 마세요.

플러그와 어댑터가 올바르게 잠겨 있는지 확인하세요.

어댑터에 플러그 장착

1. 클립을 아래로 당긴 상태로 잡고 있으세요.
2. 플러그의 둥근 모서리를 어댑터 윗부분에 끼우세요.
3. 원하는 플러그를 어댑터 접점에 수직으로 눌러 완전히 끼우세요.
4. 클립을 놓아 전원 어댑터를 잠그세요.

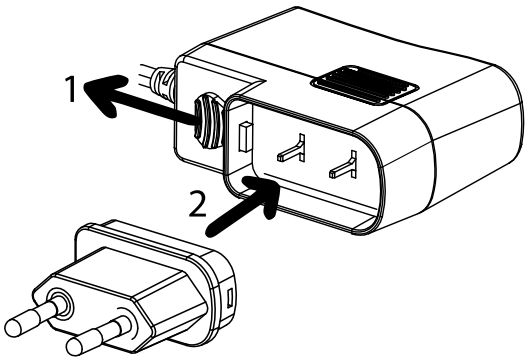

어댑터에서 플러그 분리

1. 클립을 아래로 당긴 상태로 잡고 있으세요.
2. 전원 어댑터에서 플러그를 수직으로 당겨 빼세요.

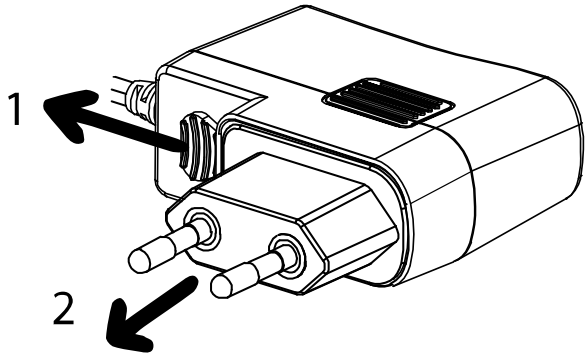

전원 어댑터 연결

먼저 다른 모든 연결을 완료하세요.

1. 제공된 전원 어댑터를 턴테이블의 DC 입력 단자에 연결하세요.
2. 전원 어댑터를 콘센트에 꽂으세요.

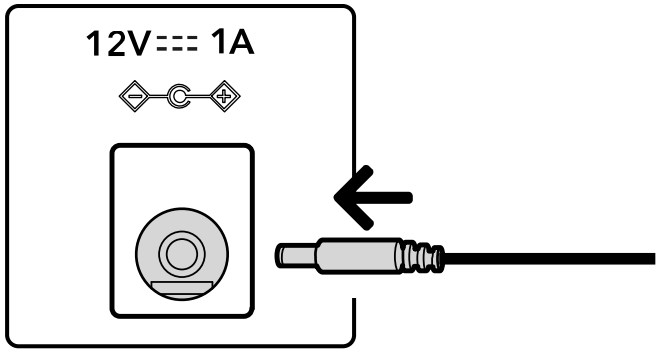

레코드 재생

참고

레코드를 재생하기 전에 오디오 기기의 볼륨을 낮추세요. 바늘이 시작 홈에 닿을 때 발생하는 큰 지직거림으로 스피커나 오디오 기기가 손상될 수 있습니다. 카트리지가 완전히 내려간 다음 볼륨을 조절하세요.

- 새 레코드에서도 재생 시 지직거리는 소리가 날 수 있습니다. 이는 레코드의 특성입니다.
- 플래터에는 한 번에 한 장의 레코드만 올리세요.
- 먼지가 쌓이지 않도록 재생 시 먼지 덮개를 닫으세요.
- 재생 중 플래터를 손으로 멈추지 마세요.
- 볼륨이 너무 높으면 음향 피드백이 발생할 수 있습니다. 이 경우 앰프 볼륨을 낮추고 음향적으로 분리하세요.

기기 켜기

1. 턴테이블 뒷면의 전원 버튼을 눌러 켜세요.
2. 먼지 덮개를 조심스럽게 여세요.

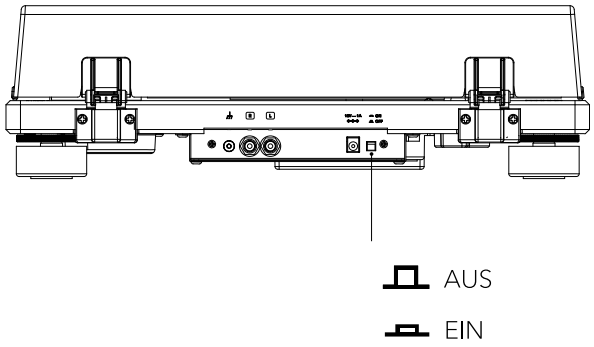

레코드 올리기

1. 레코드를 플래터 매트에 올리세요. 축이 레코드 중앙 구멍을 통과해야 합니다.
2. 싱글에는 제공된 싱글 어댑터를 사용하세요.

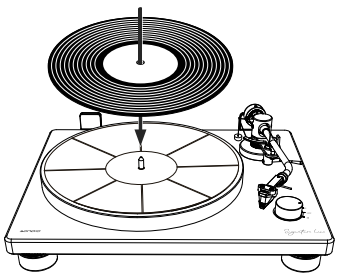

A · 레코드 올리기

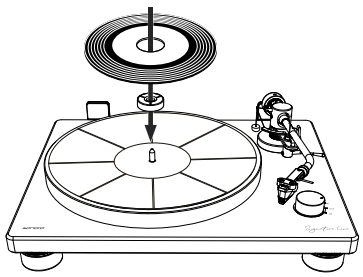

B · 어댑터를 사용한 싱글

회전 속도 선택

재생 속도는 일반적으로 레코드 라벨에 표시되어 있습니다. 턴테이블은 **33⅓RPM** 또는 **45RPM**으로 설정할 수 있습니다.

1. 레코드에 맞는 속도로 선택기를 설정하세요: **33** 또는 **45**.
2. 톤암 클램프를 푸세요.

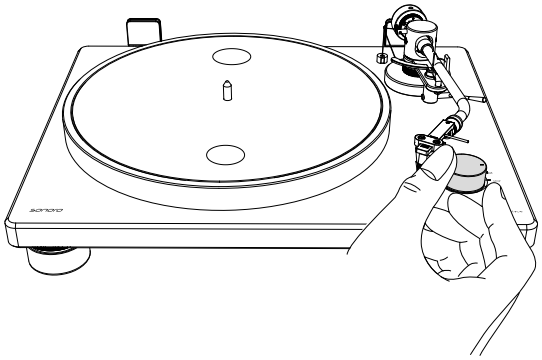

재생 시작

1. 손가락으로 헤드셸을 잡고 톤암을 레코드 가장자리 또는 원하는 시작 트랙 위로 옮기세요.
2. 다이아몬드 바늘이 레코드에 닿아 재생이 시작될 때까지 톤암 리프트로 천천히 내리세요.
3. 먼지 덮개를 조심스럽게 닫으세요.

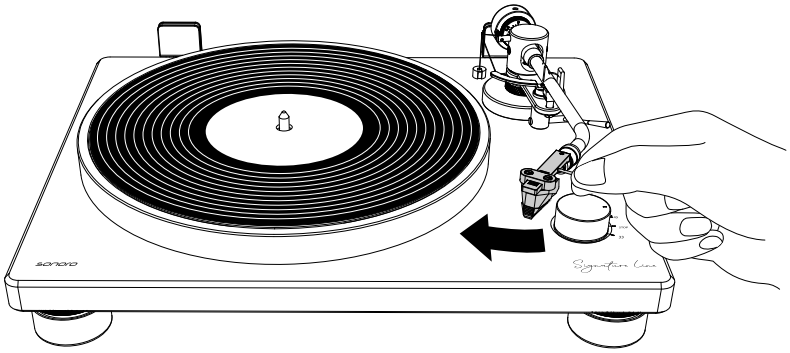

재생 종료

i 참고

PLATINUM Signature는 수동 턴테이블입니다. **자동 정지 기능과 자동 전원 관리 기능이 모두 없습니다**.

레코드가 끝나면 바늘과 레코드의 손상을 방지하기 위해 반드시 톤암 리프트를 사용하여 수동으로 톤암을 올리세요.

1. 톤암 리프트를 올리세요.
2. 손가락으로 헤드셸을 잡고 톤암을 원래 위치로 되돌리세요.
3. 속도 선택기를 다음 위치로 돌리세요: **STOP**. 플래터가 멈추고 기기가 저전력 모드로 전환됩니다.
4. 더 이상 사용하지 않을 때는 뒷면 전원 버튼을 눌러 턴테이블을 끄세요.

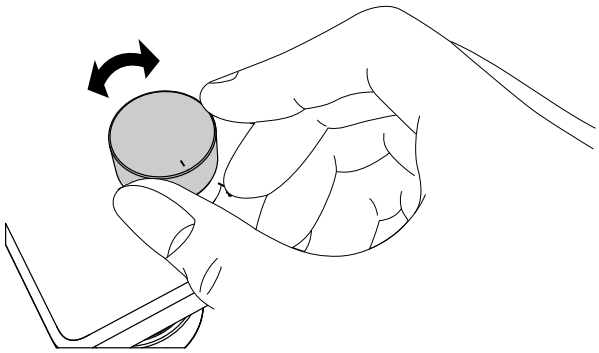

STOP 위치에서도 기기가 전원 공급 장치에서 완전히 분리된 것은 아닙니다.

기기 및 다이아몬드 바늘 청소

보호 덮개 씌우기

다이아몬드 바늘 위에 보호 덮개를 씌우세요:

1. 덮개의 앞뒤를 잡으세요.
2. 카트리지 앞면에 맞추고 천천히 올리세요.

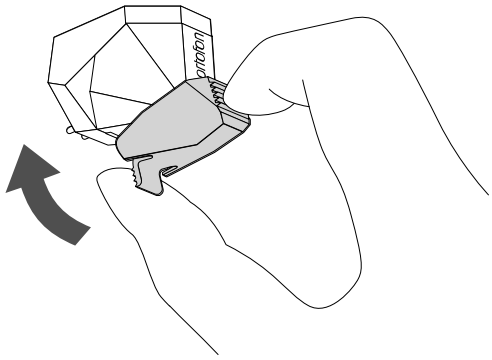

턴테이블 및 먼지 덮개 청소

- 부드럽고 마른 천을 사용하세요.
- 오염이 지워지지 않으면 약간 젖은 천을 사용하세요. 그런 다음 부드럽고 마른 천으로 턴테이블을 닦아 말리세요.
- 알코올, 벤진, 페인트 희석제 등의 화학 용액은 사용하지 마세요. 표면을 손상시킬 수 있습니다.

다이아몬드 바늘 청소

다이아몬드 바늘은 정밀 부품입니다. 휘거나 손상되지 않도록 조심스럽게 다루세요. 캔틸레버가 휘거나 다이아몬드가 손상되면 홈을 제대로 따라가지 못하여 레코드를 손상시키거나 오작동을 일으킬 수 있습니다.

- 희석제나 기타 화학 약품으로 바늘을 청소하지 마세요.
- 다이아몬드가 심하게 오염되면 작은 브러시를 사용하세요. 브러시는 제공되지 않습니다.
- 브러시는 **뒤에서 앞으로** 움직이세요. 바늘을 가로 방향으로 닦지 마세요.

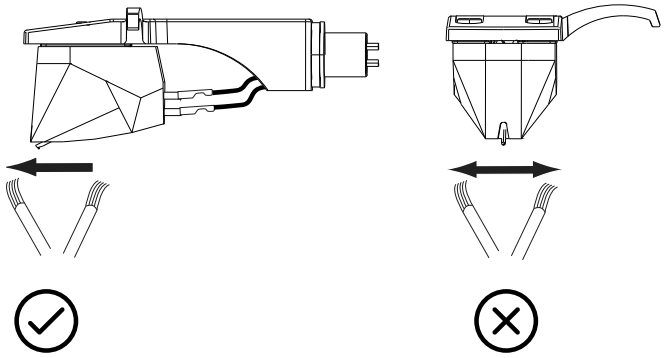

운송 및 배송

먼지 덮개 제거

1. 먼지 덮개를 완전히 여세요.
2. 덮개 아랫부분 가까이의 양쪽을 잡으세요.
3. 힌지 장착부에서 덮개를 조심스럽게 위로 당겨 빼세요.

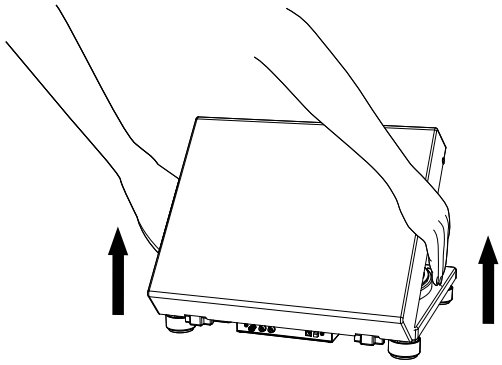

턴테이블 운반

1. 톤암 클램프를 잠그세요.
2. 턴테이블을 끄고 콘센트에서 전원 어댑터를 뽑으세요.
3. 턴테이블에 연결된 모든 케이블을 분리하세요.
4. 다이아몬드 바늘 위에 보호 덮개를 씌우세요.
5. 운반 시 턴테이블 밑면을 단단히 받쳐 잡으세요.
6. 다시 설치할 때 필요하면 침압과 안티스케이팅을 조정하세요.

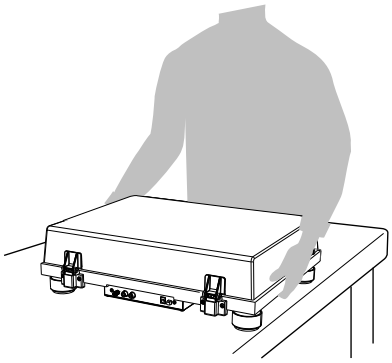

운송 또는 배송을 위한 포장

주의

가능하면 원래 포장을 사용하세요. 특히 수리를 위해 보낼 때 가장 잘 보호해 줍니다. 운송 중 손상을 방지할 수 있도록 충분히 튼튼하고 보호 성능이 좋은 포장재를 사용하세요.

원래 포장이 없는 경우:

1. 에어캡이나 비슷한 보호재로 감싸세요.
2. 먼지 덮개를 분리하여 조심스럽게 감싸세요.
3. 플래터와 매트를 조심스럽게 분리하여 각각 감싸세요. 매트를 말거나 접지 마세요.
4. 바늘 보호 덮개를 씌우세요. 톤암에서 카트리지가 장착된 헤드셸과 카운터웨이트를 분리하고 각 부품을 꼼꼼히 감싸세요.
5. 톤암 클램프를 잠그고 접착테이프로 제자리에 고정하세요.
6. 턴테이블을 조심스럽게 감싸세요.

다이아몬드 바늘 교체

마모된 바늘은 음질을 떨어뜨리고 레코드를 손상시킬 수 있습니다. 약 **1,000시간 재생 후** 지정된 교체용 바늘로 교체하세요.

- **Ortofon 2M Red / 2M Blue**용 다이아몬드 바늘을 사용하세요.
- **2M Bronze 또는 2M Black**의 바늘은 카트리지 전체를 교체해야 합니다.
- 교체용 바늘 설명서의 지침도 따르세요.

바늘 분리

1. 바늘에 보호 덮개를 씌워 두세요.
2. 헤드셸을 톤암에서 분리하세요.
3. 한 손으로 카트리지를 잡으세요. 다른 손의 엄지와 검지로 바늘의 플라스틱 하우징을 잡고 카트리지에서 당겨 빼세요.

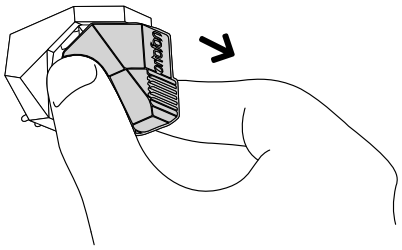

새 다이아몬드 바늘 장착

1. 교체용 바늘을 카트리지 앞쪽에서 조심스럽게 밀어 넣으세요.
2. 바늘이 카트리지에 끝까지 삽입되었는지 확인하세요.
3. 헤드셸을 톤암에 다시 장착하세요.

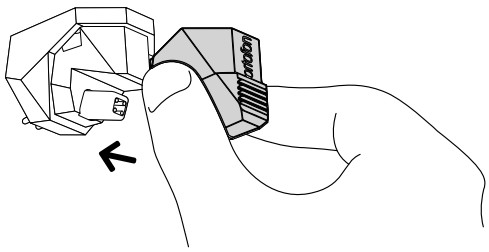

카트리지 교체

PLATINUM Signature에는 기본으로 **Ortofon 2M Red**가 장착되어 있습니다.

참고

다른 카트리지를 사용하면 오버행, 침압, 안티스케이팅 및 톤암 높이 조정이 필요할 수 있습니다. 확실하지 않으면 전문 판매점에 문의하세요.

다른 Ortofon 2M 카트리지에 관한 정보는 침압 및 안티스케이팅을 참조하세요.

카트리지 분리 및 장착

1. 바늘에 보호 덮개를 씌워 두세요.
2. 헤드셸을 톤암에서 분리하세요.
3. 일자 드라이버로 먼저 장착 나사와 와셔를 제거하고 카트리지를 헤드셸에서 분리하세요.
4. 새 카트리지를 헤드셸에 가볍게 조여 위치를 움직일 수 있도록 하세요.
5. 헤드셸을 톤암에 다시 장착하세요. 장착 방법은 다음에 설명되어 있습니다: 카운터웨이트 및 헤드셸.
6. 일자 드라이버로 나사를 가볍게 조인 다음 오버행을 설정하세요.

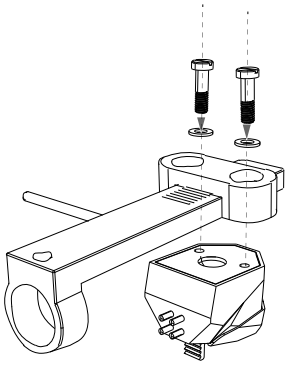

그림은 나사, 플라스틱 와셔, 카트리지 및 카트리지 뒷면 접점을 보여 줍니다.

헤드셸 케이블 연결

신호	케이블 색상
왼쪽 채널 + (L+)	흰색
왼쪽 채널 – / 접지(LG)	파란색
오른쪽 채널 + (R+)	빨간색
오른쪽 채널 – / 접지(RG)	초록색

헤드셸 케이블을 장착하고 연결할 때는 새 카트리지의 설명서를 따르세요. Ortofon 2M의 색상별 배선은 Ortofon 장착 설명서에 나와 있습니다.

오버행 및 톤암 높이 조정

오버행 조정

1. 안티스케이팅 추를 잠시 분리하세요.
2. PLATINUM Signature 정렬 템플릿을 축과 톤암 사이의 톤암 받침대 아래에 놓으세요.
3. 새 카트리지의 바늘 보호 덮개를 제거하고 톤암을 템플릿 위로 조심스럽게 내리세요.
4. 바늘을 정렬 표시에 정확히 맞추세요. 왼쪽 측면에서 보면 가장 잘 확인할 수 있습니다.
5. 바늘이 정확히 정렬되면 오버행이 올바르게 설정된 것입니다. 카트리지 나사를 조심스럽게 조이세요. 헤드셸의 흰색 선을 기준으로 삼을 수 있습니다.
6. 그런 다음 침압을 설정하세요.

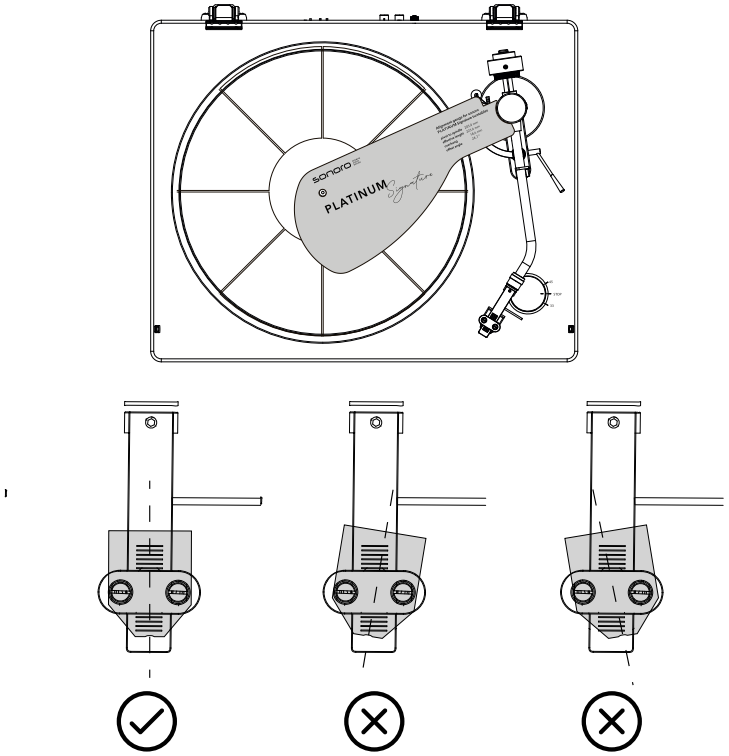

톤암 높이 및 VTA 조정

새 카트리지의 높이가 다르면 **VTA(Vertical Tracking Angle, 수직 트래킹 각도)**를 다시 조정해야 합니다. 바늘이 레코드 홈에서 올바른 자세를 유지하도록 하는 것이 목적입니다.

1. 가급적 오래된 레코드를 올리고 톤암을 내리세요.
2. 옆에서 평행하게 살펴보세요. 톤암은 레코드와 평행해야 합니다.
3. 톤암 앞쪽이 낮으면 뒤쪽 축 부분을 내려야 합니다. 앞쪽이 높으면 뒤쪽 축 부분을 올려야 합니다.
4. 필요하면 제공된 스페이서를 사용할 수 있습니다. 카트리지와 헤드셸 사이에 장착합니다.

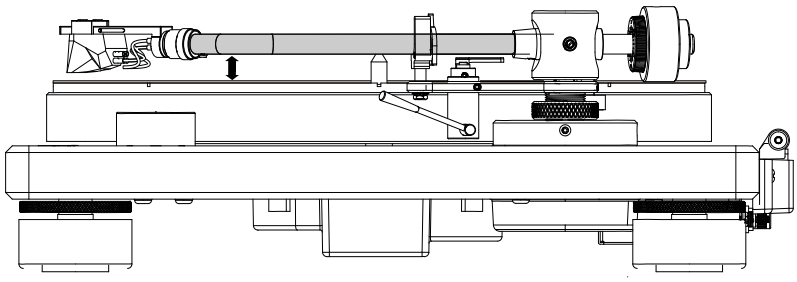

톤암 축에서 높이 조정

1. 톤암 축의 널링 나사를 시계 반대 방향으로 돌려 푸세요.
2. 육각 렌치로 측면 나사를 푸세요.
3. 레코드 위로 내린 톤암이 레코드와 평행하도록 높이를 조절하세요.
4. 육각 나사를 다시 조이고 톤암 축의 널링 나사를 고정하세요.

참고

널링 나사의 위치를 톤암 높이 조정의 기준으로 삼을 수 있습니다.

톤암 베이스의 뒤쪽 구멍에는 **조정해야 할 나사가 없습니다**.

작업 후 안티스케이팅 힘을 다시 설정하세요.

드라이브 벨트 교체

드라이브 벨트는 시간이 지나면 마모되거나 끊어질 수 있습니다. 이 경우 새 벨트로 교체하세요. 교체용 벨트는 판매점이나 고객 서비스에서 구할 수 있습니다.

기존 벨트 제거

1. 턴테이블과 연결된 오디오 기기를 끄고 전원 어댑터를 콘센트에서 뽑으세요.
2. 플래터 매트를 제거하세요.
3. 원형 구멍을 통해 모터 풀리가 보이도록 플래터를 돌리세요.
4. 모터 풀리에서 드라이브 벨트를 벗기세요.
5. 플래터의 원형 구멍에 손가락과 엄지를 넣어 들어내세요.

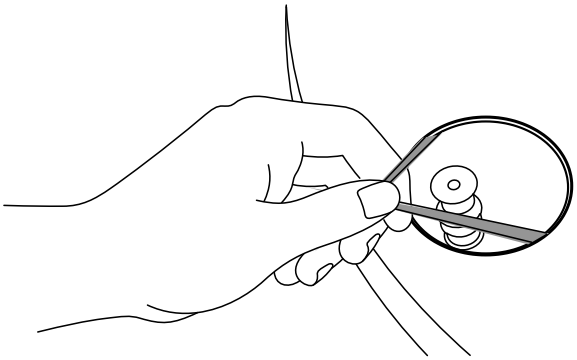

새 벨트 장착

1. 플래터를 뒤집고 기존 드라이브 벨트를 제거하세요.
2. 뒤집은 플래터 안쪽 원주에 새 벨트를 두르세요.
3. 다음 설명에 따라 조립을 마무리하세요: 플래터, 드라이브 벨트 및 매트.

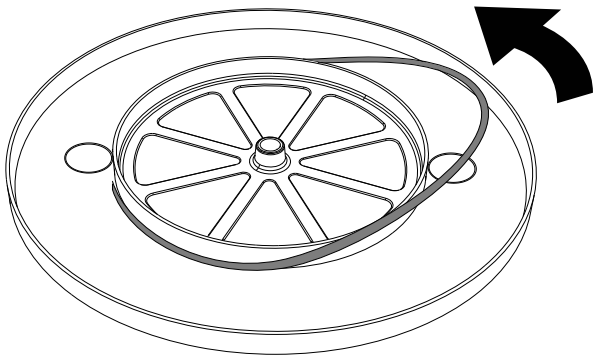

문제 해결

전기 기기는 고장이 아니어도 오작동할 수 있습니다. 다음 지침으로 직접 해결할 수 있는지 확인하세요.

플래터가 회전하지 않음

가능한 원인: 턴테이블 전원이 켜져 있지 않습니다.

해결 방법: 뒷면의 전원 버튼을 확인하세요. 버튼이 눌려 있어야 합니다.

플래터는 회전하지만 소리가 없거나 너무 작음

가능한 원인: 카트리지에 보호 덮개가 씌워져 있습니다.

해결 방법: 보호 덮개를 제거하세요.

가능한 원인: 톤암이 레코드 위로 내려가 있지 않습니다.

해결 방법: 톤암을 내리세요.

가능한 원인: 연결된 오디오 시스템의 설정이 잘못되었습니다.

해결 방법: MM 대신 MC로 되어 있는지 등 오디오 시스템 설정을 확인하세요.

가능한 원인: 다이아몬드 바늘이 손상되었습니다.

해결 방법: 바늘을 확인하고 필요하면 교체하세요.

가능한 원인: 바늘 또는 카트리지가 올바르게 조정되지 않았습니다.

해결 방법: 카트리지를 확인하세요. 필요하면 바늘을 끝까지 밀어 넣으세요.

재생 중 튐: 바늘이 바깥쪽으로 미끄러짐

가능한 원인: 안티스케이팅 설정이 올바르지 않습니다.

해결 방법: 안티스케이팅 힘을 조금 낮추세요.

재생 중 튐: 바늘이 안쪽으로 미끄러짐

가능한 원인: 안티스케이팅 설정이 올바르지 않습니다.

해결 방법: 안티스케이팅 힘을 조금 높이세요.

다이아몬드 바늘이 튐

가능한 원인: 레코드가 휘었습니다.

해결 방법: 다른 레코드로 바꾸세요.

가능한 원인: 레코드가 긁혔습니다.

해결 방법: 다른 레코드로 바꾸세요.

심한 잡음

가능한 원인: 바늘이나 레코드에 먼지가 있습니다.

해결 방법: 먼지를 제거하세요.

둔탁한 울림

가능한 원인: 바닥이나 가까운 스피커의 진동이 턴테이블에 영향을 줍니다.

해결 방법: 턴테이블을 진동으로부터 분리하세요.

험 노이즈

가능한 원인: 접지선이 올바르게 연결되지 않았습니다.

해결 방법: 접지선 연결 상태를 확인하세요.

가능한 원인: 오디오 시스템에 따라 접지선 연결이 오히려 험 노이즈를 유발할 수 있습니다.

해결 방법: 이 경우 접지선을 연결하지 마세요.

자세한 정보: 침압 및 안티스케이팅 · 청소 · 오디오 시스템 연결.

보증

법적 권리를 제한하지 않는 범위에서 다음 보증 조건이 적용됩니다.

- 보증 청구는 구매일로부터 최대 **2년**(**북미 및 호주는 1년**) 이내에만 가능합니다.
- 보증 기간 동안 sonoro audio GmbH는 재료 또는 제조상의 결함에 대해 자사 재량에 따라 PLATINUM Signature를 무상 수리하거나 교환합니다.
- 보증 관련 문의는 고객 서비스로 연락하세요. 연락처는 문서 정보 또는 sonoro.com에서 확인할 수 있습니다.
- PLATINUM Signature를 수리하거나 교환해도 보증 기간은 새로 시작되지 않습니다. 구매일로부터 2년, 북미 및 호주는 1년의 보증 기간이 계속 적용됩니다.
- 부적절한 사용, 통상적인 마모와 소모로 인한 손상 및 PLATINUM Signature의 가치나 사용 적합성에 경미한 영향만 주는 결함은 보증에서 제외됩니다. 당사가 승인하지 않은 서비스 센터의 수리나 개조도 보증을 무효화합니다.
- 이 보증은 구매자의 법정 하자 보상 권리를 무상으로 행사하는 데 제한을 두거나 이를 배제하지 않습니다.

적합성 선언

제조사:

sonoro audio GmbH

Hammer Landstraße 45

41460 Neuss

독일

전화 +49 2131 8834-141

팩스 +49 2131 7517-599

support@sonoro.com

PLATINUM Signature (SO-2200)는 적용되는 EU 지침을 준수합니다.

EU 적합성 선언은 다음 웹 주소에서 확인할 수 있습니다.

sonoro.com/support