sonoro

MANUAL DE INSTRUCCIONES

PLATINUM Signature

Español

Índice

Información del documento 3

Información de seguridad 4

Contenido del paquete 7

Vista superior 9

Vista posterior y conexiones 10

Datos técnicos 11

Preparación y colocación 14

Plato, correa y alfombrilla 15

Montar el contrapeso y el portacápsulas 17

Equilibrar el brazo 18

Ajustar la fuerza de apoyo y el antiskating 20

Montar y utilizar la cubierta antipolvo 22

Conectar un sistema de audio 23

Adaptador de corriente y alimentación 24

Reproducir discos 26

Limpiar el dispositivo y la aguja 29

Transporte y envío 30

Sustituir la aguja 32

Sustituir la cápsula 33

Ajustar el voladizo y la altura del brazo 34

Sustituir la correa 36

Solución de problemas 37

Garantía 39

Declaración de conformidad 40

Información del documento

Manual de instrucciones del dispositivo:
PLATINUM Signature

- Lea atentamente este manual.
- Mantenga el manual accesible.
- Siga las indicaciones del manual de seguridad adjunto.
- Si entrega el dispositivo a otra persona, incluya también este manual y el manual de seguridad adjunto.

Este manual forma parte del producto y está protegido por derechos de autor. La reproducción, reimpresión y distribución requieren autorización.

Comenzar la instalación

El PLATINUM Signature debe montarse y ajustarse antes del primer uso. Comience por la Información de seguridad y la Preparación y colocación.

Fabricante

sonoro audio GmbH
Hammer Landstraße 45
41460 Neuss
Alemania

Tel. +49 2131 8834-141
Fax +49 2131 7517-599
support@sonoro.com

¿Necesita ayuda?

Visite nuestro sitio web de asistencia para obtener más información.

También encontrará información en nuestro canal de YouTube.

Información de seguridad

Introducción

Las siguientes indicaciones de seguridad y funcionamiento le ayudarán a utilizar el PLATINUM Signature de forma sencilla y segura.

- Lea estas indicaciones de seguridad y el manual antes de utilizar el dispositivo.
- Conserve los documentos en un lugar adecuado y accesible.
- Si entrega el dispositivo a otra persona, incluya también estos documentos.
- El incumplimiento de las indicaciones puede causar lesiones graves y daños en el dispositivo.
- El fabricante no asume responsabilidad por daños debidos al incumplimiento de las indicaciones.

Uso previsto

El dispositivo está destinado exclusivamente al uso privado y no es adecuado para uso comercial. Utilícelo únicamente como se describe en este manual. Encontrará más información en sonoro.com.

Cualquier otro uso está prohibido. El fabricante no asume responsabilidad por daños causados por un uso no previsto.

Niños y personas con percepción limitada

- No deje el dispositivo sin vigilancia ni lo utilice cuando haya cerca niños o personas que no puedan evaluar los riesgos.
- Las personas, incluidos los niños, que no puedan utilizar el dispositivo con seguridad debido a sus capacidades físicas, sensoriales o mentales, o por falta de experiencia o conocimientos, solo podrán utilizarlo bajo la supervisión o las instrucciones de una persona responsable. Manténgalo fuera de su alcance.
- Los materiales de embalaje no son juguetes. Existe riesgo de asfixia.

Alimentación eléctrica

Advertencia: riesgo de descarga eléctrica

El dispositivo funciona con electricidad. Siga estas indicaciones para evitar descargas eléctricas, incendios y daños.

- Nunca toque el enchufe con las manos mojadas.
- Tire siempre directamente del enchufe para sacarlo de la toma. Nunca tire del cable, ya que podría dañarse.
- La toma y el enchufe deben estar siempre accesibles para poder desconectar inmediatamente el dispositivo de la red en caso de emergencia.
- Asegúrese de que el cable de alimentación no quede doblado, aprisionado ni aplastado. Colóquelo de manera que no provoque tropiezos ni quede al alcance de los niños.
- Mantenga el dispositivo alejado de la lluvia, la humedad y las fuentes de calor.
- Utilice el dispositivo solo si la tensión indicada en su placa y en el adaptador coincide con la de la toma. Una tensión incorrecta puede destruirlo.

- Utilice exclusivamente el adaptador de corriente suministrado o el indicado en este manual, junto con el cable correspondiente.
- Para evitar incendios, desconecte completamente el dispositivo de la red si no va a utilizarlo durante un período prolongado. Para ello, saque el enchufe de la toma.

Símbolos de alimentación

Símbolo	Significado
	**Clase de protección II:** Protección mediante aislamiento doble o reforzado.
	**Corriente alterna:** Símbolo del tipo de alimentación correspondiente.
	**Corriente continua:** Símbolo del tipo de alimentación correspondiente.

Transporte y envío

Un transporte o envío inadecuado puede dañar el dispositivo o un disco que permanezca colocado y provocar fallos de funcionamiento.

- Cuando lo lleve en un vehículo, colóquelo de manera que no ponga en peligro a los ocupantes.
- Proteja la parte delantera, los bordes y las esquinas de la presión y las cargas excesivas. No incline el dispositivo sobre sus bordes o esquinas ni lo coloque boca abajo.
- Utilice el embalaje original para el transporte o envío siempre que sea posible. Consérvelo para ello.
- Si ya no dispone del embalaje original, utilice una caja suficientemente grande y rellene los huecos con material adecuado, por ejemplo poliestireno.
- Retire el disco del plato antes de transportarlo o enviarlo.
- Siga también los preparativos específicos del dispositivo en Transporte y envío.

Condiciones ambientales y colocación

Utilice el dispositivo en climas templados y en interiores secos.

- Proteja el dispositivo de la intemperie, la humedad, las altas temperaturas y la luz solar intensa. No lo utilice al aire libre.
- Proteja el dispositivo de los líquidos, las salpicaduras y el goteo. No coloque recipientes con líquido, como jarrones, sobre el dispositivo ni a su lado.
- No utilice el dispositivo en lugares con humedad elevada. Protéjalo de la suciedad intensa, como salpicaduras de grasa o aire de cocina sin filtrar.
- No coloque el dispositivo sobre fuentes de fuego o calor ni junto a ellas, como velas encendidas, placas de cocina o radiadores.
- Coloque el dispositivo sobre una superficie estable y protéjalo de vibraciones mecánicas fuertes.

Desembalaje y puesta en marcha

- Los pies de goma pueden manchar determinadas superficies. Si es necesario, utilice una base protectora adecuada.
- Utilice exclusivamente los soportes indicados en este manual.
- Siga las indicaciones sobre Preparación y colocación y Alimentación.

Avería

- No intente reparar un dispositivo averiado por su cuenta.
- Los enchufes, adaptadores de corriente o cables dañados deben ser sustituidos por el fabricante o su servicio de atención al cliente para evitar descargas eléctricas.
- Si ha entrado líquido en el dispositivo, se ha caído o presenta otros daños, debe revisarlo un distribuidor autorizado.
- En estos casos, desconéctelo de la red y contacte cuanto antes con un distribuidor autorizado o el servicio de atención al cliente.

Eliminación al final de la vida útil

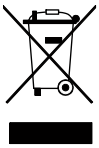

Los dispositivos con este símbolo **no deben desecharse con los residuos domésticos**. Lleve el dispositivo a un punto de recogida para el reciclaje de aparatos eléctricos y electrónicos.

Solicite información sobre la eliminación a su ayuntamiento, a la empresa local de gestión de residuos o al establecimiento donde compró el dispositivo. La eliminación correcta protege el medio ambiente y su salud.

Las pilas y baterías pueden contener metales pesados tóxicos y tampoco deben desecharse con los residuos domésticos. Lleve las que deba eliminar a un punto de recogida municipal o encargue su eliminación a una empresa especializada.

Contenido del paquete

Se incluyen las siguientes piezas:



Manual de instrucciones e indicaciones de seguridad

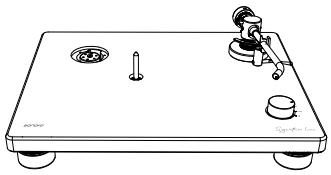

Tocadiscos

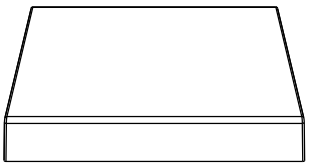

Cubierta antipolvo

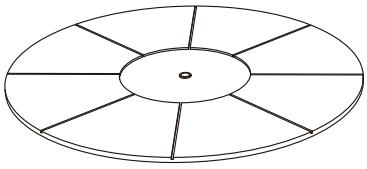

Alfombrilla del plato

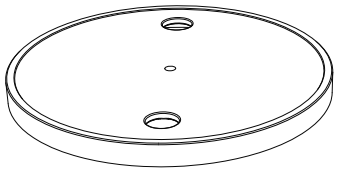

Plato

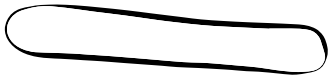

Correa de transmisión

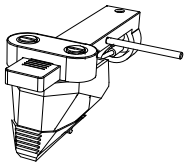

Portacápsulas con cápsula

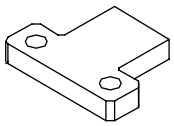

Peso adicional del portacápsulas para cápsulas más ligeras

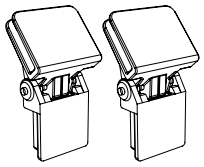

Bisagras de la cubierta antipolvo

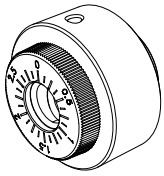

Contrapeso

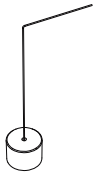

Pesa de antiskating

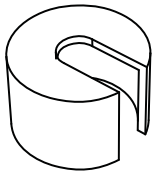

Peso adicional

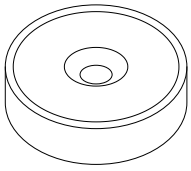

Adaptador de 45 rpm (adaptador para sencillos de 7")

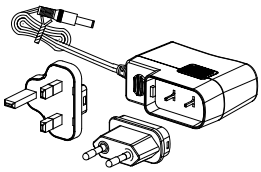

Adaptador de corriente con clavijas EU y UK

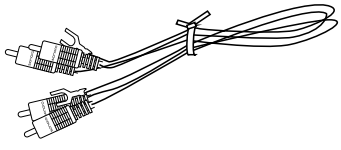

Cable RCA con masa



Plantilla de alineación

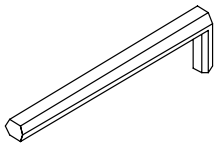

Llave Allen

Vista superior

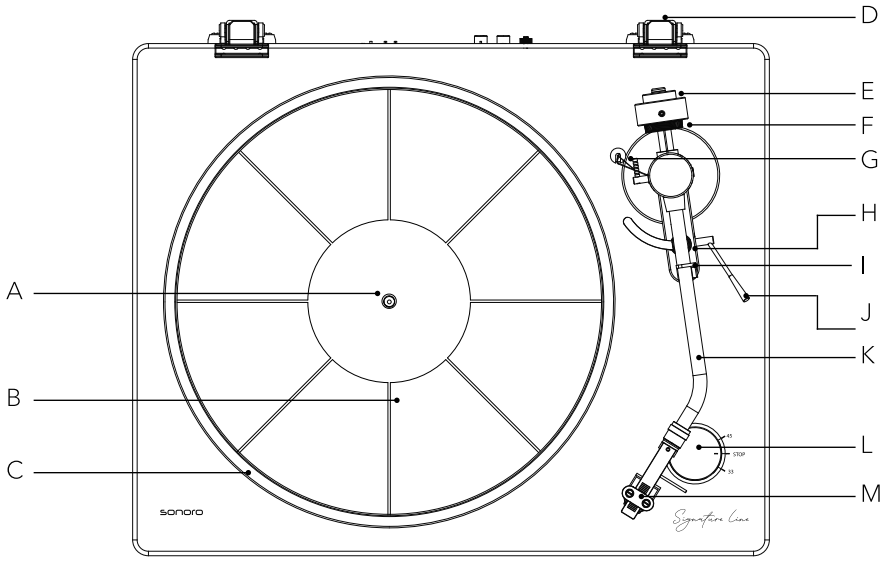

A	Eje	**B**	Alfombrilla del plato
C	Plato	**D**	Alojamiento de bisagra de la cubierta antipolvo
E	Contrapeso	**F**	Escala de ajuste
G	Pesa de antiskating	**H**	Soporte del brazo
I	Cierre del brazo	**J**	Palanca elevadora del brazo
K	Brazo	**L**	Selector de velocidad
M	Portacápsulas con cápsula		

Vista posterior y conexiones

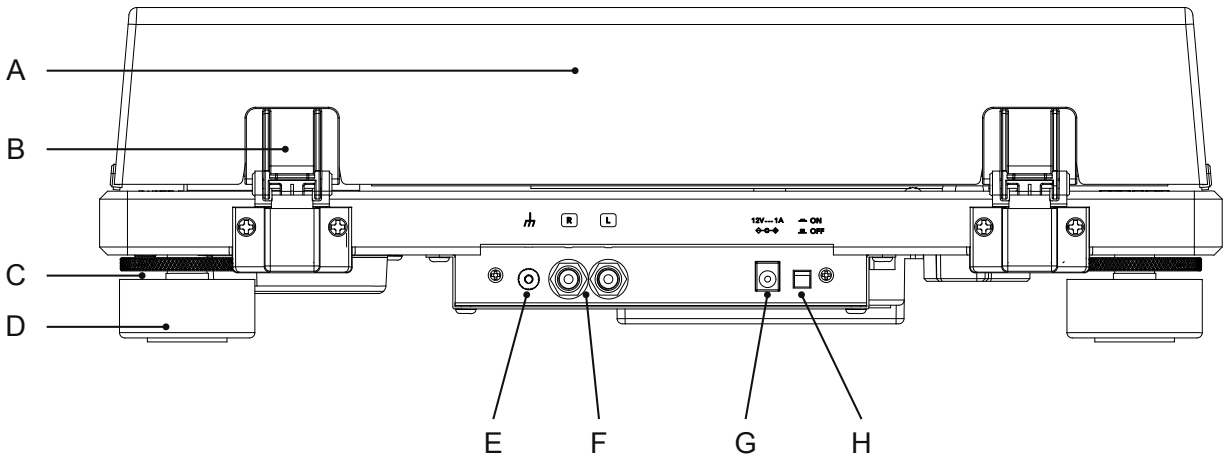

A	Cubierta antipolvo	**B**	Bisagras
C	Contratuerca	**D**	Pies
E	Terminal de masa	**F**	Salida de audio RCA
G	Entrada de corriente continua	**H**	Botón de encendido/apagado

Conectar un sistema de audio · Conectar la alimentación

Datos técnicos

Tocadiscos

Tipo	2 velocidades, funcionamiento manual
Transmisión	Por correa
Motor	Motor de corriente continua con control óptico
Velocidades	33⅓ rpm y 45 rpm
Plato	Aluminio fundido a presión, aprox. 1,5 kg, amortiguado
Lloro y trémolo	< 0,15 % (33 rpm) a 3 kHz
Relación señal/ruido	≥ 61 dB (ponderación A, 20 kHz, LPF)
Nivel de salida	5 mV (1 kHz, 5 cm/s)
Tomas de salida	RCA

Brazo

Tipo de brazo	Brazo en J con equilibrado estático
Longitud efectiva	224 mm
Voladizo	19 mm
Fuerza de apoyo ajustable	0 a 2,5 g
Peso admisible de la cápsula	5 a 9,5 g

Cápsula

Modelo	Ortofon 2M Red
Tipo	Imán móvil (MM)
Impedancia de carga recomendada	47.000 Ω
Conexión al amplificador	Entrada MM

Tensión de salida	5,5 mV (1 kHz, 5 cm/s)
Tipo de aguja	Diamante elíptico
Radio de la punta	r/R 8/18 µm
Fuerza de apoyo	1,6 a 2,0 g (valor predeterminado: 1,8 g)
Peso de la cápsula	7,2 g
Peso del portacápsulas	11 g, incluidos tornillos, tuercas y cables de conexión

General

Dimensiones (ancho × fondo × alto)	Aprox. 423 × 356 × 129 mm
Peso	Aprox. 6,94 kg
Temperatura de funcionamiento	+10 °C a +40 °C
Consumo eléctrico – encendido	< 2,4 W
Consumo eléctrico – apagado	< 0,1 W
Consumo eléctrico – otro estado de funcionamiento	< 0,3 W
Aguja de repuesto (se vende por separado)	Ortofon 2M Red / 2M Blue

Adaptador de corriente

Nombre y dirección del fabricante	Golden Profit Electronics Ltd., Shayao Chenwu Village, Shijie Town, Dongguan, Guangdong, China
Identificador del modelo	GPE012T-120100-Z
Tensión de entrada	AC 100–240 V
Frecuencia de entrada	50/60 Hz
Tensión de salida	DC 12,0 V

Corriente de salida	1 A
Potencia de salida	12,0 W
Eficiencia media en funcionamiento	Más del 82,96 %
Eficiencia con carga baja (10 %)	Aprox. 82,0 %
Consumo eléctrico sin carga	0,10 W o menos

Las especificaciones pueden cambiar sin previo aviso.

Preparación y colocación

El PLATINUM Signature debe montarse antes del primer uso.

ℹ Nota

No conecte el tocadiscos a una toma con el adaptador de corriente hasta que haya terminado el montaje.

Deje inicialmente la protección sobre la aguja durante el montaje. Retírela solo en el paso indicado.

La aguja es un componente de alta precisión. No la toque con los dedos ni la deje caer sobre el disco, ya que podría dañarla.

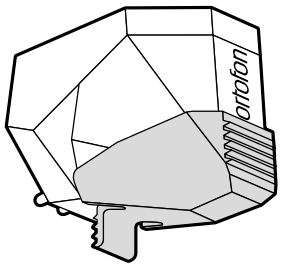

✓ Correcto

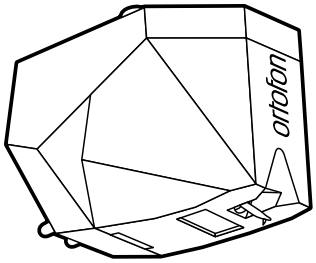

× Incorrecto

Retirar la sujeción de transporte

Retire la brida que sujeta el brazo.

Colocar el tocadiscos

1. Coloque el PLATINUM Signature sobre una superficie nivelada y estable.
2. Si la superficie es irregular, ajuste cada pie: afloje la contratuerca y gire el pie hasta la altura deseada.
3. Después, vuelva a apretar la contratuerca.

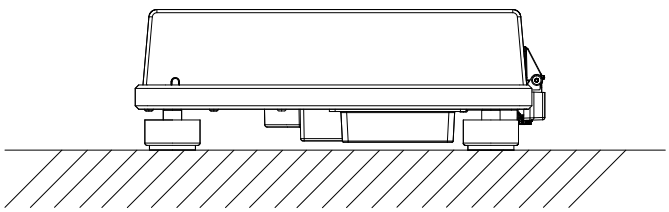

Correcto

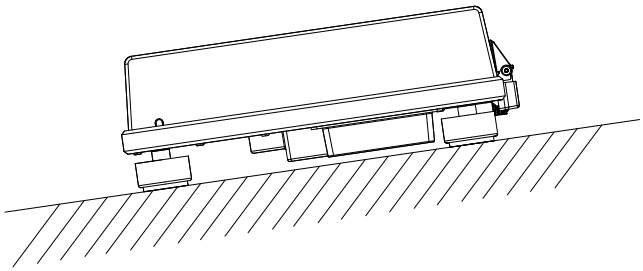

Incorrecto

Plato, correa y alfombrilla

Colocar el plato

1. Sujete el plato y colóquelo con cuidado sobre el eje.
2. Gire el plato hasta que la polea del motor sea visible por el orificio circular del plato.

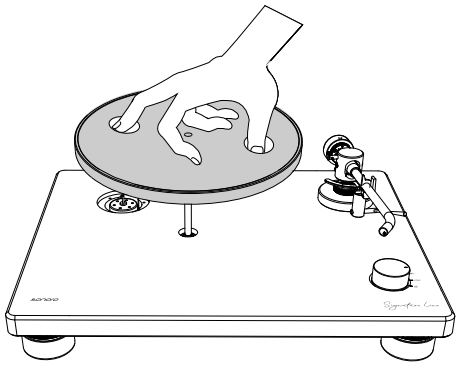

Instalar la correa

1. Tire de ambos extremos de la cinta roja y sujételos firmemente.

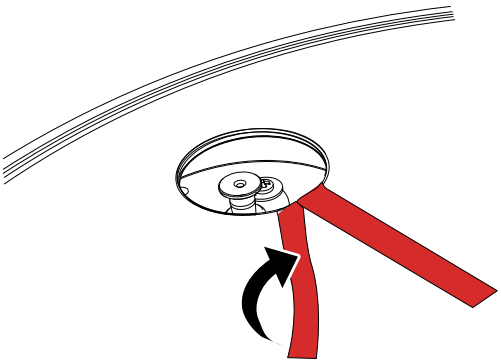

2. Coloque la correa alrededor de la polea del motor.

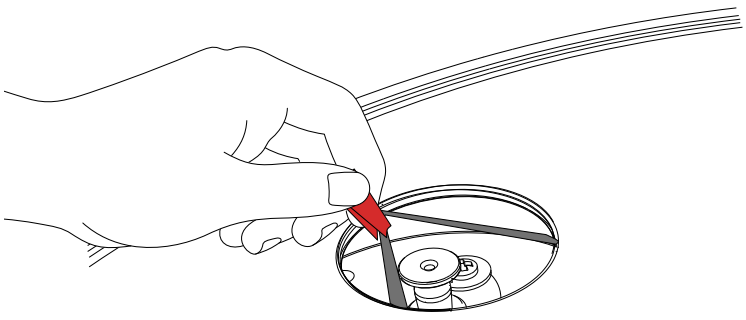

3. Asegúrese de que la correa no esté retorcida.

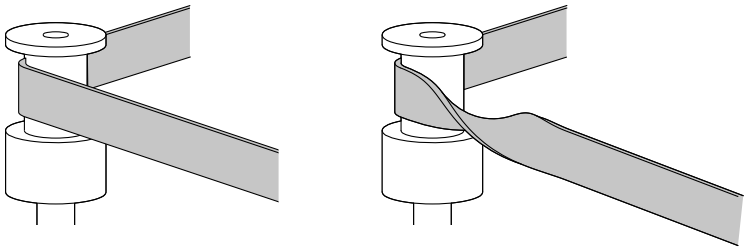

4. Retire la cinta roja de la correa.

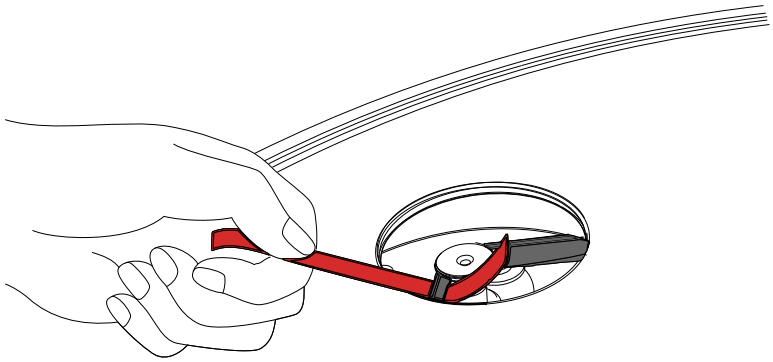

5. Gire el plato varias veces para comprobar que la correa está bien asentada y gira suavemente.

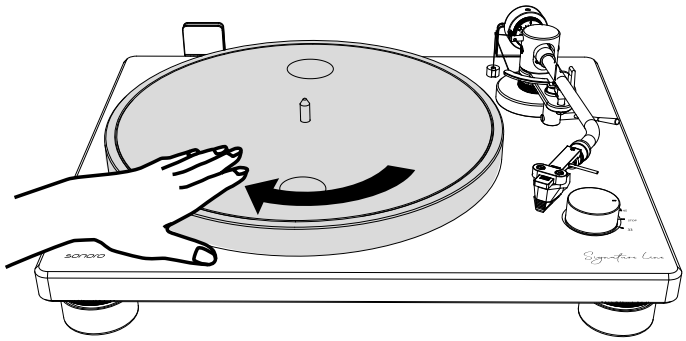

Colocar la alfombrilla del plato

La alfombrilla tiene una cara superior y una inferior. Para que funcione correctamente, la **cara de fieltro debe mirar hacia abajo**. Coloque la alfombrilla sobre el plato.

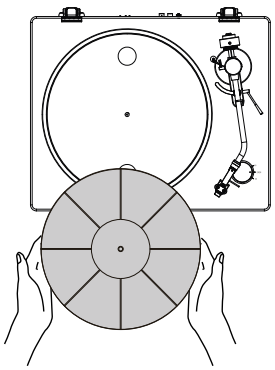

Montar el contrapeso y el portacápsulas

Montar el contrapeso

1. Coloque el contrapeso en el extremo del brazo. La escala debe mirar hacia delante.
2. Presiónelo suavemente hacia delante mientras lo gira lentamente en sentido antihorario.

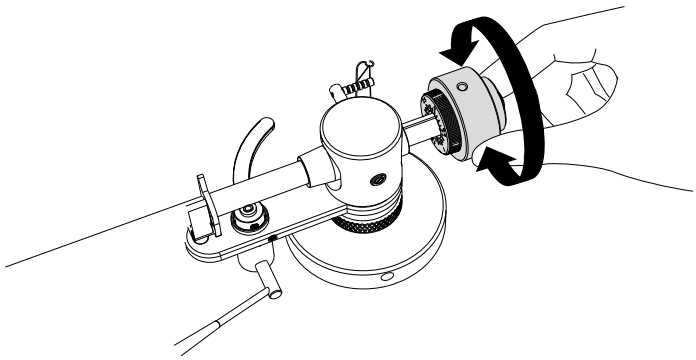

Insertar el portacápsulas

1. Introduzca el portacápsulas en el extremo delantero del brazo.
2. Gire la tuerca de bloqueo en sentido horario para fijar el portacápsulas.

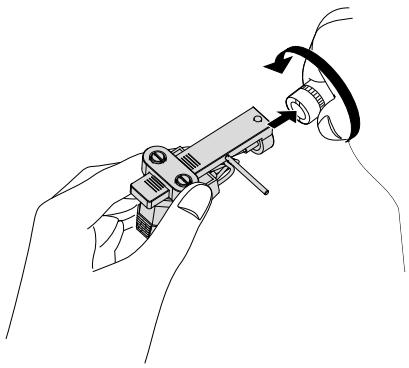

Retirar la protección de la aguja

1. Sujete la protección por delante y por detrás mientras presiona el cierre de la parte posterior.
2. Tire lentamente de la protección hacia abajo.

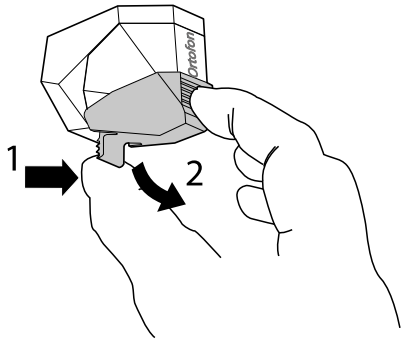

Equilibrar el brazo

Colgar inicialmente la pesa de antiskating

Coloque el lazo de la pesa de antiskating sobre el eje guía en la ranura delantera y pase el hilo por el ojal del soporte guía.

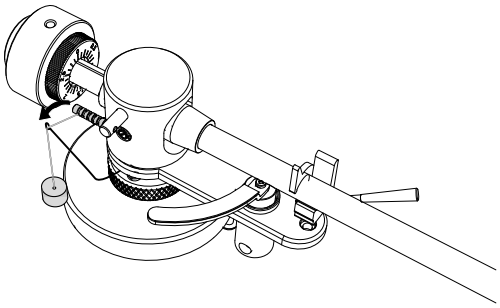

Posicionar el brazo

1. Abra el cierre del brazo.

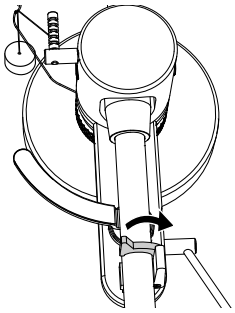

2. Sujete el portacápsulas con un dedo y mueva el brazo sobre el plato.

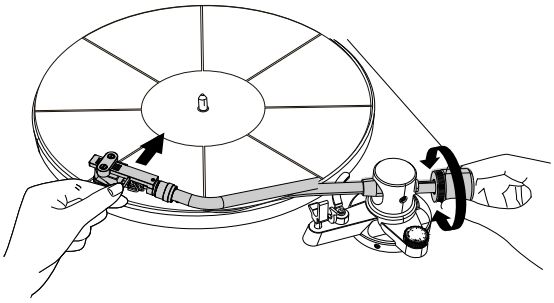

3. Ajuste el contrapeso para que el brazo **flote paralelo al plato**.

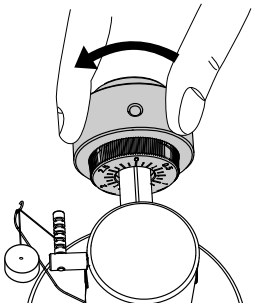

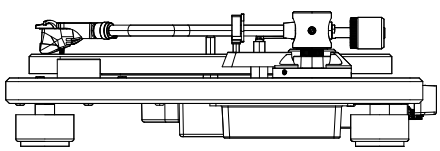

Correcto

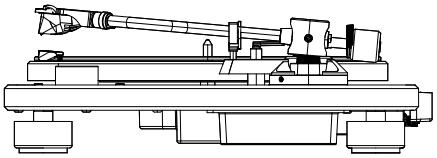

Incorrecto

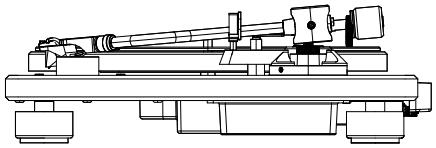

Incorrecto

4. Devuelva el brazo a su posición original.
5. Bloquee el cierre del brazo.

Ajuste la posición definitiva de la pesa de antiskating en el siguiente paso.

Ajustar la fuerza de apoyo y el antiskating

Ajustar la fuerza de apoyo

Requisito: el brazo está equilibrado.

1. Gire el anillo del contrapeso hasta alinear la línea central de la escala con **0**.
2. Gire **solo el anillo**. El contrapeso no debe girar con él.

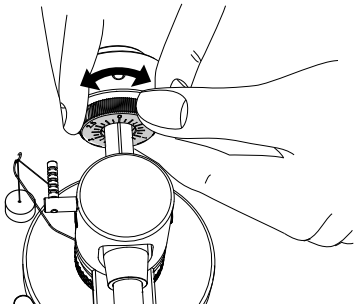

3. Después, gire el contrapeso y la escala a la vez para ajustar la fuerza de apoyo adecuada para la cápsula.
4. Para la cápsula **Ortofon 2M Red suministrada, la fuerza de apoyo recomendada es de 1,8 g**.
5. Fije con cuidado el contrapeso con el tornillo de cabeza hexagonal y la llave Allen suministrada.

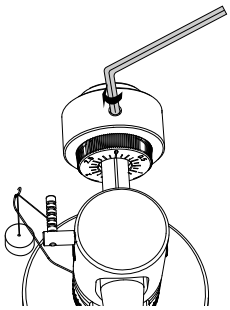

Ajustar la fuerza de antiskating

La aguja debe recorrer el centro del surco del disco. Así se evitan distorsiones acústicas y un desgaste irregular de la aguja y de los discos.

- Si el brazo empuja demasiado hacia fuera, se distorsiona el canal derecho.
- Si tira demasiado hacia dentro, se distorsiona el canal izquierdo.

La fuerza de antiskating debe ajustarse según la fuerza de apoyo y el perfil de la aguja.

Para la **Ortofon 2M Red** suministrada, coloque el lazo de la pesa de antiskating en la **segunda ranura contando desde atrás**.

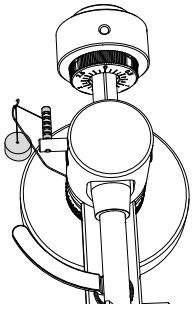

Otras cápsulas Ortofon 2M

Cápsula	Ajuste
Ortofon 2M Blue	Segunda ranura desde atrás
Ortofon 2M Bronze	Primera ranura desde atrás más pesa adicional de antiskating
Ortofon 2M Black	Tercera ranura desde atrás más pesa adicional de antiskating

Nota

Para ajustar la fuerza de antiskating de otras cápsulas, consulte a su distribuidor especializado o utilice un disco con señales de prueba adecuadas.

Montar y utilizar la cubierta antipolvo

Nota

La cubierta antipolvo protege los componentes delicados del tocadiscos. Manténgala cerrada cuando no utilice el dispositivo.

- No abra ni cierre la cubierta mientras se reproduce un disco.
- Tenga cuidado de no pillarse los dedos al abrirla y cerrarla.
- No coloque nada sobre la cubierta antipolvo.

Montar la cubierta antipolvo

1. Alinee las bisagras con los soportes de la cubierta antipolvo e insértelas.
2. Inserte completamente las bisagras en los alojamientos de la parte posterior del tocadiscos.

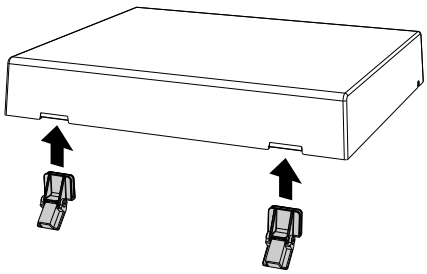

1 · Instalar las bisagras

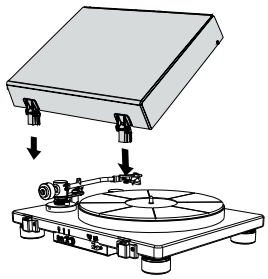

2 · Colocar la cubierta antipolvo

Abrir la cubierta antipolvo

1. Sujete el borde delantero y levante con cuidado la cubierta hasta el tope.
2. La cubierta permanece abierta en esa posición.

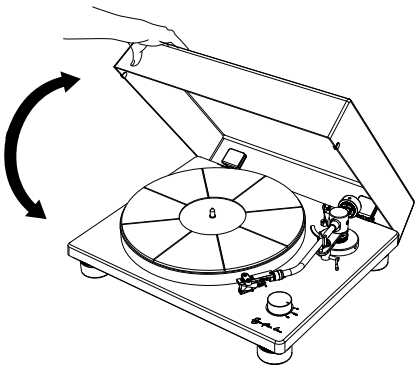

Cerrar la cubierta antipolvo

Baje con cuidado la cubierta hasta cerrarla.

Conectar un sistema de audio

La Ortofon 2M Red instalada es una **cápsula MM**. Por tanto, configure su sistema de audio o preamplificador de fono en **MM, no en MC**.

> ℹ **Nota**
>
> El sistema de audio o amplificador conectado debe estar apagado y con el volumen bajo.
>
> Antes de encender el sistema de audio y el PLATINUM Signature, todas las conexiones deben estar bien realizadas y el preamplificador correctamente ajustado. De lo contrario, pueden producirse zumbidos fuertes que dañen el sistema de audio o los altavoces.

Realizar la conexión RCA

Conecte el PLATINUM Signature al sistema de audio con el cable RCA suministrado. Utilice la entrada de fono MM del sistema de audio.

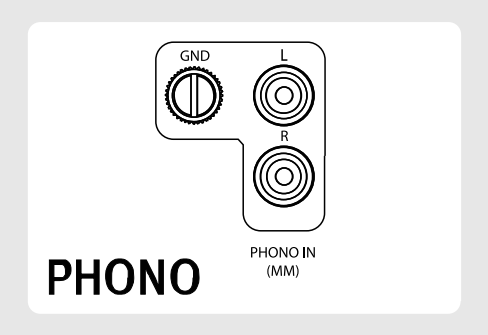

Conectar el cable de masa

Si su sistema de audio tiene un amplificador de fono integrado, normalmente dispondrá de terminal de masa. Atornille el cable de masa a ambos dispositivos.

- El terminal de masa del PLATINUM Signature **no es una conexión de tierra de protección**.
- Según el sistema de audio, el cable de masa puede tener el efecto contrario y provocar zumbidos. En ese caso, no es necesario conectarlo.
- Recomendamos conectar el PLATINUM Signature al terminal de masa de un MAESTRO Quantum.

Adaptador de corriente y alimentación

Advertencia: ¡riesgo de descarga eléctrica!

Nunca introduzca el enchufe desmontable solo en una toma, sin el adaptador de corriente.

Asegúrese de que el enchufe y el adaptador estén correctamente bloqueados entre sí.

Montar el enchufe en el adaptador

1. Tire del clip hacia abajo y manténgalo sujeto.
2. Introduzca la esquina redondeada del enchufe en la parte superior del adaptador.
3. Presione el enchufe deseado perpendicularmente sobre los contactos del adaptador hasta introducirlo por completo.
4. Suelte el clip y bloquee el adaptador de corriente.

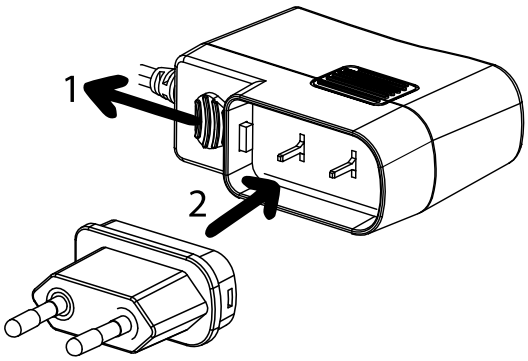

Retirar el enchufe del adaptador

1. Tire del clip hacia abajo y manténgalo sujeto.
2. Extraiga el enchufe perpendicularmente del adaptador de corriente.

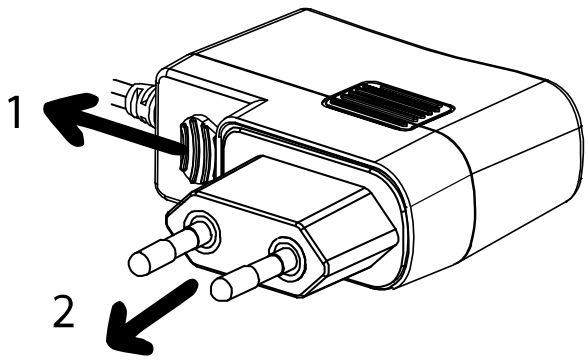

Conectar el adaptador de corriente

Realice primero todas las demás conexiones.

1. Conecte el adaptador de corriente suministrado a la entrada de corriente continua del tocadiscos.
2. Enchufe el adaptador de corriente a una toma de corriente.

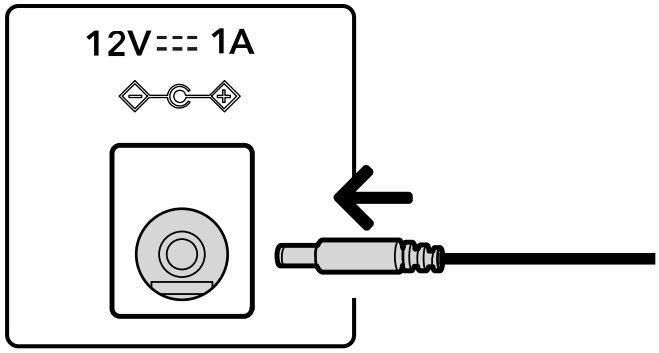

Reproducir discos

Nota

Reduzca el volumen del dispositivo de audio antes de reproducir un disco. El fuerte chasquido al entrar la aguja en el surco de entrada puede dañar los altavoces o el dispositivo de audio. Espere a que la cápsula esté completamente bajada antes de ajustar el volumen.

- Incluso los discos nuevos pueden producir chasquidos al reproducirse. Este ruido es característico de los vinilos.
- Coloque solo un disco cada vez sobre el plato.
- Cierre la cubierta antipolvo para reproducir y evitar que se acumule polvo.
- No detenga el giro del plato con la mano durante la reproducción.
- Un volumen excesivo puede provocar realimentación acústica. Reduzca el volumen del amplificador y aísle acústicamente el tocadiscos.

Encender el dispositivo

1. Pulse el botón de encendido/apagado de la parte posterior del tocadiscos para encenderlo.
2. Abra con cuidado la cubierta antipolvo.

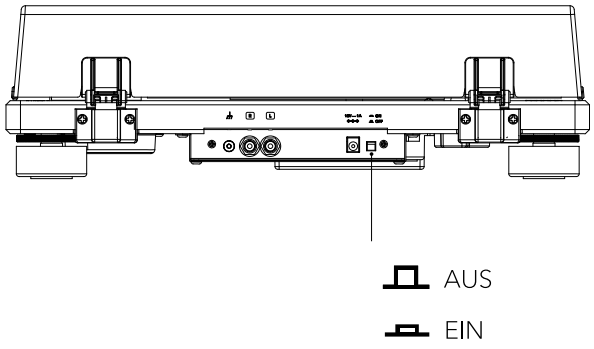

Colocar el disco

1. Coloque el disco sobre la alfombrilla. El eje debe pasar por su orificio central.
2. Para los sencillos, utilice el adaptador suministrado.

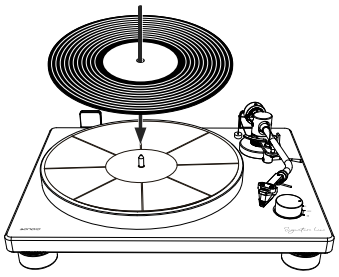

A · Colocar el disco

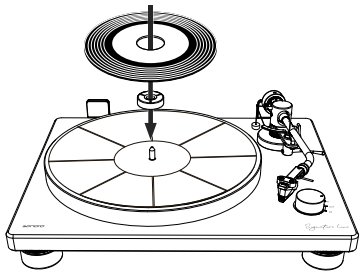

B · Sencillo con adaptador

Seleccionar la velocidad

La velocidad de reproducción suele figurar en la etiqueta del disco. El tocadiscos se puede ajustar a **33⅓ rpm** o **45 rpm**.

1. Ponga el selector de velocidad en la posición adecuada para el disco: **33** o **45**.
2. Abra el cierre del brazo.

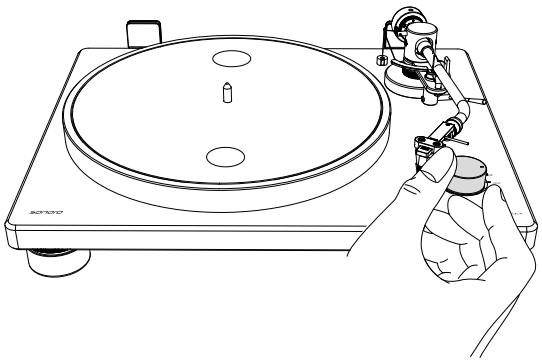

Iniciar la reproducción

1. Sujete el portacápsulas con un dedo y lleve el brazo sobre el borde del disco o sobre la pista por la que quiera empezar.
2. Baje lentamente el brazo con el elevador hasta que la aguja toque el disco y comience la reproducción.
3. Cierre con cuidado la cubierta antipolvo.

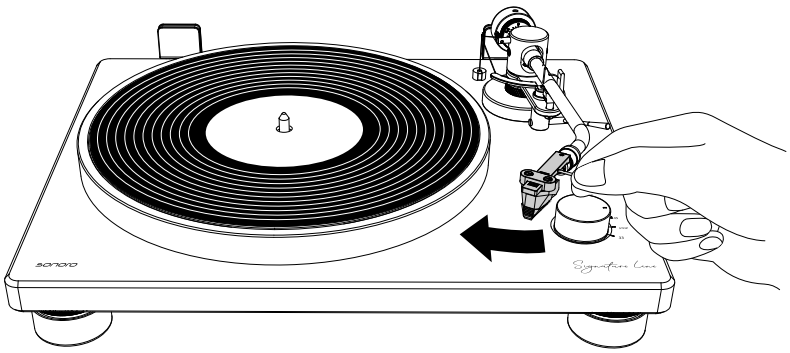

Finalizar la reproducción

Nota

El PLATINUM Signature es un tocadiscos manual. No dispone **ni de parada automática ni de gestión automática de la energía**.

Al terminar un disco, eleve siempre manualmente el brazo con el elevador para evitar daños en la aguja y el disco.

1. Levante el elevador del brazo.
2. Sujete el portacápsulas con un dedo y devuelva el brazo a su posición original.
3. Gire el selector de velocidad a **STOP**. El plato se detiene y el dispositivo pasa a un modo de bajo consumo.
4. Pulse el botón de encendido/apagado de la parte posterior para apagar el tocadiscos cuando no lo utilice.

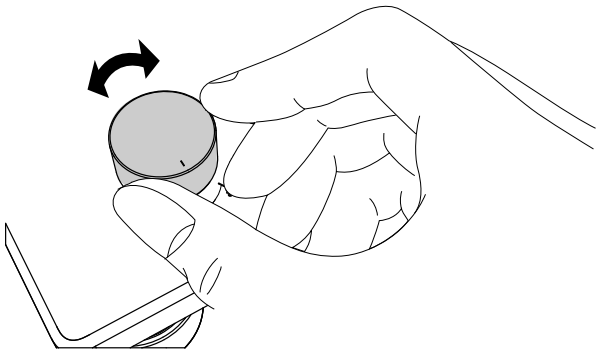

En la posición **STOP**, el dispositivo no está completamente desconectado de la alimentación.

Limpiar el dispositivo y la aguja

Colocar la protección

Coloque la protección sobre la aguja:

1. Sujete la protección por delante y por detrás.
2. Alinéela con la parte delantera de la cápsula y elévela lentamente.

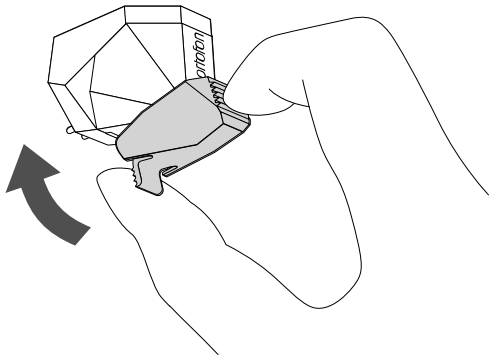

Limpiar el tocadiscos y la cubierta antipolvo

- Utilice un paño suave y seco.
- Si la suciedad no desaparece, utilice un paño ligeramente húmedo. Seque después el tocadiscos con un paño suave y seco.
- No utilice soluciones químicas como alcohol, bencina o disolvente de pintura. Pueden dañar la superficie.

Limpiar la aguja

Las agujas son piezas de precisión. Manipúlelas con cuidado para evitar doblarlas o dañarlas. Un cantiléver doblado o una aguja dañada no siguen correctamente el surco y pueden dañar los discos o provocar otros fallos.

- No limpie la aguja con disolvente ni otros productos químicos.
- Si la aguja está muy sucia, utilice un cepillo pequeño. No se incluye en el paquete.
- Mueva el cepillo **de atrás hacia delante**. No cepille transversalmente a la aguja.

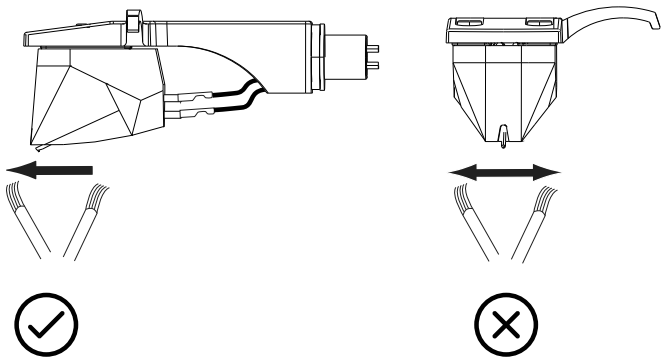

Transporte y envío

Retirar la cubierta antipolvo

1. Abra completamente la cubierta antipolvo.
2. Sujete ambos lados cerca de la parte inferior de la cubierta.
3. Tire con cuidado de la cubierta hacia arriba para sacarla de los alojamientos de las bisagras.

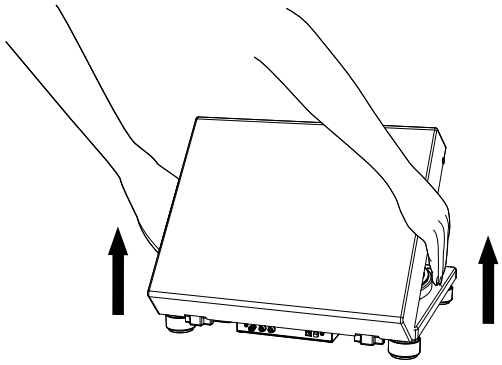

Transportar el tocadiscos

1. Bloquee el cierre del brazo.
2. Apague el tocadiscos y desenchufe el adaptador de corriente de la toma.
3. Desconecte todos los cables del tocadiscos.
4. Coloque la protección sobre la aguja.
5. Sujete firmemente el tocadiscos por debajo durante el transporte.
6. Reajuste la fuerza de apoyo y el antiskating, si es necesario, al volver a ponerlo en funcionamiento.

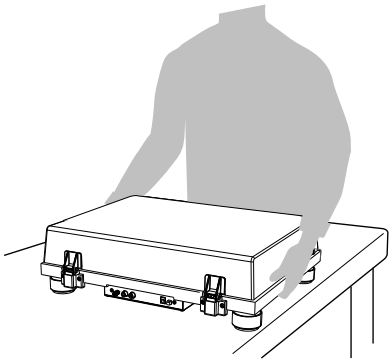

Embalar para transporte o envío

Precaución

Utilice el embalaje original siempre que sea posible. Ofrece la mejor protección, especialmente para envíos de reparación. Utilice un embalaje suficientemente resistente y protector para evitar daños de transporte.

Si ya no dispone del embalaje original:

1. Envuelva las piezas con plástico de burbujas o un material protector similar.
2. Retire la cubierta antipolvo y envuélvala con cuidado.
3. Retire con cuidado el plato y la alfombrilla y envuelva ambos. No enrolle ni doble la alfombrilla.
4. Coloque el protector de la aguja. Retire el portacápsulas con la cápsula y el contrapeso del brazo y envuelva cuidadosamente esas piezas.
5. Bloquee el cierre del brazo y asegúrelo en su posición con un poco de cinta adhesiva.
6. Envuelva con cuidado el tocadiscos.

Sustituir la aguja

Una aguja desgastada reduce la calidad de sonido y puede dañar los discos. Sustitúyala después de unas **1.000 horas de reproducción** por una aguja de repuesto indicada.

- Utilice una aguja para **Ortofon 2M Red / 2M Blue**.
- Para utilizar la aguja de una **2M Bronze o 2M Black**, debe cambiarse toda la cápsula.
- Siga también las instrucciones del manual de la aguja de repuesto.

Retirar la aguja

1. Mantenga la protección puesta sobre la aguja.
2. Separe el portacápsulas del brazo.
3. Sujete la cápsula con una mano. Con el pulgar y el índice de la otra, sujete la carcasa de plástico de la aguja y extráigala de la cápsula.

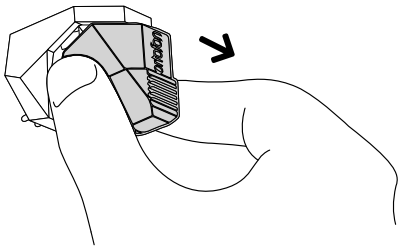

Instalar la aguja nueva

1. Introduzca con cuidado la aguja de repuesto en la cápsula por delante.
2. Asegúrese de que la aguja esté completamente introducida en la cápsula.
3. Vuelva a montar el portacápsulas en el brazo.

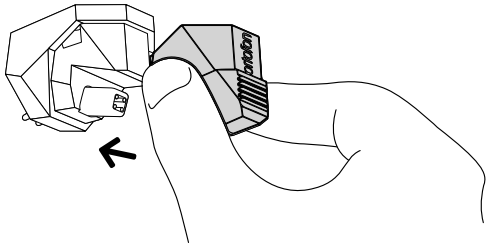

Sustituir la cápsula

El PLATINUM Signature se suministra de serie con una **Ortofon 2M Red**.

> **Nota**
>
> Si utiliza otra cápsula, puede ser necesario ajustar el voladizo, la fuerza de apoyo, el antiskating y la altura del brazo. En caso de duda, consulte a su distribuidor especializado.
>
> Para otras cápsulas Ortofon 2M, consulte Fuerza de apoyo y antiskating.

Desmontar y montar la cápsula

1. Mantenga la protección puesta sobre la aguja.
2. Retire el portacápsulas del brazo.
3. Retire primero los tornillos y las arandelas con un destornillador plano y después saque la cápsula del portacápsulas.
4. Atornille ligeramente la cápsula nueva al portacápsulas para que todavía pueda desplazarse.
5. Vuelva a montar el portacápsulas en el brazo. El montaje se describe en Contrapeso y portacápsulas.
6. Apriete ligeramente los tornillos con un destornillador plano y ajuste después el Voladizo.

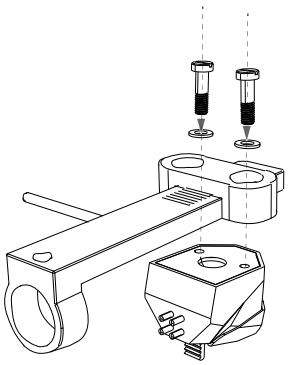

La ilustración muestra los tornillos, las arandelas de plástico, la cápsula y los contactos de su parte posterior.

Conectar los cables del portacápsulas

Señal	Color del cable
Canal izquierdo + (L+)	Blanco
Canal izquierdo – / masa (LG)	Azul
Canal derecho + (R+)	Rojo
Canal derecho – / masa (RG)	Verde

Siga las instrucciones de la cápsula nueva para el montaje y la conexión de los cables del portacápsulas. El código de colores Ortofon 2M se muestra en las instrucciones de montaje de Ortofon.

Ajustar el voladizo y la altura del brazo

Ajustar el voladizo

1. Retire temporalmente la pesa de antiskating.
2. Coloque la plantilla de alineación del PLATINUM Signature entre el eje y el brazo, debajo del soporte del brazo.
3. Retire el protector de la aguja de la cápsula nueva y baje el brazo con cuidado sobre la plantilla.
4. Alinee exactamente la aguja con la marca de ajuste. Esto se aprecia mejor desde el lado izquierdo.
5. Cuando la aguja esté exactamente alineada, el voladizo será correcto. Apriete con cuidado los tornillos de la cápsula. Las líneas blancas del portacápsulas pueden servir de guía.
6. Ajuste después la fuerza de apoyo.

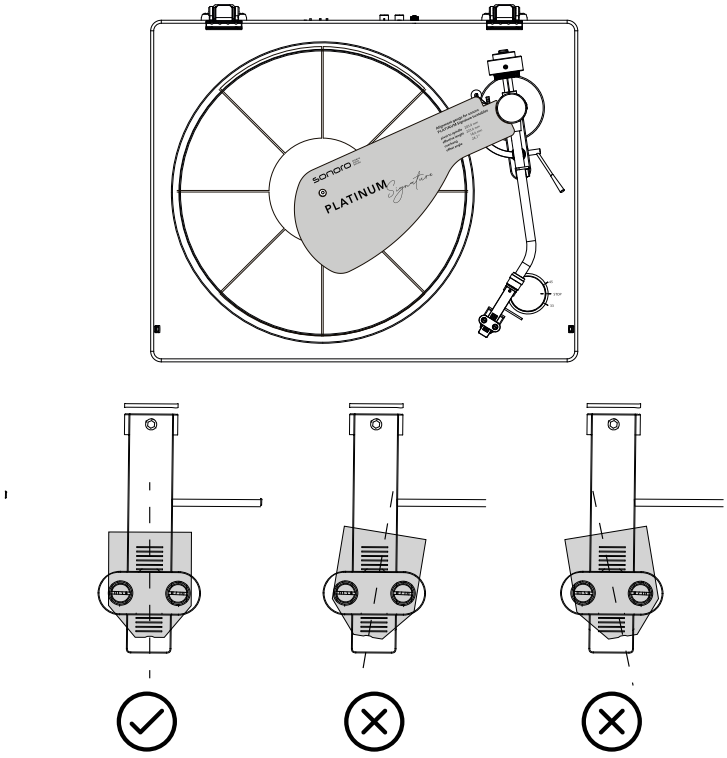

Ajustar la altura del brazo y el VTA

Si la cápsula nueva tiene una altura diferente, debe reajustarse el **VTA (Vertical Tracking Angle, ángulo de seguimiento vertical)**. El objetivo es colocar la aguja correctamente en el surco.

1. Coloque un disco, preferiblemente antiguo, y baje el brazo.
2. Obsérvelo de lado, a la misma altura. El brazo debe quedar paralelo al disco.
3. Si el brazo está más bajo por delante, bájelo en el pivote trasero. Si está más alto por delante, elévelo en el pivote trasero.
4. También puede servir el espaciador suministrado. Se monta entre la cápsula y el portacápsulas.

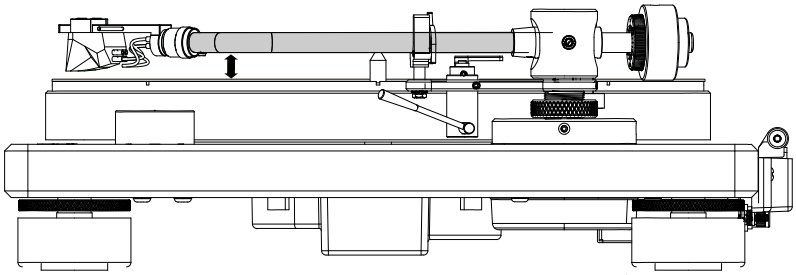

Ajustar la altura en el pivote del brazo

1. Afloje el tornillo moleteado del pivote girándolo en sentido antihorario.
2. Afloje el tornillo lateral con la llave Allen.
3. Ajuste la altura de modo que el brazo bajado sobre el disco quede paralelo a este.
4. Vuelva a apretar el tornillo Allen y asegure el tornillo moleteado del pivote.

i Nota

La posición del tornillo moleteado puede servir de referencia para ajustar la altura del brazo.

En el orificio trasero de la base del brazo **no hay ningún tornillo que deba ajustarse**.

Después de estas operaciones, vuelva a ajustar la fuerza de antiskating.

Sustituir la correa

La correa se desgasta con el tiempo y puede romperse. En ese caso, sustitúyala por una nueva. Puede conseguir una correa de repuesto en su distribuidor o en el servicio de atención al cliente.

Retirar la correa antigua

1. Apague el tocadiscos y el dispositivo de audio conectado y desenchufe el adaptador de corriente de la toma.
2. Retire la alfombrilla del plato.
3. Gire el plato hasta que la polea del motor sea visible por el orificio circular.
4. Retire la correa de la polea del motor.
5. Introduzca un dedo y el pulgar en los orificios redondos del plato y retírelo hacia arriba.

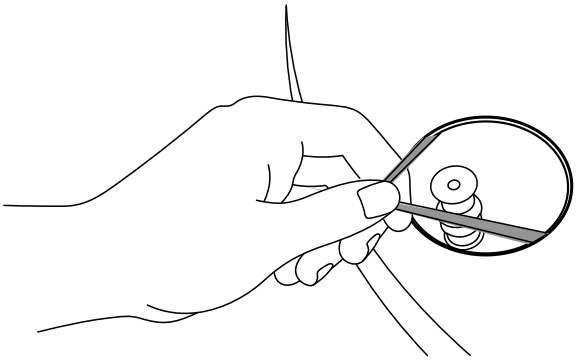

Instalar la correa nueva

1. Dé la vuelta al plato y retire la correa antigua.
2. Coloque la correa nueva alrededor del círculo interior del plato invertido.
3. Complete el montaje siguiendo las instrucciones de Plato, correa y alfombrilla.

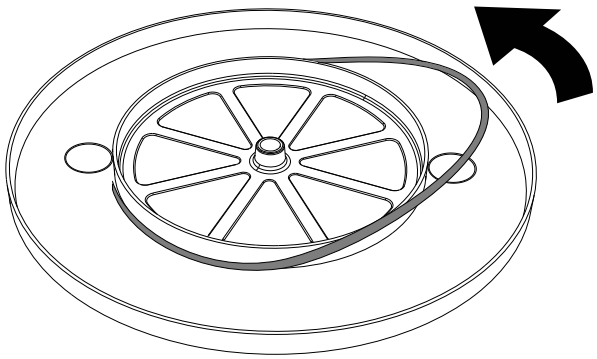

Solución de problemas

Los dispositivos eléctricos pueden funcionar incorrectamente sin estar averiados. Compruebe con las siguientes indicaciones si puede solucionar el problema por su cuenta.

El plato no gira.

Posible causa: El tocadiscos no está encendido.

Solución: Compruebe el botón de encendido/apagado trasero. Debe estar pulsado.

El plato gira, pero no hay sonido o es demasiado bajo.

Posible causa: La protección sigue puesta en la cápsula.

Solución: Retire la protección.

Posible causa: El brazo no está bajado sobre el disco.

Solución: Baje el brazo.

Posible causa: El sistema de audio conectado está mal configurado.

Solución: Compruebe los ajustes del sistema de audio, por ejemplo MC seleccionado en lugar de MM.

Posible causa: La aguja está dañada.

Solución: Compruebe la aguja y sustitúyala si es necesario.

Posible causa: La aguja o la cápsula no está bien ajustada.

Solución: Compruebe la cápsula. Introduzca la aguja por completo si es necesario.

La reproducción salta: la aguja se desliza hacia fuera.

Posible causa: El antiskating no está correctamente ajustado.

Solución: Reduzca ligeramente la fuerza de antiskating.

La reproducción salta: la aguja se desliza hacia dentro.

Posible causa: El antiskating no está correctamente ajustado.

Solución: Aumente ligeramente la fuerza de antiskating.

La aguja salta.

Posible causa: El disco está deformado.

Solución: Cambie el disco.

Posible causa: El disco está rayado.

Solución: Cambie el disco.

Ruido de fondo excesivo.

Posible causa: Hay polvo en la aguja o en el disco.

Solución: Quite el polvo.

Ruido retumbante.

Posible causa: Las vibraciones del suelo o de altavoces cercanos afectan al tocadiscos.

Solución: Aísle el tocadiscos de las vibraciones.

Zumbido.

Posible causa: El cable de masa no está correctamente conectado.

Solución: Compruebe si el cable de masa está correctamente conectado.

Posible causa: Según el sistema de audio, conectar el cable de masa puede provocar zumbidos. El cable tiene entonces el efecto contrario.

Solución: En ese caso, no debe conectarse el cable de masa.

Más información: Fuerza de apoyo y antiskating · Limpieza · Conectar un sistema de audio.

Garantía

Las siguientes condiciones se aplican a las reclamaciones de garantía, sin limitar sus derechos legales:

- Las reclamaciones de garantía solo pueden presentarse dentro de un plazo máximo de **2 años** (**1 año en Norteamérica y Australia**) desde la fecha de compra.
- Durante el período de garantía, sonoro audio GmbH subsanará gratuitamente, a su elección mediante reparación o sustitución del PLATINUM Signature, los defectos debidos a fallos de material o fabricación.
- Para reclamaciones, contacte con nuestro servicio de atención al cliente. Los datos figuran en Información del documento o en sonoro.com.
- La reparación o sustitución del PLATINUM Signature no inicia un nuevo período de garantía. El plazo sigue siendo de 2 años, o de 1 año en Norteamérica y Australia, desde la fecha de compra.
- Se excluyen los daños por uso inadecuado, desgaste y consumo normales, así como los defectos que afecten de forma insignificante al valor o la utilidad del PLATINUM Signature. La garantía también se anula si interviene alguien ajeno al centro de servicio autorizado.
- Esta garantía no limita ni anula el derecho del comprador a ejercer gratuitamente los recursos legales por defectos.

Declaración de conformidad

Fabricante:

sonoro audio GmbH

Hammer Landstraße 45

41460 Neuss

Alemania

Tel. +49 2131 8834-141

Fax +49 2131 7517-599

support@sonoro.com

El **PLATINUM Signature (SO-2200)** cumple las directivas de la UE aplicables.

El texto completo de la declaración UE de conformidad está disponible en:

sonoro.com/support