sonoro

GEBRUIKSAANWIJZING

PLATINUM Automatic EAS

Nederlands

Inhoudsopgave

Documentinformatie 3

Veiligheidsinformatie 4

Inhoud van de verpakking 7

Bovenaanzicht 8

Achteraanzicht en aansluitingen 9

Technische gegevens 10

Voorbereiding en plaatsing 13

Draaiplateau, aandrijfriem en mat 14

Contragewicht en headshell monteren 17

De toonarm uitbalanceren 18

Naalddruk en anti-skating instellen 20

De stofkap monteren en gebruiken 21

Audiosysteem en voorversterker 22

Netadapter en voeding 24

Bluetooth-luidsprekers en hoofdtelefoons verbinden 26

Via USB opnemen op een computer 28

Platen afspelen 29

Het apparaat en de naald reinigen 32

Transport en verzending 33

De naald vervangen 35

Het element vervangen 36

De overhang instellen 37

De aandrijfriem vervangen 38

Problemen oplossen 39

Garantie 42

Conformiteitsverklaring 43

Documentinformatie

Gebruiksaanwijzing voor het apparaat:
PLATINUM Automatic EAS

- Lees deze handleiding zorgvuldig.
- Bewaar de handleiding op een toegankelijke plaats.
- Volg de aanwijzingen in de bijbehorende veiligheidshandleiding.
- Geef bij overdracht van het apparaat ook deze handleiding en de bijbehorende veiligheidshandleiding mee.

Deze handleiding maakt deel uit van het product en is auteursrechtelijk beschermd. Vermenigvuldiging, herdruk en verspreiding vereisen toestemming.

Beginnen met de installatie

De PLATINUM Automatic EAS moet vóór het eerste gebruik worden gemonteerd en ingesteld. Begin met de Veiligheidsinformatie en Voorbereiding en plaatsing.

Video over de PLATINUM Automatic EAS

Als aanvulling op de handleiding kunt u deze video bekijken:

Video rechtstreeks op YouTube bekijken
(https://www.youtube.com/watch?v=xnl8ouOisMw&t=16s)

Fabrikant

sonoro audio GmbH
Hammer Landstraße 45
41460 Neuss
Duitsland

Tel. +49 2131 8834-141
Fax +49 2131 7517-599
support@sonoro.com

Hulp nodig?

Bezoek onze ondersteuningswebsite voor meer informatie.

U vindt ook meer informatie op ons YouTube-kanaal.

Handelsmerken

Het Bluetooth®-woordmerk en de logo's zijn eigendom van Bluetooth SIG, Inc. en worden door sonoro audio GmbH onder licentie gebruikt. Andere handelsmerken en handelsnamen zijn eigendom van hun respectieve eigenaren.

Veiligheidsinformatie

Inleiding

De volgende veiligheids- en bedieningsinstructies helpen u de PLATINUM Automatic EAS eenvoudig en veilig te gebruiken.

- Lees deze veiligheidsinstructies en de handleiding voordat u het apparaat gebruikt.
- Bewaar de documenten op een geschikte, toegankelijke plaats.
- Geef deze documenten mee als u het apparaat aan iemand anders overdraagt.
- Het niet opvolgen van de instructies kan ernstig letsel en schade aan het apparaat veroorzaken.
- De fabrikant aanvaardt geen aansprakelijkheid voor schade door het niet opvolgen van de instructies.

Beoogd gebruik

Het apparaat is uitsluitend bestemd voor privégebruik en is niet geschikt voor commercieel gebruik. Gebruik het alleen zoals beschreven in deze handleiding. Meer informatie vindt u op sonoro.com.

Elk ander gebruik is verboden. De fabrikant aanvaardt geen aansprakelijkheid voor schade door gebruik anders dan waarvoor het apparaat bestemd is.

Kinderen en personen met een beperkt waarnemingsvermogen

- Laat het apparaat niet onbeheerd achter en gebruik het niet wanneer kinderen of personen die de gevaren niet kunnen inschatten in de buurt zijn.
- Personen, inclusief kinderen, die het apparaat door hun lichamelijke, zintuiglijke of geestelijke vermogens of gebrek aan ervaring of kennis niet veilig kunnen gebruiken, mogen het alleen onder toezicht of na instructie van een verantwoordelijke persoon gebruiken. Houd het apparaat buiten hun bereik.
- Verpakkingsmateriaal is geen speelgoed. Er bestaat verstikkingsgevaar.

Voeding

Waarschuwing: gevaar voor elektrische schokken

Het apparaat werkt op elektriciteit. Volg deze instructies om elektrische schokken, brand en schade te voorkomen.

- Raak de stekker nooit met natte handen aan.
- Trek altijd rechtstreeks aan de stekker om deze uit het stopcontact te halen. Trek nooit aan de kabel, omdat die hierdoor kan beschadigen.
- Het stopcontact en de stekker moeten altijd vrij toegankelijk blijven, zodat u het apparaat in een noodgeval direct van het lichtnet kunt loskoppelen.
- Zorg dat de voedingskabel niet wordt geknikt, geklemd of overreden. Leg de kabel zo dat niemand erover kan struikelen en kinderen er niet bij kunnen.
- Houd het apparaat uit de buurt van regen, vocht en warmtebronnen.
- Gebruik het apparaat alleen als de netspanning op het typeplaatje en de netadapter overeenkomt met die van het stopcontact. Een verkeerde spanning kan het apparaat vernielen.

- Gebruik uitsluitend de meegeleverde of in deze handleiding genoemde netadapter met de bijbehorende voedingskabel.
- Koppel het apparaat bij langdurig niet-gebruik volledig los van het lichtnet om brand te voorkomen. Trek hiervoor de stekker uit het stopcontact.

Markeringen voor de voeding

Markering	Betekenis
	**Beschermingsklasse II:** Bescherming door dubbele of versterkte isolatie.
	**Wisselstroom:** Markering voor de betreffende voeding.
	**Gelijkstroom:** Markering voor de betreffende voeding.

Transport en verzending

Onjuist transport of verzending kan het apparaat of een achtergebleven plaat beschadigen en storingen veroorzaken.

- Berg het apparaat tijdens vervoer in een voertuig zo op dat het de inzittenden niet in gevaar brengt.
- Bescherm de voorkant, randen en hoeken tegen druk en overmatige belasting. Kantel het apparaat niet over zijn hoeken of randen en zet het niet ondersteboven.
- Gebruik voor transport of verzending indien mogelijk de originele verpakking. Bewaar deze daarvoor.
- Gebruik als de originele verpakking ontbreekt een doos die groot genoeg is en vul de lege ruimte met geschikt verpakkingsmateriaal, zoals polystyreen.
- Neem de plaat vóór transport of verzending van het draaiplateau.
- Volg ook de apparaatspecifieke voorbereidingen onder Transport en verzending.

Omgevingsomstandigheden en plaatsing

Gebruik het apparaat in een gematigd klimaat en in droge binnenruimten.

- Bescherm het apparaat tegen weersinvloeden, vocht, hoge temperaturen en sterk zonlicht. Gebruik het niet buiten.
- Bescherm het apparaat tegen vloeistoffen en spat- en druipwater. Plaats geen met vloeistof gevulde voorwerpen, zoals vazen, op of naast het apparaat.
- Gebruik het apparaat niet in ruimten met een hoge luchtvochtigheid. Bescherm het tegen sterke vervuiling, zoals vetspatten of ongefilterde keukenlucht.
- Plaats het apparaat niet op of vlak naast vuur- en warmtebronnen, zoals brandende kaarsen, kookplaten of radiatoren.
- Plaats het apparaat op een stabiele ondergrond en bescherm het tegen sterke mechanische schokken.

Uitpakken en in gebruik nemen

- De rubberen voeten kunnen op bepaalde oppervlakken vlekken veroorzaken. Gebruik indien nodig een geschikte beschermende ondergrond.
- Gebruik uitsluitend de in deze handleiding genoemde media.
- Volg de instructies voor Voorbereiding en plaatsing en Voeding.
- Houd het apparaat om aan de eisen voor blootstelling aan radiofrequente straling te voldoen op minstens **20 cm afstand van personen**, behalve bij het bedienen van de knoppen.

Hoofdtelefoon

Bij weergave via een Bluetooth-hoofdtelefoon:

- Verlaag het volume voordat u de hoofdtelefoon opzet. Verhoog het volume pas naar het gewenste niveau wanneer de hoofdtelefoon goed zit.
- Zet het volume niet te hoog. Verlaag het volume of stop met het gebruik van de hoofdtelefoon als u een aanhoudend geluid of piepen in uw oren hoort.
- Zet het volume nooit zo hoog dat u uw omgeving niet meer kunt waarnemen.

Defect

- Probeer een defect apparaat niet zelf te repareren.
- Beschadigde stekkers, netadapters of voedingskabels moeten door de fabrikant of zijn klantenservice worden vervangen om elektrische schokken te voorkomen.
- Laat het apparaat controleren door een erkende dealer als er vloeistof in is gekomen, het is gevallen of op een andere manier beschadigd is.
- Koppel het apparaat in deze gevallen los van het lichtnet en neem zo snel mogelijk contact op met een erkende dealer of de klantenservice.

Afvoer aan het einde van de levensduur

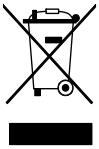

Apparaten met deze markering mogen **niet bij het huisvuil worden weggegooid**. Lever het apparaat in bij een inzamelpunt voor de recycling van elektrische en elektronische apparaten.

Informatie over afvoer is verkrijgbaar bij uw gemeente, het plaatselijke afvalverwerkingsbedrijf of de winkel waar u het apparaat hebt gekocht. Een correcte afvoer beschermt het milieu en uw gezondheid.

Batterijen en accu's kunnen giftige zware metalen bevatten en mogen ook niet bij het huisvuil. Lever af te voeren batterijen en accu's in bij een gemeentelijk inzamelpunt of laat ze door een gespecialiseerd bedrijf afvoeren.

Inhoud van de verpakking

De volgende onderdelen zijn meegeleverd:



Gebruiksaanwijzing en veiligheidsinstructies

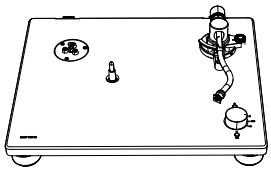

Platenspeler

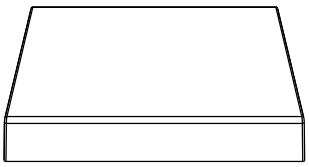

Stofkap

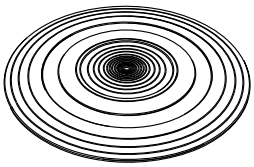

Plateaumat

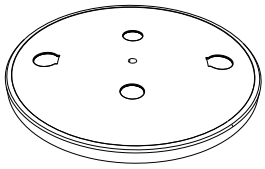

Draaiplateau

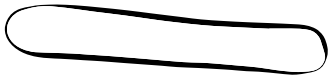

Aandrijfriem

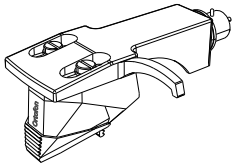

Headshell met element

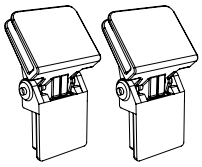

Scharnieren voor de stofkap

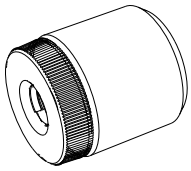

Contragewicht

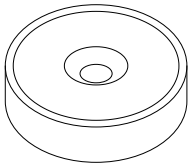

45-toerenadapter (adapter voor 7”-singles)

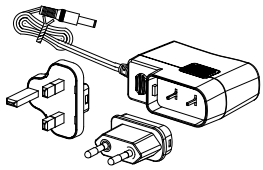

Netadapter met EU- en UK-stekkeradapter

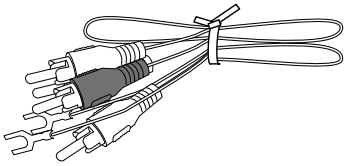

Cinchkabel

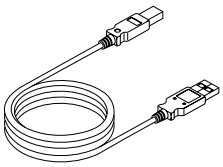

USB-B-naar-USB-A-kabel

Bovenaanzicht

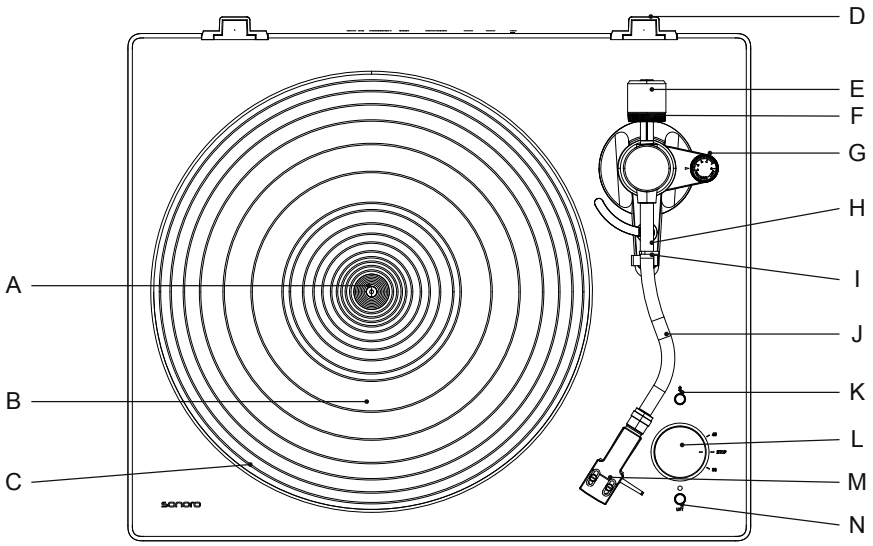

A	As	**B**	Plateaumat
C	Draaiplateau	**D**	Scharnierhouder voor de stofkap
E	Contragewicht	**F**	Instelschaal
G	Anti-skatingschaal	**H**	Toonarmklem
I	Toonarmsteun	**J**	Toonarm
K	Bluetooth-indicator / koppeltoets	**L**	Snelheidskiezer
M	Headshell met element	**N**	Toonarm omhoog / omlaag (lifttoets)

Achteraanzicht en aansluitingen

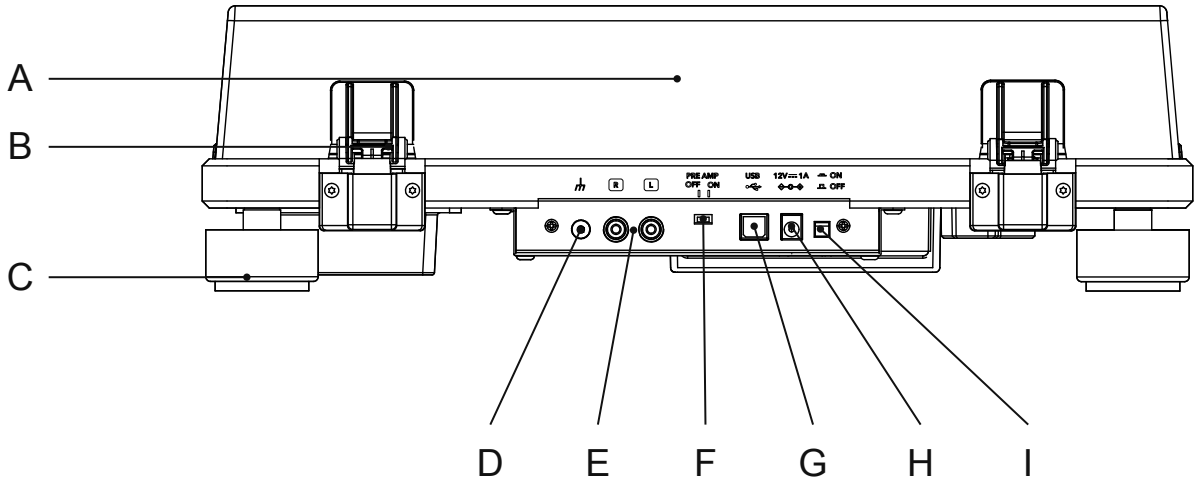

A	Stofkap	**B**	Scharnieren
C	Apparaatvoeten	**D**	Massa-aansluiting
E	Cinch-audio-uitgang	**F**	Voorversterkerschakelaar (PRE AMP)
G	USB-B-uitgang	**H**	Gelijkspanningsingang
I	Aan-uittoets		

Audiosysteem en voorversterker · Voeding · USB-opname

Technische gegevens

Platenspeler

Type	2 snelheden, halfautomatische werking
Aandrijving	Riemaandrijving
Motor	Optisch geregelde gelijkstroommotor
Snelheden	33⅓ tpm en 45 tpm
Draaiplateau	Gegoten aluminium, diameter 300 mm
Wow en flutter	< 0,15% (33 tpm) bij 3 kHz
Signaal-ruisverhouding	> 67 dB (A-gewogen, 20 kHz, LPF)
Uitgangsniveau – voorversterker UIT	5,5 mV ± 3 dB (1 kHz, 5 cm/s)
Uitgangsniveau – voorversterker AAN	300 mV ± 3 dB (1 kHz, 5 cm/s)
Uitgangsaansluitingen	Cinch

Toonarm

Type arm	Statisch uitgebalanceerde S-vormige toonarm
Effectieve lengte	224 mm
Overhang	19 mm
Instelbare naalddruk	0 tot 2,5 g
Toegestaan elementgewicht	5 tot 7,5 g

Element

Model	Ortofon 2M Red
Type	Moving Magnet (MM)

Aanbevolen afsluitimpedantie	47.000 Ω
Versterkeraansluiting	MM-ingang
Uitgangsspanning	5,5 mV (1 kHz, 5 cm/s)
Naaldtype	Elliptische diamant
Straal van de naaldpunt	r/R 8/18 µm
Naalddruk	1,6 tot 2,0 g (standaard: 1,8 g)
Elementgewicht	7,2 g
Headshellgewicht	9,3 g inclusief schroeven, moeren en aansluitdraden

USB-aansluiting

Interface	USB 1.1 of hoger
Besturingssystemen volgens de apparaathandleiding	Windows 7 of hoger; Mac OS X of hoger

Bluetooth

Versie	5.2
Uitgangsklasse	Klasse 2
Frequentieband	2,402 tot 2,480 GHz
Profiel	A2DP 1.4
Ondersteunde codecs	SBC, aptX en aptX HD
Maximaal uitgangsvermogen	10,0 dBm
Bereik	Circa 10 m

Algemeen

Afmetingen (B × D × H)	Circa 423 × 345 × 125 mm
Gewicht	Circa 5,2 kg

Bedrijfstemperatuur	0 °C tot +40 °C
Energieverbruik – aan	< 3,5 W
Energieverbruik – uit	< 0,1 W
Energieverbruik – standby	< 0,3 W
Vervangende naald (apart verkrijgbaar)	Ortofon 2M Red / 2M Blue

Netadapter

Naam en adres van de fabrikant	Golden Profit Electronics Ltd., Shayao Chenwu Village, Shijie Town, Dongguan, Guangdong, China
Modelaanduiding	GPE012T-120100-Z
Ingangsspanning	AC 100–240 V
Ingangsfrequentie	50/60 Hz
Uitgangsspanning	DC 12,0 V
Uitgangsstroom	1 A
Uitgangsvermogen	12,0 W
Gemiddelde efficiëntie tijdens gebruik	Meer dan 82,96%
Efficiëntie bij lage belasting (10%)	Circa 82,0%
Opgenomen vermogen bij nullast	0,10 W of minder

Specificaties kunnen zonder voorafgaande kennisgeving worden gewijzigd.

Voorbereiding en plaatsing

De PLATINUM Automatic EAS moet vóór het eerste gebruik worden gemonteerd.

> **Video:** Een aanvullende video over de PLATINUM Automatic EAS vindt u onder Documentinformatie – Video bekijken.

ℹ Opmerking

Sluit de platenspeler pas met de netadapter op een stopcontact aan wanneer de montage is voltooid.

Laat de naaldbescherming aanvankelijk tijdens de montage op de naald zitten. De naald is een precisieonderdeel: raak deze niet met uw vingers aan en laat hem niet op de plaat vallen, omdat hij daardoor beschadigd kan raken.

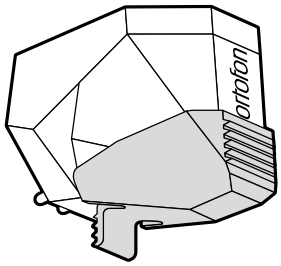

✓ Goed

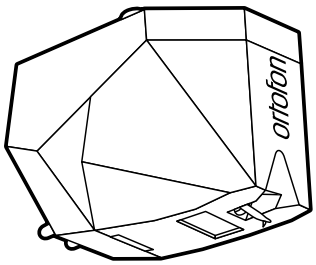

× Fout

De transportbeveiliging verwijderen

Verwijder de kabelbinder waarmee de toonarm vastzit.

De platenspeler plaatsen

Zet de PLATINUM Automatic EAS op een vlakke, stabiele ondergrond. Is deze ongelijk, stel dan de hoogte per voet in door eraan te draaien.

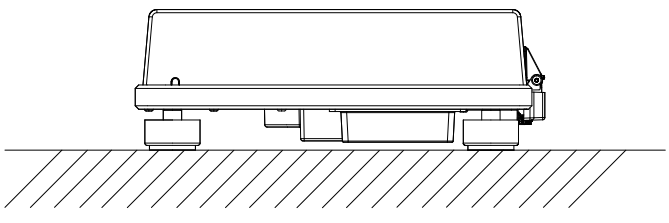

✓ Goed

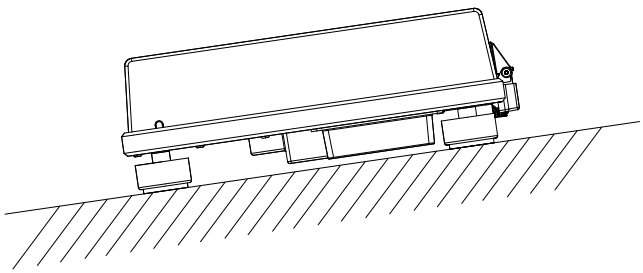

× Fout

Draaiplateau, aandrijfriem en mat

Het draaiplateau plaatsen

1. Houd het draaiplateau vast en plaats het voorzichtig op de as.
2. Draai het plateau totdat de motorpoelie door het ronde gat in het plateau zichtbaar is.

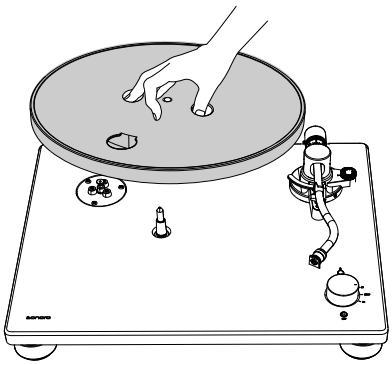

De aandrijfriem aanbrengen

1. Maak de plakband los. Trek aan beide uiteinden van het rode lint en houd deze vast.

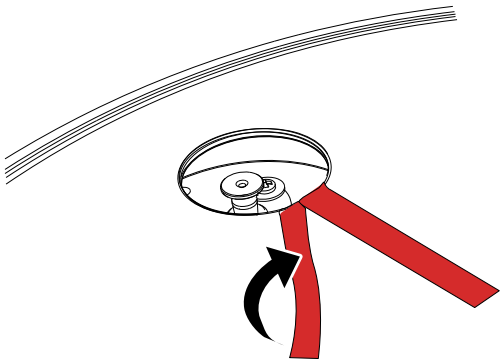

2. Leg de aandrijfriem om de motorpoelie.

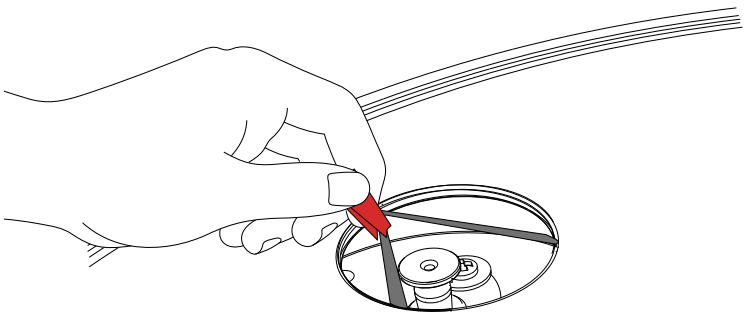

3. Controleer of de aandrijfriem niet verdraaid is.

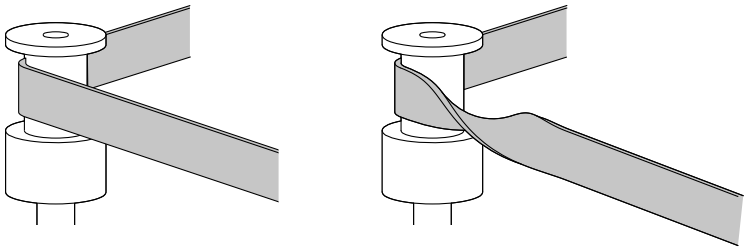

4. Verwijder het rode lint van de aandrijfriem.

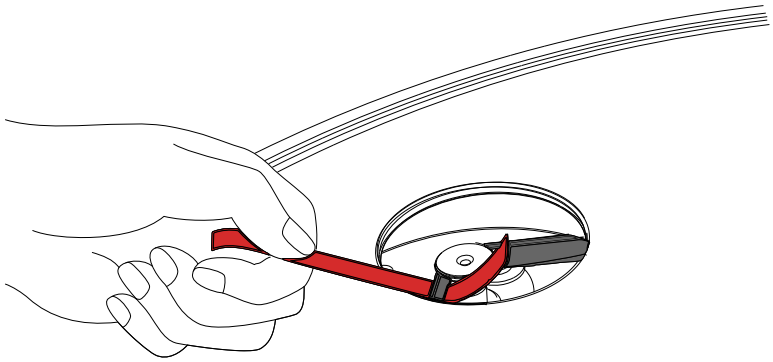

5. Draai het plateau meerdere keren om te controleren of de riem goed zit en soepel draait.

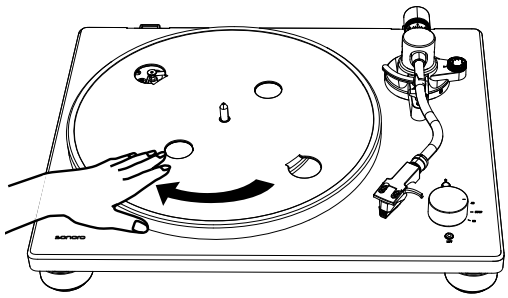

De plateaumat plaatsen

Leg de mat op het draaiplateau. De mat heeft een boven- en onderkant: de kant met de **geribbelde, concentrische cirkels moet naar beneden wijzen**.

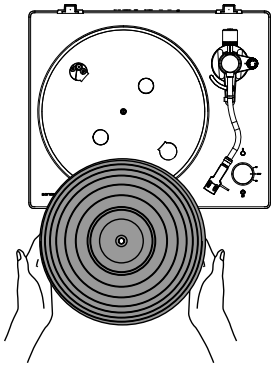

Boven



Onder · geribbelde zijde

Contragewicht en headshell monteren

Het contragewicht monteren

Schuif het contragewicht op het uiteinde van de toonarm en draai het langzaam **linksom** terwijl u lichte druk uitoefent.

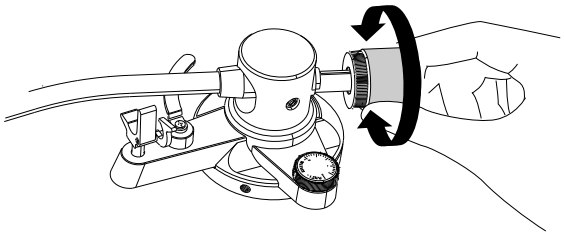

De headshell monteren

1. Steek de headshell in het voorste uiteinde van de toonarm.
2. Draai de borgmoer rechtsom om deze vast te zetten.

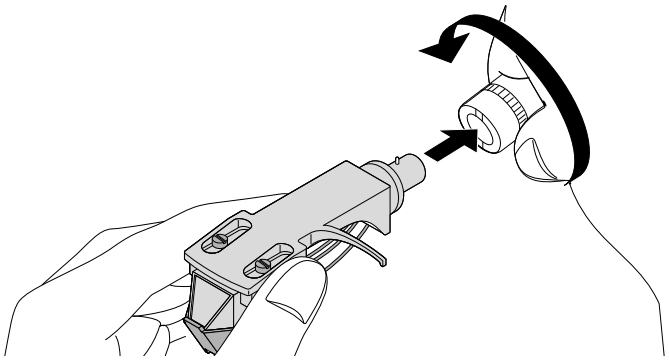

De naaldbescherming verwijderen

1. Houd de bescherming aan de voor- en achterkant vast en druk op de vergrendeling aan de achterkant.
2. Trek de bescherming langzaam omlaag.

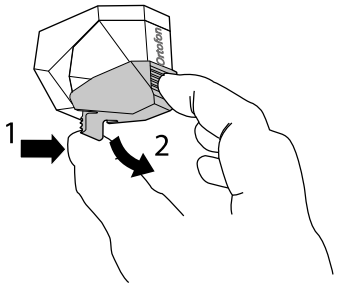

De toonarm uitbalanceren

De toonarm uitbalanceren

1. Zet de anti-skatingschaal op **0**.

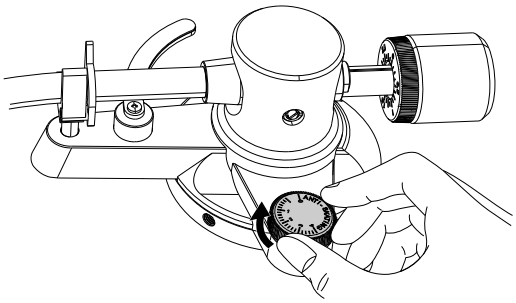

2. Maak de toonarmklem los.

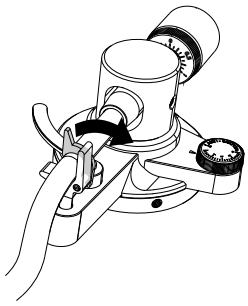

3. Houd de headshell met uw vinger vast en beweeg de toonarm boven het draaiplateau.

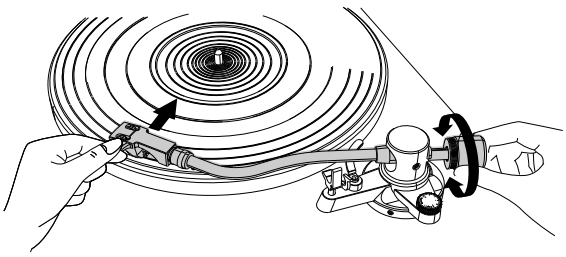

4. Stel het contragewicht zo in dat de toonarm **parallel aan het draaiplateau zweeft**.

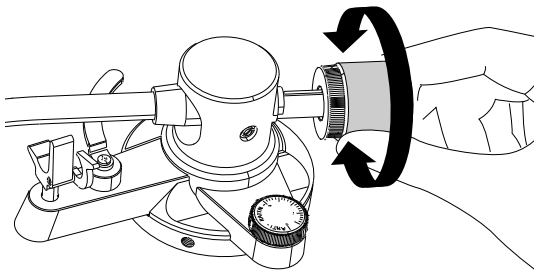

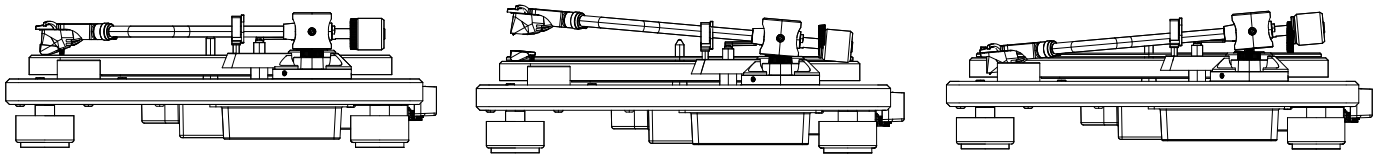

✓ Goed **× Fout** **× Fout**

5. Breng de toonarm terug naar zijn oorspronkelijke positie.
6. Vergrendel de toonarmklem.

Stel vervolgens naalddruk en anti-skating in.

Naalddruk en anti-skating instellen

De naalddruk instellen

Voorwaarde: de toonarm is uitgebalanceerd.

1. Draai de ring van het contragewicht totdat de middellijn op de schaal is uitgelijnd met **0**.
2. Draai **alleen de ring**. Het contragewicht mag niet meedraaien.

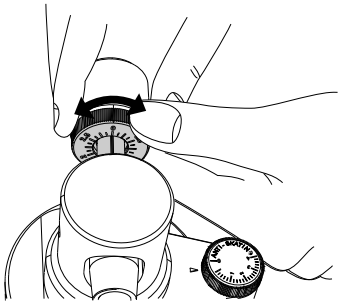

3. Draai contragewicht en schaal samen om de juiste naalddruk voor het element in te stellen.
4. Voor de meegeleverde **Ortofon 2M Red is de aanbevolen naalddruk 1,8 g**.

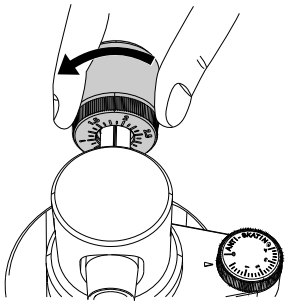

De anti-skatingkracht instellen

Stel de anti-skatingschaal in op dezelfde waarde als de naalddruk. Zet deze voor het meegeleverde element op **1,8**.

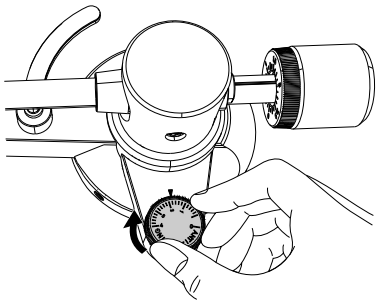

De stofkap monteren en gebruiken

Opmerking

De stofkap beschermt de gevoelige onderdelen van de platenspeler. Houd deze gesloten wanneer het apparaat niet wordt gebruikt.

- Open of sluit de kap niet tijdens het afspelen.
- Let op dat uw vingers bij het openen en sluiten niet bekneld raken.
- Leg niets op de stofkap.

De stofkap monteren

1. Steek de scharnieren volledig in de scharnierhouders van de stofkap.
2. Lijn de scharnieren uit met de aansluitingen op de achterkant van de platenspeler en steek ze erin.

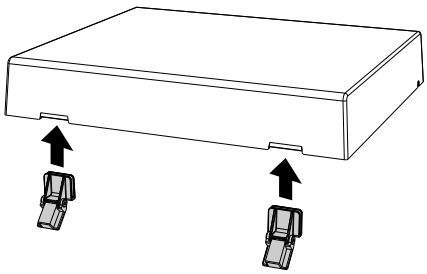

1 · Scharnieren bevestigen

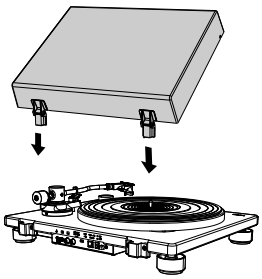

2 · Stofkap plaatsen

De stofkap openen

Houd de voorkant vast en til de kap voorzichtig helemaal op tot aan de aanslag. In deze stand blijft hij openstaan.

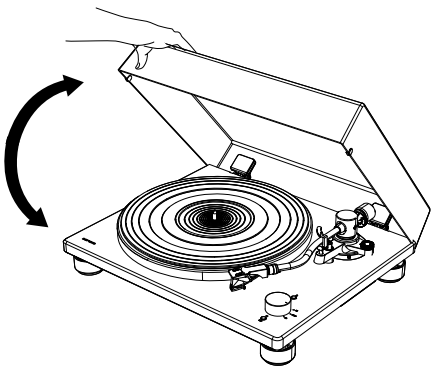

De stofkap sluiten

Laat de stofkap voorzichtig zakken totdat deze gesloten is.

Audiosysteem en voorversterker

Het gemonteerde Ortofon 2M Red-element is een **MM-element**. Stel uw audiosysteem of phono-voorversterker in op **MM, niet MC**.

> **Video:** Een aanvullende video over de PLATINUM Automatic EAS vindt u onder Documentinformatie – Video bekijken.

ℹ Opmerking

Het aangesloten audiosysteem of de versterker moet uitgeschakeld zijn en het volume moet laag staan.

Voordat u het audiosysteem en de platenspeler inschakelt, moeten alle verbindingen correct zijn aangesloten en moet de juiste voorversterkerinstelling zijn gekozen. Anders kunnen luide bromgeluiden ontstaan die het audiosysteem of de luidsprekers beschadigen.

De voorversterker instellen

Kies de juiste aansluiting voor uw audiosysteem. De schakelaar **PRE AMP** bevindt zich aan de achterkant van de platenspeler.

Met PHONO MM-ingang

PRE AMP → OFF

Sluit de platenspeler aan op de **PHONO MM-ingang** van uw audiosysteem. De ingebouwde voorversterker van de platenspeler wordt dan omzeild.

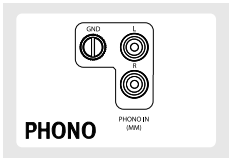

Op het audiosysteem: PHONO/MM

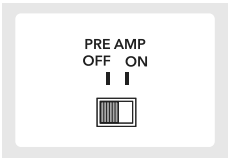

Op de platenspeler: OFF

Zonder PHONO-ingang

PRE AMP → ON

Gebruik een vrije **AUX-/line-cinchingang** van uw audiosysteem. De ingebouwde voorversterker van de platenspeler wordt dan gebruikt.



Op het audiosysteem: AUX/Line

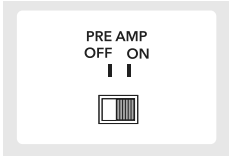

Op de platenspeler: ON

Zet **PRE AMP ook op ON** voor weergave via Bluetooth of een USB-opname op de computer.

De cinchverbinding maken

1. Schakel het audiosysteem uit en zet het volume laag.
2. Verbind de platenspeler met de gekozen ingang van het audiosysteem met de meegeleverde cinchkabel.
3. Sluit de **witte stekker aan op het linkerkanaal (L)** en de **rode stekker op het rechterkanaal (R)**.
4. Controleer voordat u de apparaten inschakelt of **PRE AMP** passend bij uw ingang op **OFF** of **ON** staat.

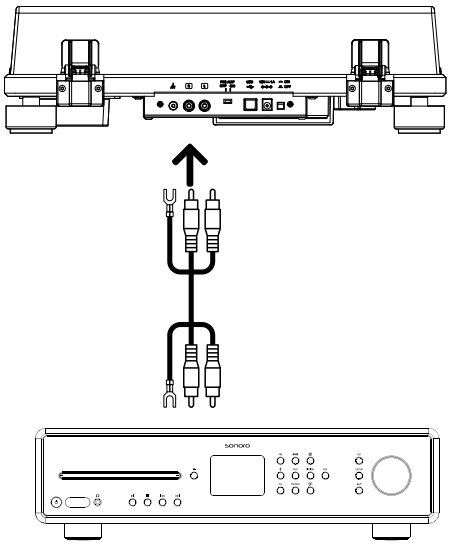

Cinchverbinding tussen platenspeler en audiosysteem

De massadraad aansluiten

Heeft uw audiosysteem een ingebouwde phono-versterker en een massa-aansluiting, schroef de massadraad dan aan **beide apparaten** vast.

- De massa-aansluiting van de PLATINUM Automatic EAS is **geen veiligheidsaarding**.
- Afhankelijk van het audiosysteem kan het aansluiten van de massadraad brom veroorzaken. In dat geval hoeft de massadraad niet te worden aangesloten.
- Wij raden aan de PLATINUM Automatic EAS met de massa-aansluiting van een MAESTRO Quantum te verbinden.

Netadapter en voeding

Waarschuwing: gevaar voor elektrische schokken!

Steek de afneembare stekkeradapter nooit afzonderlijk in een stopcontact. Controleer of de stekker en net-adapter goed aan elkaar vergrendeld zijn.

De stekkeradapter plaatsen

1. Trek de clip omlaag en houd deze vast.
2. Plaats de afgeronde hoek van de stekker in het bovenste deel van de netadapter.
3. Druk de gewenste stekkeradapter recht op de contactpennen van de netadapter totdat deze volledig is geplaatst.
4. Laat de clip los en vergrendel de adapter.

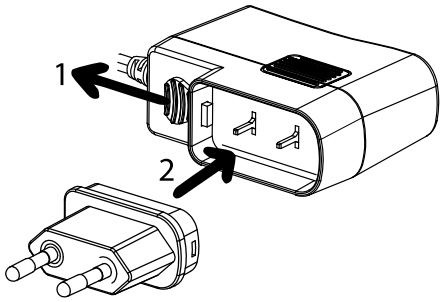

De stekkeradapter verwijderen

1. Trek de clip omlaag en houd deze vast.
2. Trek de stekkeradapter recht uit de netadapter.

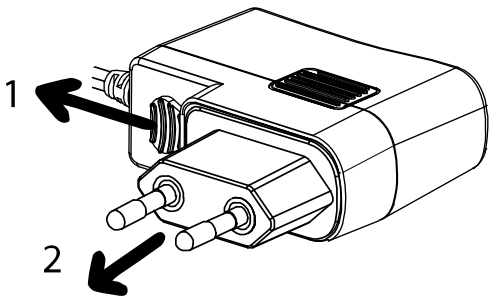

De voeding aansluiten

Nadat alle andere verbindingen zijn gemaakt:

1. Sluit de meegeleverde netadapter aan op de DC-ingang van de platenspeler.
2. Steek de netadapter in een stopcontact.

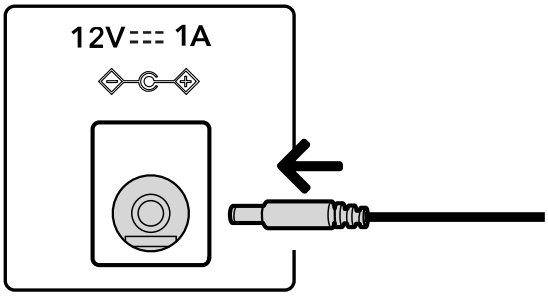

Bluetooth-luidsprekers en hoofdtelefoons verbinden

De PLATINUM Automatic EAS kan platen via Bluetooth-luidsprekers of een Bluetooth-hoofdtelefoon afspelen. Zet **PRE AMP op ON**; zie Audiosysteem en voorversterker.

Opmerking

Gebruik geen Bluetooth-luidsprekers of hoofdtelefoons waarvan het volume niet instelbaar is. Sommige nummers kunnen met een zeer hoog volume worden afgespeeld.

De platenspeler kan **niet worden gekoppeld aan smartphones, televisies of computers**.

- Het bereik bedraagt ongeveer **10 m**.
- Volg de handleiding van uw Bluetooth-apparaat. Het koppelen kan afhankelijk van het apparaat enige tijd duren.
- Als de platenspeler verbinding maakt met een ongewenst apparaat, schakel dan zo nodig andere Bluetooth-afspeelapparaten in de buurt uit of schakel hun Bluetooth-functie uit.
- Verbreek de huidige Bluetooth-verbinding voordat u een andere tot stand brengt.

Voor het eerst koppelen

1. Druk op de **BT-toets, kort** om de Bluetooth-verbindingsmodus te starten. Het blauwe lampje knippert langzaam.
2. Druk nogmaals op de BT-toets gedurende **minstens 2 seconden** om de koppelmodus te starten. Het blauwe lampje knippert snel.
3. Zet ook de Bluetooth-luidspreker of hoofdtelefoon in de koppelmodus.

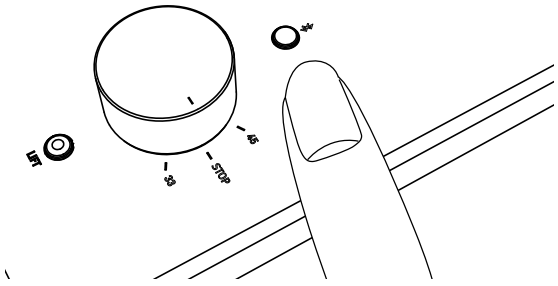

Het koppelen gebeurt automatisch. Zodra de verbinding is gemaakt, brandt het blauwe lampje continu.

Een eerder gekoppeld apparaat verbinden

De platenspeler bewaart de gegevens van maximaal **8 gekoppelde apparaten**. Deze hoeven bij een volgende verbinding niet opnieuw te worden gekoppeld.

1. Druk kort op de BT-toets om de verbindingsmodus te starten. Het blauwe lampje knippert langzaam.
2. Bereid het eerder gekoppelde Bluetooth-apparaat voor op de verbinding.

De verbinding wordt automatisch gemaakt. Daarna brandt het lampje continu.

De verbinding verbreken en Bluetooth uitschakelen

- Druk **minstens 2 seconden** op de BT-toets om het verbonden apparaat los te koppelen. Het lampje knippert snel blauw.
- Druk in Bluetooth-modus kort op de BT-toets om de Bluetooth-functie uit te schakelen.
- Als er vijf minuten lang geen Bluetooth-apparaat wordt gevonden, gaat het lampje uit.

Opgeslagen koppelingen wissen

Als er geen verbinding tot stand komt:

1. Druk kort op de BT-toets om Bluetooth-modus te activeren.
2. Druk nogmaals op de BT-toets gedurende **minstens 10 seconden** om alle opgeslagen apparaatkoppelingen te wissen.
3. Koppel de gewenste luidspreker of hoofdtelefoon daarna opnieuw.

Bluetooth-indicator

Het **blauwe BT-lampje** geeft de huidige bedrijfsstatus aan. De volgende patronen tonen het verloop in de tijd schematisch:

Koppelmodus Een apparaat zoeken en koppelen	 Snel knipperen
Verbindingsmodus Wachten op verbinding met een gekoppeld apparaat	 Langzaam knipperen
Verbonden De Bluetooth-verbinding is gemaakt	 Continu branden
Uitgeschakeld Bluetooth is uit of er is vijf minuten lang geen apparaat gevonden	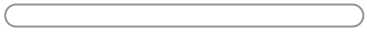 Lampje uit

Via USB opnemen op een computer

De inhoud van een plaat kan digitaal op een computer worden opgenomen. Verbind de **USB-B-uitgang** van de platenspeler met de meegeleverde kabel met een **USB-A-poort** op de computer.

> ℹ **Opmerking**
>
> Zet de schakelaar **PRE AMP op ON**. De USB-signalen dienen **alleen voor opname**, niet om muziek van de computer via de platenspeler af te spelen.
>
> Koppel tijdens een opname de USB-kabel niet los en zet de platenspeler niet in standby.

De computer voorbereiden

- De platenspeler gebruikt de standaardstuurprogramma's van Windows of macOS; een speciaal stuurprogramma is niet nodig.
- De computer herkent deze als **USB Audio CODEC**.
- Installeer geschikte audio-opnamesoftware. De handleiding noemt bijvoorbeeld Audacity; u kunt ook andere opnamesoftware gebruiken.
- Neem contact op met uw computerbeheerder als de software niet naar wens werkt.

Een opname maken

1. Verbind de computer en de platenspeler met de meegeleverde USB-kabel.
2. Zet **PRE AMP op ON**.
3. Kies de juiste snelheid en start de weergave van de plaat zoals beschreven onder Platen afspelen.
4. Gebruik uw software om de nummers op de computer op te slaan.

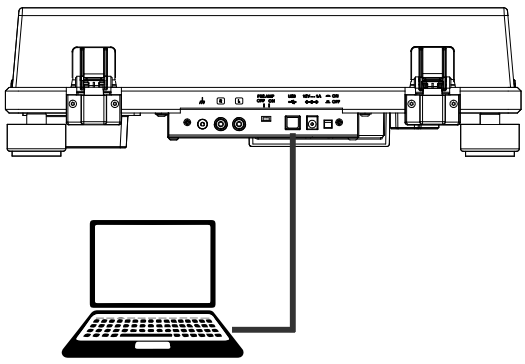

Raadpleeg de handleiding van uw opnamesoftware voor uitgebreide instructies over het gebruik en de overdracht van audiosignalen.

Houd ook rekening met de automatische standbymodus.

De opgenomen muziek is alleen bestemd voor privégebruik. Voor ander gebruik is toestemming van de auteursrechthebbenden vereist.

Platen afspelen

Opmerking

Verlaag het volume van het audioapparaat voordat u een plaat afspeelt. Het luide gekraak wanneer de naald in de aanloopgroef komt, kan luidsprekers of audioapparaat beschadigen. Wacht tot het element volledig is neergelaten en stel dan pas het volume in.

- Ook nieuwe platen kunnen kraken. Dit geluid is kenmerkend voor het afspelen van platen.
- Leg slechts één plaat tegelijk op het draaiplateau.
- Sluit de stofkap tijdens het afspelen om stofophoping te voorkomen.
- Stop het draaien tijdens het afspelen niet met de hand.
- Een te hoog volume kan akoestische terugkoppeling veroorzaken. Verlaag het versterkervolume en zorg voor akoestische ontkoppeling.

Het apparaat inschakelen

1. Druk op de aan-uittoets op de achterkant om de platenspeler in te schakelen.
2. Open de stofkap voorzichtig.
3. Als de platenspeler in standby staat, zet u de snelheidskiezer op **STOP** en vervolgens weer op de gewenste snelheid.

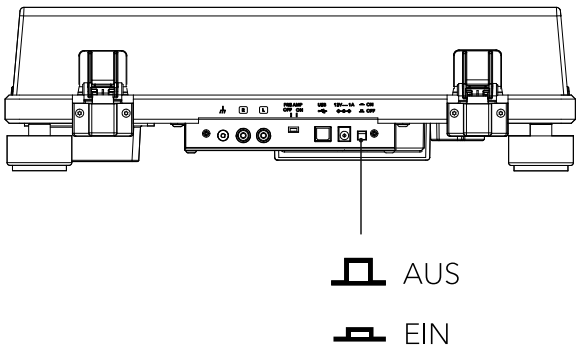

Een plaat plaatsen

Leg de plaat op de plateaumat zodat de as door het middengat van de plaat steekt. Gebruik voor singles de meegeleverde singleadapter.

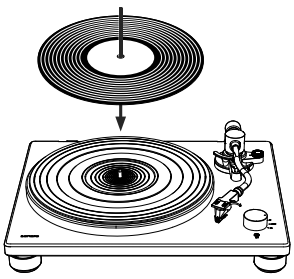

A · Een plaat plaatsen

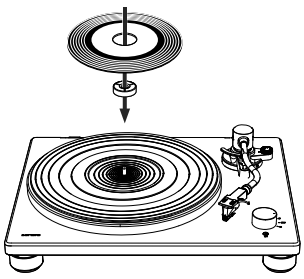

B · Single met adapter

De snelheid kiezen

De afspeelsnelheid staat meestal op het platenlabel. Kies met de snelheidskiezer **33** of **45 tpm**, afhankelijk van de plaat.

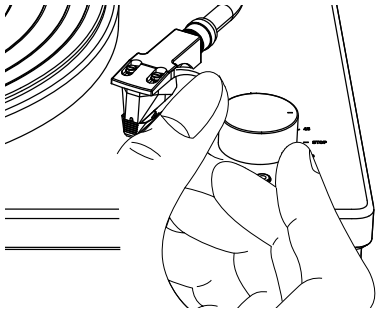

i Opmerking

Het draaiplateau begint pas te draaien wanneer de toonarm vlak voor of boven het plateau staat. Staat de toonarm in het midden of buiten het plateau, dan stopt de motor.

De weergave starten

1. Maak de toonarmklem los.
2. Breng de toonarm met uw vinger aan de headshell boven de rand van de plaat of naar het nummer waarmee u wilt beginnen.

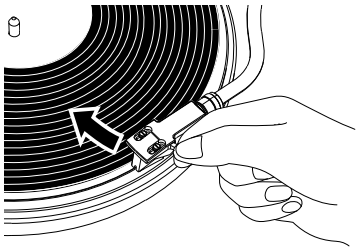

3. Druk op de **lifttoets** op het apparaat. De toonarm zakt langzaam en de weergave begint.
4. Sluit de stofkap voorzichtig.

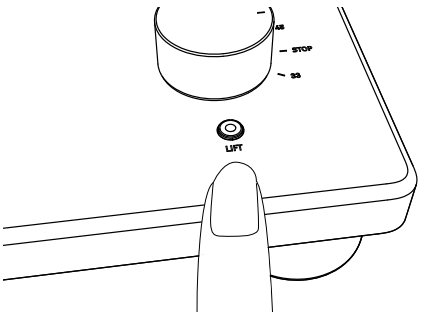

De weergave beëindigen

De PLATINUM Automatic EAS is een **halfautomatische platenspeler**. Aan het einde van de plaat wordt de toonarm automatisch opgetild en stopt de plateaumotor om de naald en de plaat te beschermen.

1. Breng de opgetilde toonarm met uw vinger aan de headshell terug naar zijn oorspronkelijke positie.
2. Draai de snelheidskiezer naar **STOP**.
3. Druk op de aan-uittoets op de achterkant als het apparaat niet meer wordt gebruikt.

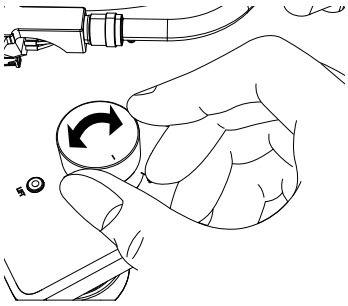

Standby en opnieuw activeren

Na **18 minuten inactiviteit** gaat de platenspeler automatisch in standby. Dit geldt zowel bij een stilstaande toonarm na het afspelen als bij de stand **STOP**.

Zet de snelheidskiezer op **STOP** om de normale werking te hervatten, als deze daar nog niet staat. Kies daarna de gewenste afspeelsnelheid **33** of **45 tpm**.

Het apparaat en de naald reinigen

De naaldbescherming aanbrengen

Houd de bescherming voor en achter vast, lijn deze uit met de voorkant van het element en til haar langzaam op tot ze over de naald zit.

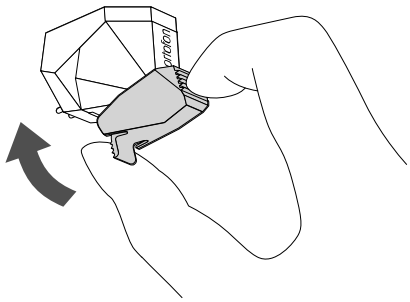

De platenspeler en stofkap reinigen

- Gebruik een zachte, droge doek.
- Gebruik bij hardnekkig vuil een licht vochtige doek. Droog apparaat en kap daarna met een zachte, droge doek.
- Gebruik geen chemische middelen zoals alcohol, benzine of verfverdunner. Deze kunnen het oppervlak beschadigen.

De naald reinigen

> **Opmerking**
>
> Naalden zijn precisieonderdelen. Behandel ze voorzichtig om verbuiging of beschadiging te voorkomen. Een verbogen naalddrager of beschadigde naald volgt de groef niet goed en kan de plaat beschadigen of storingen veroorzaken.
>
> Reinig de naald niet met verdunner of andere chemicaliën.

Gebruik bij sterke vervuiling een klein borsteltje, dat niet is meegeleverd. Beweeg het borsteltje **van achteren naar voren**.

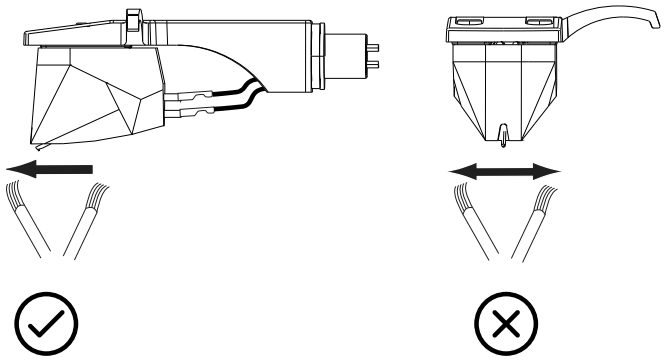

Transport en verzending

De stofkap verwijderen

1. Open de stofkap volledig.
2. Pak de kap aan beide kanten bij de onderrand vast en trek deze voorzichtig omhoog uit de aansluitingen.

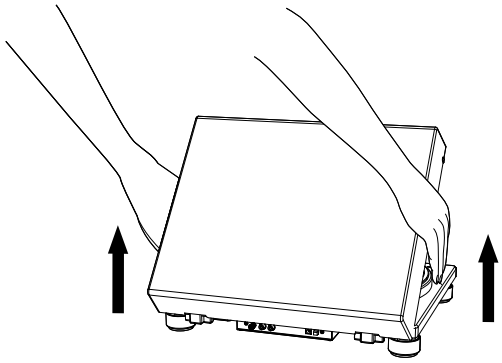

Het apparaat vervoeren

1. Vergrendel de toonarmklem.
2. Schakel de platenspeler uit en trek de netadapter uit het stopcontact.
3. Koppel alle verbindingskabels van de platenspeler los.
4. Breng de naaldbescherming aan.
5. Pak de platenspeler tijdens het dragen stevig van onderen vast.

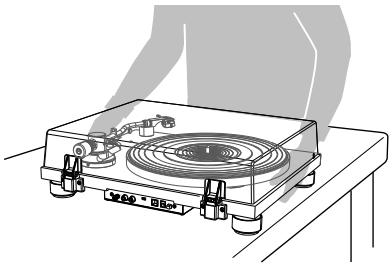

Pas naalddruk en anti-skating zo nodig aan wanneer u het apparaat opnieuw in gebruik neemt.

Verpakken voor verzending

Let op: voorkom transportschade

Gebruik indien mogelijk de originele verpakking. Deze biedt de beste bescherming tijdens transport of verzending voor reparatie.

Als de originele verpakking niet meer beschikbaar is:

1. Gebruik noppenfolie of vergelijkbaar beschermend materiaal.
2. Verwijder de stofkap en wikkel deze zorgvuldig in.
3. Verwijder het plateau en de mat voorzichtig en wikkel beide in.
4. Breng de naaldbescherming aan. Verwijder de headshell met element en het contragewicht van de toonarm en wikkel deze onderdelen zorgvuldig in.
5. Vergrendel de toonarmklem en zet deze met wat plakband vast.
6. Wikkel de platenspeler voorzichtig in.

Gebruik een voldoende stevige en beschermende verpakking om schade tijdens transport of verzending te voorkomen.

De naald vervangen

Een versleten naald vermindert de geluidskwaliteit en kan platen beschadigen. Vervang deze na ongeveer **1.000 uur afspeeltijd** door een geschikte vervangende naald voor **Ortofon 2M Red / 2M Blue**. Volg ook de handleiding van de vervangende naald.

De naald verwijderen

1. Laat de naaldbescherming op de naald zitten.
2. Maak de headshell los van de toonarm.
3. Houd het element in één hand. Pak met duim en wijsvinger van de andere hand de kunststof behuizing van de naald vast en trek deze uit het element.

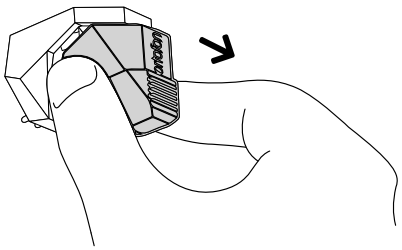

De nieuwe naald plaatsen

1. Schuif de vervangende naald voorzichtig vanaf de voorkant in het element.
2. Controleer of deze volledig in het element zit.
3. Monteer de headshell weer aan de toonarm.

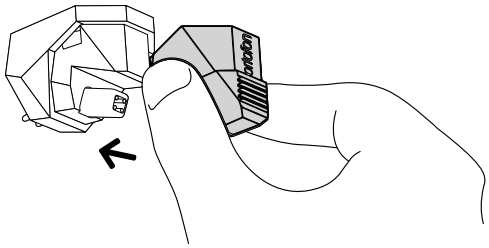

Het element vervangen

Opmerking

Standaard is een **Ortofon 2M Red** gemonteerd. Als u een ander element gebruikt, moeten mogelijk overhang, naalddruk, anti-skatingkracht en toonarmhoogte worden aangepast. Neem bij twijfel contact op met uw vakhandelaar.

Volg de handleiding van het nieuwe element voor montage en aansluiting van de headshelldraden.

Het element verwisselen

1. Laat de naaldbescherming op de naald zitten.
2. Verwijder de headshell van de toonarm.
3. Verwijder met een platte schroevendraaier de montageschroeven en ringen. Neem vervolgens het element uit de headshell.
4. Monteer het nieuwe element volgens de bijbehorende handleiding. Draai de schroeven aanvankelijk slechts licht vast.
5. Stel de Overhang in en bevestig daarna de headshell weer aan de toonarm.

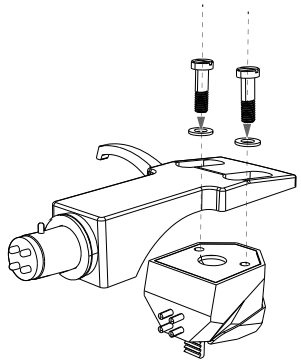

De headshelldraden aansluiten

Signaal	Kleur
Linkerkanaal + (L)	Wit
Linkerkanaal – / massa (LG)	Blauw
Rechterkanaal + (R)	Rood
Rechterkanaal – / massa (RG)	Groen

Volg ook de aansluitmarkeringen op het element en de Ortofon-montagehandleiding.

De overhang instellen

De afstand instellen

Verplaats het element zodat de **naaldpunt 52,8 mm van het uiteinde van de headshell** af staat. De afbeelding toont de twee referentiepunten.

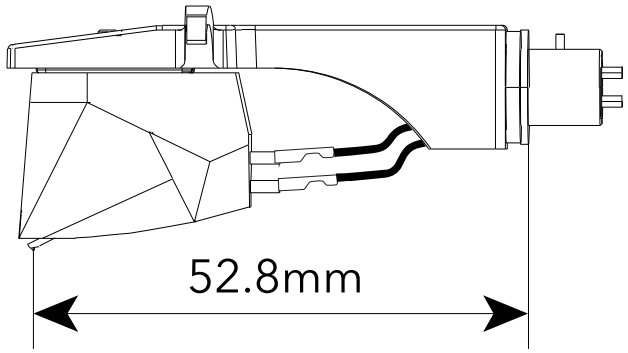

Het element parallel uitlijnen

Monteer het element evenwijdig aan de buitenranden van de headshell.

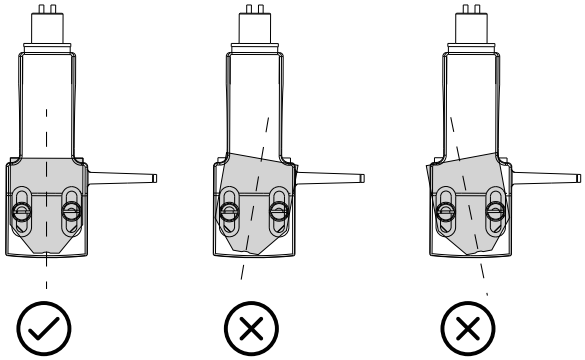

Rechte montage controleren

Het element moet recht gemonteerd zijn.

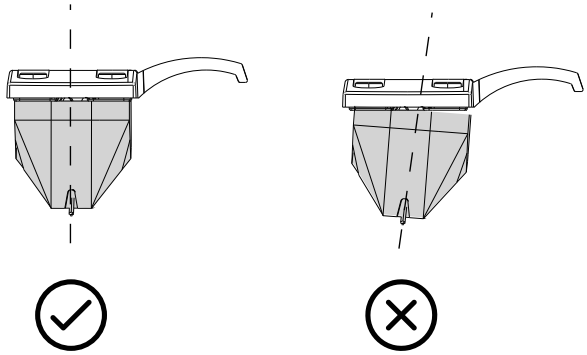

Draai na de afstelling de schroeven stevig vast en bevestig de headshell aan de toonarm.

De aandrijfriem vervangen

De aandrijfriem slijt en kan na verloop van tijd breken. Vervang een versleten of gebroken riem. Een vervangende riem is verkrijgbaar bij uw dealer of de klantenservice.

De oude riem verwijderen

1. Schakel de platenspeler en het aangesloten audioapparaat uit. Trek de netadapter uit het stopcontact.
2. Verwijder de plateaumat.
3. Draai het plateau totdat de motorpoelie door het ronde gat zichtbaar is.
4. Neem de aandrijfriem van de motorpoelie.

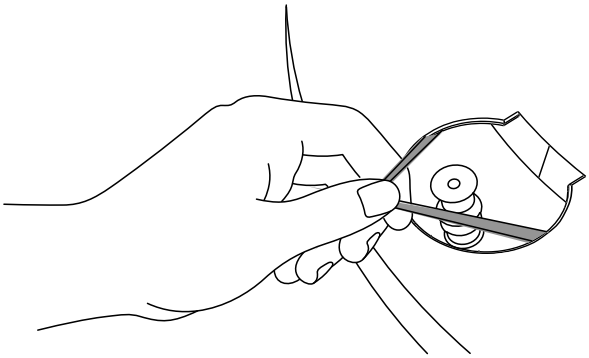

De riem vernieuwen

1. Steek een vinger en duim in de ronde gaten van het plateau en til het op.
2. Draai het plateau om en verwijder de oude riem.
3. Leg de nieuwe riem om de binnenste cirkel van het omgekeerde plateau.

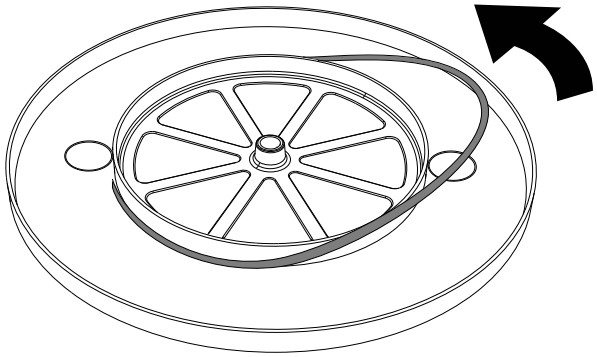

Voltooi de montage zoals beschreven onder De aandrijfriem aanbrengen.

Problemen oplossen

Een storing betekent niet noodzakelijk dat het apparaat defect is. Controleer eerst de volgende mogelijke oorzaken en oplossingen.

Het draaiplateau draait niet

Mogelijke oorzaak: De toonarm bevindt zich niet boven of vlak bij het draaiplateau.

Oplossing: Beweeg de toonarm boven het draaiplateau.

Mogelijke oorzaak: De platenspeler staat in standby.

Oplossing: Zet de snelheidskiezer op STOP en daarna weer op de gewenste snelheid.

Mogelijke oorzaak: De platenspeler is niet ingeschakeld.

Oplossing: Controleer de aan-uittoets op de achterkant. Deze moet ingedrukt zijn.

Het draaiplateau draait, maar het geluid is te zacht of ontbreekt

Mogelijke oorzaak: De naaldbescherming is nog aangebracht.

Oplossing: Verwijder de naaldbescherming.

Mogelijke oorzaak: De toonarm is niet op de plaat neergelaten.

Oplossing: Laat de toonarm met de lifttoets zakken.

Mogelijke oorzaak: Het aangesloten audiosysteem is verkeerd ingesteld.

Oplossing: Controleer de instelling, met name MM in plaats van MC.

Mogelijke oorzaak: De naald is beschadigd.

Oplossing: Controleer deze en vervang hem indien nodig.

Mogelijke oorzaak: De naald of het element is niet goed geplaatst of ingesteld.

Oplossing: Controleer het element en schuif de naald indien nodig volledig naar binnen.

Mogelijke oorzaak: De ingebouwde voorversterker is verkeerd ingesteld.

Oplossing: Zet PRE AMP bij PHONO op OFF en bij AUX op ON.

De naald glijdt naar buiten

Mogelijke oorzaak: Anti-skating is niet correct ingesteld.

Oplossing: Stel anti-skating iets lager in.

De naald glijdt naar binnen

Mogelijke oorzaak: Anti-skating is niet correct ingesteld.

Oplossing: Stel anti-skating iets hoger in.

De naald springt

Mogelijke oorzaak: De plaat is krom of bekrast.

Oplossing: Gebruik een andere plaat.

Veel achtergrondgeluid

Mogelijke oorzaak: Er zit stof op de naald of de plaat.

Oplossing: Verwijder het stof.

Dreunend geluid

Mogelijke oorzaak: De vloer of nabijgelegen luidsprekers brengen trillingen over op de platenspeler.

Oplossing: Isoleer de platenspeler van de trillingen.

Brom

Mogelijke oorzaak: De massadraad is niet correct aangesloten.

Oplossing: Controleer de aansluiting van de massadraad.

Mogelijke oorzaak: De massadraad heeft bij uw audiosysteem het tegenovergestelde effect.

Oplossing: Sluit de massadraad in dat geval niet aan.

Bluetooth koppelen mislukt

Mogelijke oorzaak: De platenspeler staat niet in de koppelmodus.

Oplossing: Druk eerst kort op de BT-toets en daarna opnieuw minstens 2 seconden om de koppelmodus te starten.

Mogelijke oorzaak: De luidspreker of hoofdtelefoon staat niet in de koppelmodus.

Oplossing: Activeer de koppelmodus volgens de handleiding van het Bluetooth-apparaat.

Mogelijke oorzaak: De afstand tussen de apparaten is te groot.

Oplossing: Zet de apparaten dichter bij elkaar.

Mogelijke oorzaak: Er kan nog steeds geen verbinding worden gemaakt.

Oplossing: Activeer Bluetooth met een korte druk op de BT-toets. Houd deze daarna opnieuw minstens 10 seconden ingedrukt om alle opgeslagen koppelingen te wissen. Koppel de luidspreker of hoofdtelefoon vervolgens opnieuw.

Bluetooth is verbonden, maar er is geen geluid

Mogelijke oorzaak: De voorversterker staat niet op ON.

Oplossing: Zet PRE AMP op ON.

Bluetooth-verbinding met een smartphone

Mogelijke oorzaak: Deze verbinding wordt niet ondersteund.

Oplossing: Verbind de platenspeler met een Bluetooth-luidspreker of hoofdtelefoon.

De weergave stopt vóór het einde van de plaat

Mogelijke oorzaak: De automatische liftfunctie wordt te vroeg geactiveerd. Afwijkende groefpatronen of muziek dicht bij het midden kunnen door het mechanisme als het einde van de plaat worden herkend.

Oplossing: Dit is een bekend verschijnsel bij zulke platen en groefpatronen.

Meer informatie: Audioaansluiting en voorversterker · Bluetooth · Naalddruk en anti-skating.

Garantie

Voor garantieclaims gelden de volgende voorwaarden, zonder uw wettelijke rechten te beperken:

- Garantieclaims kunnen alleen worden ingediend binnen maximaal **2 jaar** (**1 jaar in Noord-Amerika en Australië**) vanaf de aankoopdatum.
- Binnen de garantieperiode verhelpt sonoro audio GmbH naar eigen keuze door reparatie of vervanging van de PLATINUM Automatic EAS kosteloos alle gebreken die het gevolg zijn van materiaal- of fabricagefouten.
- Neem voor garantievragen contact op met onze klantenservice. De contactgegevens vindt u onder Documentinformatie of op sonoro.com.
- Reparatie of vervanging van de PLATINUM Automatic EAS begint geen nieuwe garantieperiode. De periode blijft 2 jaar, of 1 jaar in Noord-Amerika en Australië, vanaf de aankoopdatum.
- Schade door onjuist gebruik, normale slijtage en verbruik en gebreken die de waarde of bruikbaarheid van de PLATINUM Automatic EAS slechts in geringe mate beïnvloeden, vallen niet onder de garantie. De garantie vervalt ook bij ingrepen buiten het door ons erkende servicecentrum.
- Deze garantie beperkt of vervangt niet het recht van de koper om kosteloos gebruik te maken van de wettelijke rechten bij gebreken.

Conformiteitsverklaring

Fabrikant:

sonoro audio GmbH

Hammer Landstraße 45

41460 Neuss

Duitsland

Tel. +49 2131 8834-141

Fax +49 2131 7517-599

support@sonoro.com

De **PLATINUM Automatic EAS (SO-2100)** voldoet aan de essentiële eisen van de radioapparatuurrichtlijn 2014/53/EU, de ecodesignrichtlijn 2009/125/EG en richtlijn 2011/65/EU betreffende beperking van het gebruik van bepaalde gevaarlijke stoffen in elektrische en elektronische apparatuur.

De volledige tekst van de EU-conformiteitsverklaring is beschikbaar op:

sonoro.com/support

Een wijziging aan het apparaat die niet door sonoro audio GmbH is goedgekeurd, maakt de conformiteitsverklaring ongeldig.