sonoro

사용 설명서

PLATINUM Automatic EAS

한국어

목차

문서 정보 3

안전 정보 4

구성품 7

윗면 8

뒷면 및 연결 단자 9

기술 사양 10

준비 및 설치 13

플래터, 드라이브 벨트 및 매트 14

카운터웨이트 및 헤드셸 장착 17

톤암 균형 조정 18

침압 및 안티스케이팅 설정 20

먼지 덮개 장착 및 사용 21

오디오 시스템 및 프리앰프 22

전원 어댑터 및 전원 공급 24

Bluetooth 스피커 및 헤드폰 연결 26

USB로 컴퓨터에 녹음 28

레코드 재생 29

기기 및 다이아몬드 바늘 청소 32

운송 및 배송 33

다이아몬드 바늘 교체 35

카트리지 교체 36

오버행 조정 37

드라이브 벨트 교체 38

문제 해결 39

보증 42

적합성 선언 43

문서 정보

기기 사용 설명서:
PLATINUM Automatic EAS

- 설명서를 주의 깊게 읽으세요.
- 설명서를 쉽게 찾아볼 수 있는 곳에 보관하세요.
- 함께 제공되는 안전 설명서의 지침을 따르세요.
- 기기를 다른 사람에게 양도할 때는 이 설명서와 안전 설명서도 함께 전달하세요.

이 사용 설명서는 제품의 일부이며 저작권으로 보호됩니다. 복제, 재인쇄 및 배포에는 허가가 필요합니다.

설치 시작

PLATINUM Automatic EAS는 처음 사용하기 전에 조립하고 조정해야 합니다. 안전 정보와 준비 및 설치부터 확인하세요.

PLATINUM Automatic EAS 동영상

설명서와 함께 다음 동영상을 참고할 수 있습니다.

YouTube에서 동영상 보기
(https://www.youtube.com/watch?v=xnl8ouOisMw&t=16s)

제조사

sonoro audio GmbH
Hammer Landstraße 45
41460 Neuss
독일

전화 +49 2131 8834-141
팩스 +49 2131 7517-599
support@sonoro.com

도움이 필요하신가요?

자세한 정보는 지원 웹사이트를 방문하세요.

YouTube 채널에서도 추가 정보를 확인할 수 있습니다.

상표 안내

Bluetooth® 워드마크와 로고는 Bluetooth SIG, Inc.의 소유이며 sonoro audio GmbH는 라이선스에 따라 사용합니다. 기타 상표와 상호는 각 소유자의 자산입니다.

안전 정보

소개

다음 안전 및 사용 지침은 PLATINUM Automatic EAS를 쉽고 안전하게 사용하는 데 도움이 됩니다.

- 기기를 사용하기 전에 안전 지침과 사용 설명서를 읽으세요.
- 문서는 적절하고 쉽게 찾아볼 수 있는 곳에 보관하세요.
- 기기를 다른 사람에게 양도할 때 이 문서도 함께 전달하세요.
- 지침을 따르지 않으면 심각한 부상이나 기기 손상이 발생할 수 있습니다.
- 제조사는 지침을 따르지 않아 발생한 손상에 대해 책임을 지지 않습니다.

용도에 맞는 사용

이 기기는 개인용이며 상업적 용도로 적합하지 않습니다. 이 설명서에 기재된 방식으로만 사용하세요. 자세한 정보는 sonoro.com을 참조하세요.

그 밖의 용도로 사용하는 것은 금지됩니다. 제조사는 용도에 맞지 않는 사용으로 인한 손상에 대해 책임을 지지 않습니다.

어린이 및 인지 능력이 제한된 사람

- 기기를 방치하지 마세요. 어린이나 위험을 판단할 수 없는 사람이 가까이 있으면 사용하지 마세요.
- 신체적·감각적·정신적 능력의 제한 또는 경험이나 지식의 부족으로 안전하게 사용할 수 없는 사람과 어린이는 책임자의 감독 또는 지시에 따라서만 기기를 사용할 수 있습니다. 이들의 손이 닿지 않는 곳에 기기를 보관하세요.
- 포장재는 장난감이 아닙니다. 질식 위험이 있습니다.

전원 공급

경고: 감전 위험

이 기기는 전기로 작동합니다. 감전, 화재 및 손상을 방지하려면 다음 지침을 따르세요.

- 젖은 손으로 전원 플러그를 만지지 마세요.
- 콘센트에서 뽑을 때는 항상 플러그 자체를 잡으세요. 케이블을 잡아당기면 손상될 수 있습니다.
- 비상시 즉시 전원을 분리할 수 있도록 콘센트와 플러그에 항상 쉽게 접근할 수 있어야 합니다.
- 전원 케이블이 꺾이거나 끼이거나 바퀴에 눌리지 않도록 하세요. 걸려 넘어질 위험이 없고 어린이의 손이 닿지 않도록 배선하세요.
- 기기를 비, 습기 및 열원으로부터 멀리 두세요.
- 명판과 전원 어댑터에 표시된 전압이 콘센트 전압과 일치하는 경우에만 사용하세요. 잘못된 전압은 기기를 파손할 수 있습니다.
- 제공된 전원 어댑터 또는 이 설명서에 명시된 어댑터와 해당 전원 케이블만 사용하세요.
- 장기간 사용하지 않을 때는 화재 위험을 방지하기 위해 전원 플러그를 콘센트에서 뽑아 전원을 완전히 분리하세요.

전원 관련 표시

표시	의미
	**보호 등급 II:** 이중 또는 강화 절연으로 보호됩니다.

표시	의미
	**교류:** 해당 전원 공급 방식을 나타냅니다.
	**직류:** 해당 전원 공급 방식을 나타냅니다.

운송 및 배송

부적절한 운송이나 배송은 기기 또는 올려 둔 레코드를 손상시키고 오작동을 일으킬 수 있습니다.

- 차량으로 운반할 때는 탑승자에게 위험하지 않도록 기기를 고정하세요.
- 앞면, 모서리 및 가장자리가 압력이나 과도한 하중을 받지 않도록 보호하세요. 모서리나 가장자리를 축으로 기울이거나 기기를 뒤집어 놓지 마세요.
- 운송 또는 배송 시 가능하면 원래 포장을 사용하세요. 따라서 포장을 보관하세요.
- 원래 포장이 없으면 충분히 큰 상자를 사용하고 스티로폼 등 적절한 포장재로 빈 공간을 채우세요.
- 운송 또는 배송 전에 플래터에서 레코드를 제거하세요.
- 운송 및 배송의 기기별 준비 사항도 따르세요.

사용 환경 및 설치

온화한 기후의 건조한 실내에서 사용하세요.

- 기기를 날씨의 영향, 습기, 고온 및 강한 직사광선으로부터 보호하세요. 실외에서 사용하지 마세요.
- 액체, 튀는 물, 떨어지는 물로부터 보호하세요. 꽃병 등 액체가 담긴 용기를 기기 위나 옆에 놓지 마세요.
- 습도가 높은 곳에서 사용하지 마세요. 기름 튐이나 정화되지 않은 주방 배기 등 심한 오염으로부터 보호하세요.
- 켜진 초, 조리용 열판, 난방기 등 화재 또는 열원 위나 바로 옆에 설치하지 마세요.
- 안정적인 받침면에 설치하고 강한 기계적 충격으로부터 보호하세요.

포장 개봉 및 최초 사용

- 고무 받침발이 일부 표면에 자국을 남길 수 있습니다. 필요하면 적절한 받침을 사용하세요.
- 이 설명서에 명시된 매체만 사용하세요.
- 준비 및 설치와 전원 공급 지침을 따르세요.
- 무선 주파수 노출 요건을 준수하려면 기기와 사람 사이에 **최소 20cm 거리**를 유지해야 합니다. 조작부를 사용하는 경우는 예외입니다.

헤드폰

Bluetooth 헤드폰으로 재생할 때는 다음 사항을 따르세요.

- 헤드폰을 착용하기 전에 볼륨을 낮추세요. 올바르게 착용한 후 원하는 볼륨으로 높이세요.
- 볼륨을 지나치게 높이지 마세요. 귀에서 지속적인 소음이나 울림이 들리면 볼륨을 낮추거나 헤드폰 사용을 중단하세요.
- 주변 상황을 알아차리지 못할 정도로 볼륨을 높이지 마세요.

고장

- 고장 난 기기를 직접 수리하려고 하지 마세요.
- 손상된 플러그, 전원 어댑터 또는 전원 케이블은 감전 위험을 방지하기 위해 제조사나 고객 서비스가 교체해야 합니다.
- 액체가 들어갔거나 기기가 떨어졌거나 다른 손상이 발생한 경우 공인 판매점의 점검을 받아야 합니다.
- 이 경우 전원을 분리하고 가능한 한 빨리 공인 판매점이나 고객 서비스에 문의하세요.

수명이 다한 기기의 폐기

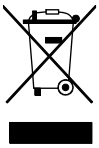

이 표시가 있는 기기는 **생활폐기물로 버리면 안 됩니다**. 전기·전자 기기 재활용 수거 장소에 반납하세요.

폐기에 관한 정보는 지방자치단체, 지역 폐기물 처리 업체 또는 구입처에 문의하세요. 올바른 폐기는 환경과 건강을 보호합니다.

배터리와 충전지는 유독성 중금속을 함유할 수 있으며 생활폐기물로 버려서는 안 됩니다. 폐기할 배터리가 있다면 지역 수거 장소에 반납하거나 전문 업체에 처리를 맡기세요.

구성품

다음 부품이 포함되어 있습니다.



사용 설명서 및 안전 지침

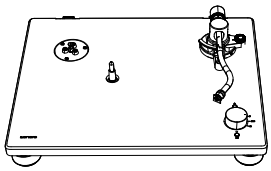

턴테이블

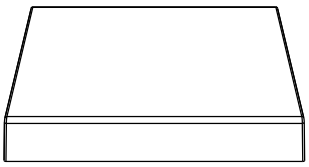

먼지 덮개

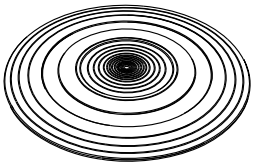

플래터 매트

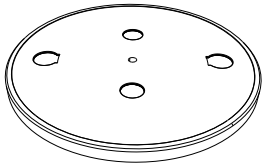

플래터



드라이브 벨트

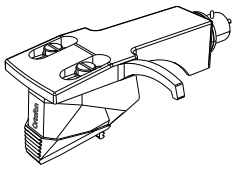

카트리지가 장착된 헤드셸

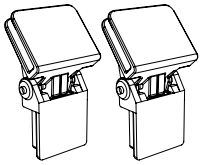

먼지 덮개용 힌지

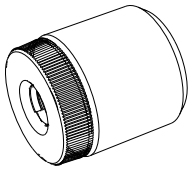

카운터웨이트

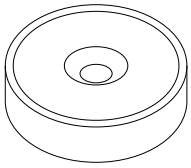

45RPM 어댑터(**7”** 싱글용 어댑터)

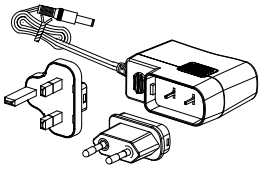

EU 및 **UK** 플러그가 포함된 전원 어댑터

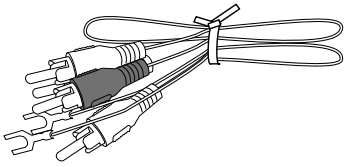

RCA 케이블

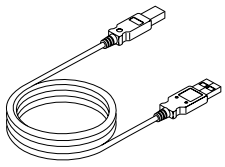

USB-B-USB-A 케이블

윗면

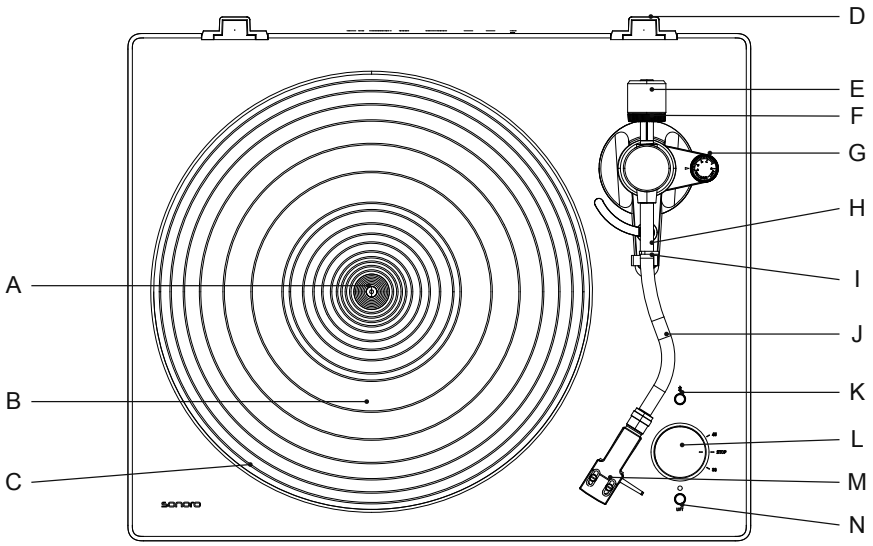

A	축	B	플래터 매트
C	플래터	D	먼지 덮개 힌지 장착부
E	카운터웨이트	F	조정 눈금
G	안티스케이팅 눈금	H	톤암 클램프
I	톤암 받침대	J	톤암
K	Bluetooth 표시등 / 페어링 버튼	L	속도 선택기
M	카트리지가 장착된 헤드셸	N	톤암 올리기/내리기(리프트 버튼)

뒷면 및 연결 단자

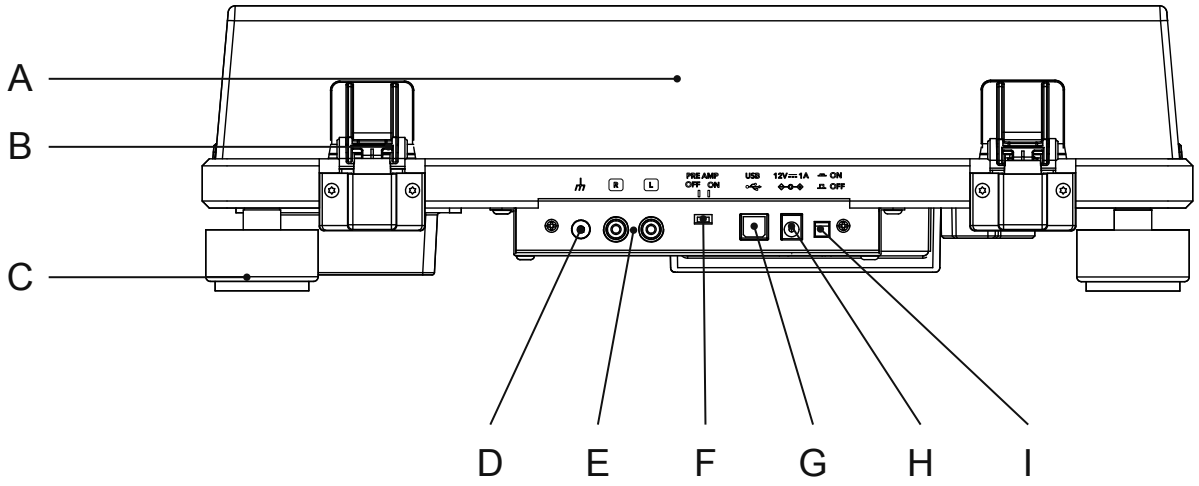

A	먼지 덮개	**B**	힌지
C	기기 받침발	**D**	접지 단자
E	RCA 오디오 출력	**F**	프리앰프 전환 스위치(PRE AMP)
G	USB-B 출력	**H**	DC 전원 입력 단자
I	전원 버튼		

오디오 시스템 및 프리앰프 · 전원 공급 · USB 녹음

기술 사양

턴테이블

유형	2단 속도, 반자동 작동
구동 방식	벨트 드라이브
모터	광학 제어 DC 모터
회전 속도	33⅓RPM 및 45RPM
플래터	알루미늄 다이캐스팅, 지름 300mm
와우 및 플러터	3kHz에서 < 0.15%(33RPM)
신호 대 잡음비	> 67dB(A 가중, 20kHz, LPF)
출력 레벨 – 프리앰프 꺼짐	5.5mV ± 3dB(1kHz, 5cm/s)
출력 레벨 – 프리앰프 켜짐	300mV ± 3dB(1kHz, 5cm/s)
출력 단자	RCA

톤암

톤암 유형	정적 균형 S자형 톤암
유효 길이	224mm
오버행	19mm
침압 조정 범위	0~2.5g
사용 가능한 카트리지 무게	5~7.5g

카트리지

모델	Ortofon 2M Red
유형	무빙 마그넷(MM)
권장 부하 임피던스	47.000 Ω

앰프 연결	MM 입력
출력 전압	5.5mV(1kHz, 5cm/s)
바늘 유형	타원형 다이아몬드
바늘 끝 반경	r/R 8/18μm
침압	1.6~2.0g(기본값: 1.8g)
카트리지 무게	7.2g
헤드셸 무게	나사, 너트 및 연결선을 포함하여 9.3g

USB 연결

인터페이스	USB 1.1 이상
기기 설명서에 명시된 운영체제	Windows 7 이상, Mac OS X 이상

Bluetooth

버전	5.2
출력 등급	클래스 2
주파수 대역	2.402~2.480GHz
프로파일	A2DP 1.4
지원 코덱	SBC, aptX 및 aptX HD
최대 출력	10.0dBm
통신 범위	약 10m

일반 사양

크기(너비 × 깊이 × 높이)	약 423 × 345 × 125mm
무게	약 5.2kg
작동 온도	0°C~+40°C

소비 전력 – 켜짐	< 3.5W
소비 전력 – 꺼짐	< 0.1W
소비 전력 – 대기	< 0.3W
교체용 다이아몬드 바늘(별도 판매)	Ortofon 2M Red / 2M Blue

전원 어댑터

제조사 이름 및 주소	Golden Profit Electronics Ltd., Shayao Chenwu Village, Shijie Town, Dongguan, Guangdong, China
모델 식별자	GPE012T-120100-Z
입력 전압	AC 100~240V
입력 주파수	50/60Hz
출력 전압	DC 12.0V
출력 전류	1A
출력 전력	12.0W
평균 작동 효율	82.96% 초과
저부하(10%) 효율	약 82.0%
무부하 소비 전력	0.10W 이하

사양은 사전 통지 없이 변경될 수 있습니다.

준비 및 설치

PLATINUM Automatic EAS는 처음 사용하기 전에 조립해야 합니다.

> **동영상:** PLATINUM Automatic EAS에 관한 보충 동영상은 다음에서 볼 수 있습니다: 문서 정보 – 동영상 보기.

ℹ 참고

조립을 완료한 후에만 전원 어댑터로 턴테이블을 콘센트에 연결하세요.

조립 초기에는 다이아몬드 바늘에 보호 덮개를 씌워 두세요. 바늘은 고정밀 부품입니다. 손가락으로 만지거나 레코드 위로 떨어뜨리지 마세요. 바늘이 손상될 수 있습니다.

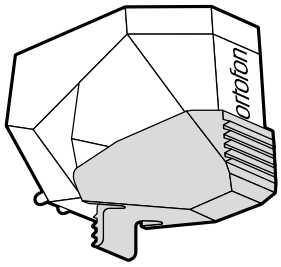

✓ **올바름**

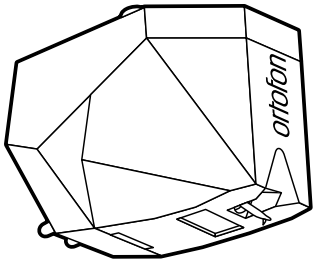

× **잘못됨**

운송 고정 장치 제거

톤암을 고정하는 케이블 타이를 제거하세요.

턴테이블 설치

PLATINUM Automatic EAS를 평평하고 안정적인 면에 놓으세요. 설치면이 고르지 않으면 기기 받침발을 각각 돌려 높이를 조절하세요.

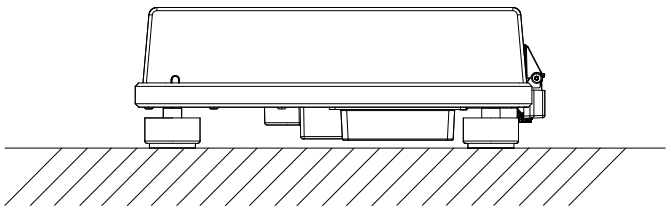

✓ **올바름**

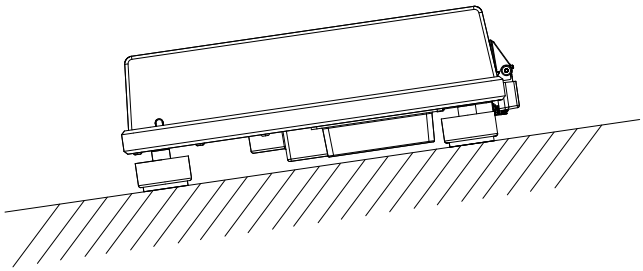

× **잘못됨**

플래터, 드라이브 벨트 및 매트

플래터 장착

1. 플래터를 단단히 잡고 축에 조심스럽게 올리세요.
2. 플래터의 원형 구멍을 통해 모터 풀리가 보이도록 플래터를 돌리세요.

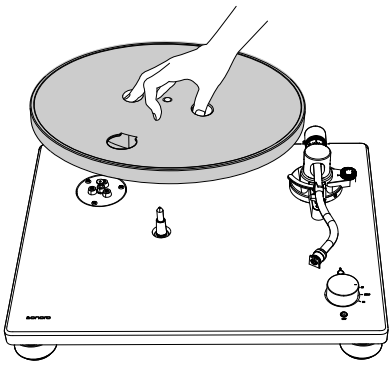

드라이브 벨트 장착

1. 접착테이프를 떼세요. 빨간 리본의 양 끝을 당겨 잡고 있으세요.

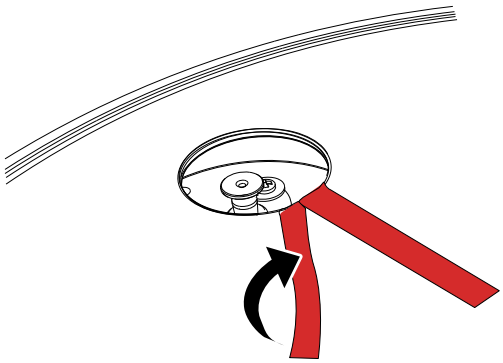

2. 드라이브 벨트를 모터 풀리에 거세요.

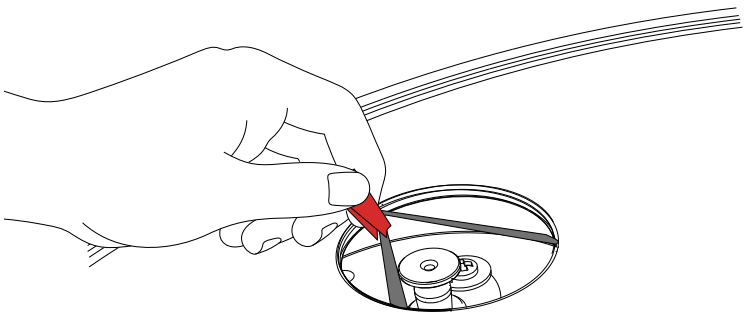

3. 드라이브 벨트가 꼬이지 않도록 하세요.

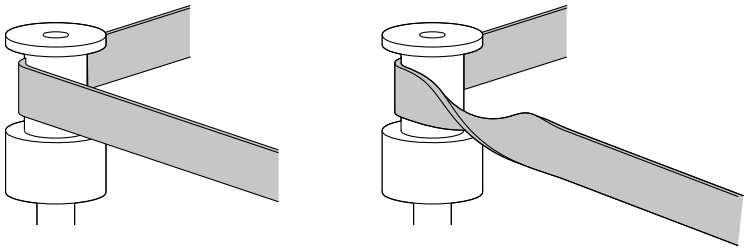

4. 드라이브 벨트에서 빨간 리본을 제거하세요.

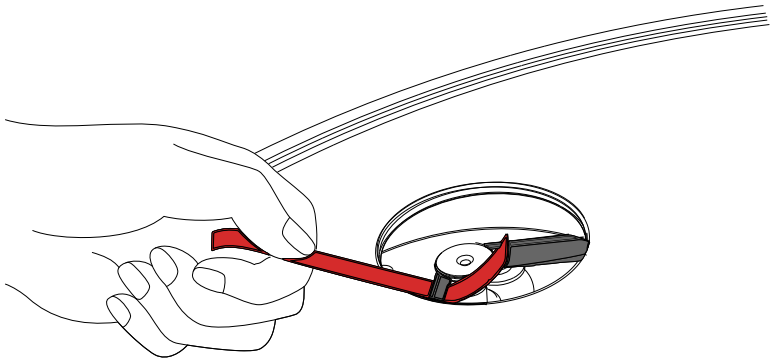

5. 플래터를 여러 번 돌려 벨트가 제대로 걸려 있고 부드럽게 움직이는지 확인하세요.

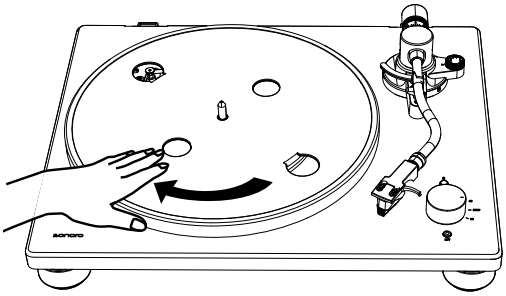

플래터 매트 올리기

매트를 플래터에 올리세요. 매트에는 윗면과 아랫면이 있습니다. **동심원 모양의 홈이 있는 면이 아래를 향해야 합니다**.

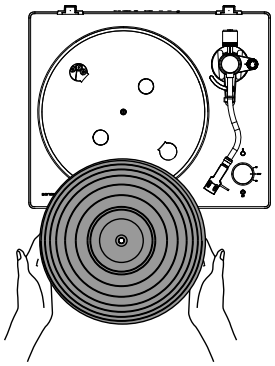

윗면



아랫면 • 홈이 있는 면

카운터웨이트 및 헤드셸 장착

카운터웨이트 장착

카운터웨이트를 톤암 끝에 끼우고 가볍게 누르면서 천천히 **시계 반대 방향**으로 돌리세요.

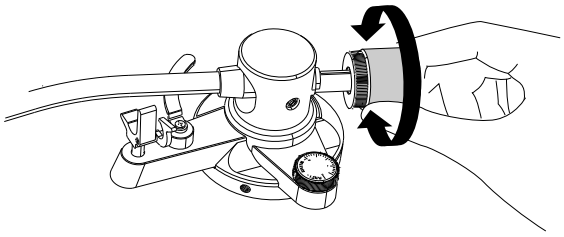

헤드셸 장착

1. 헤드셸을 톤암 앞쪽 끝에 끼우세요.
2. 잠금 너트를 시계 방향으로 돌려 고정하세요.

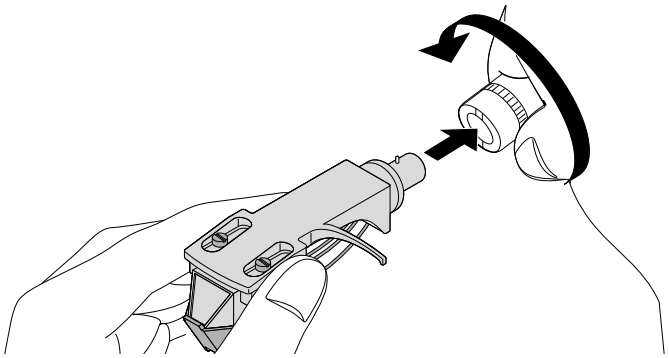

바늘 보호 덮개 제거

1. 덮개의 앞뒤를 잡고 뒷부분의 잠금 장치를 누르세요.
2. 덮개를 천천히 아래로 당기세요.

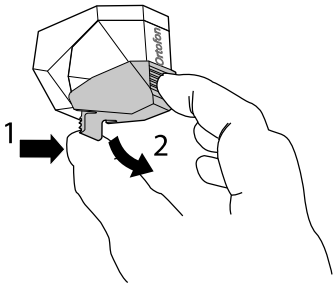

톤암 균형 조정

톤암 균형 조정

1. 안티스케이팅 눈금 설정값: **0**.

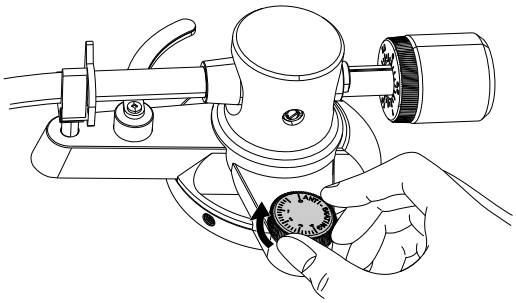

2. 톤암 클램프를 푸세요.

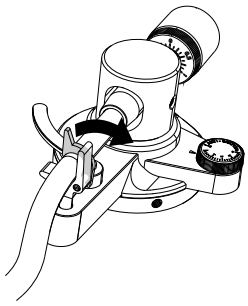

3. 손가락으로 헤드셸을 잡고 톤암을 플래터 위로 옮기세요.

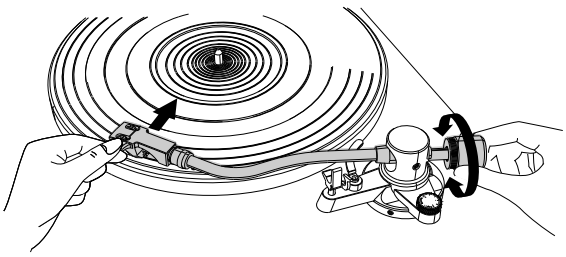

4. 카운터웨이트를 조정하여 톤암이 **플래터와 평행하게 떠 있도록 하세요**.

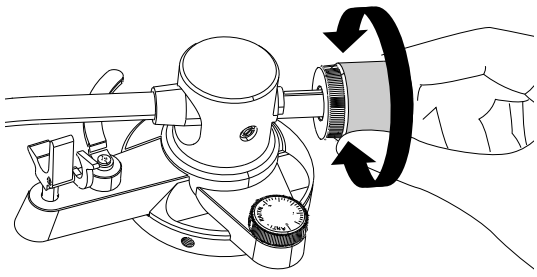

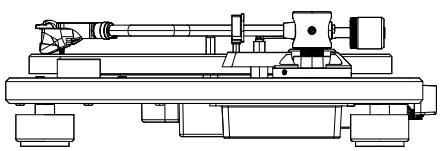

✓ **올바름**

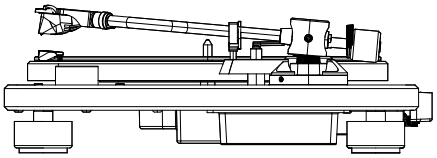

× **잘못됨**

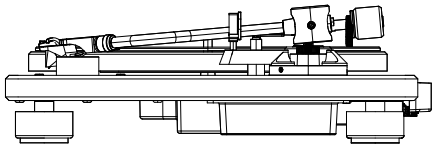

× **잘못됨**

5. 톤암을 원래 위치로 되돌리세요.
6. 톤암 클램프를 잠그세요.

그런 다음 침압 및 안티스케이팅을 설정하세요.

침압 및 안티스케이팅 설정

침압 설정

전제 조건: 톤암의 균형이 조정되어 있어야 합니다.

1. 눈금의 중앙선이 **0**에 맞도록 카운터웨이트의 링을 돌리세요.
2. **링만** 돌리세요. 카운터웨이트가 함께 돌아가면 안 됩니다.

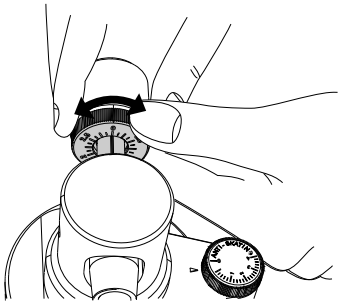

3. 카운터웨이트와 눈금을 함께 돌려 카트리지에 적합한 침압을 설정하세요.
4. 제공된 **Ortofon 2M Red의 권장 침압은 1.8g입니다**.

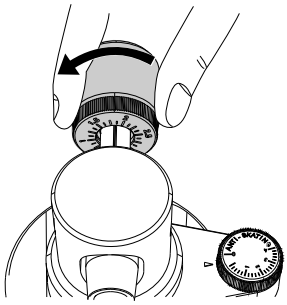

안티스케이팅 힘 설정

안티스케이팅 눈금을 침압과 같은 값으로 설정하세요. 제공된 카트리지는 **1.8**로 설정합니다.

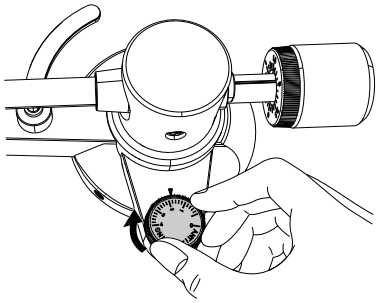

먼지 덮개 장착 및 사용

참고

먼지 덮개는 턴테이블의 민감한 부품을 보호합니다. 기기를 사용하지 않을 때는 닫아 두세요.

- 재생 중에는 덮개를 열거나 닫지 마세요.
- 덮개를 여닫을 때 손가락이 끼지 않도록 주의하세요.
- 먼지 덮개 위에 물건을 올리지 마세요.

먼지 덮개 장착

1. 힌지를 먼지 덮개의 힌지 홀더에 끝까지 끼우세요.
2. 힌지를 턴테이블 뒷면의 장착부에 맞춰 끼우세요.

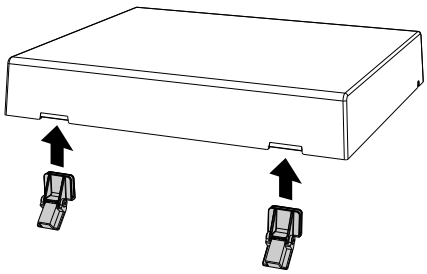

1 · 힌지 장착

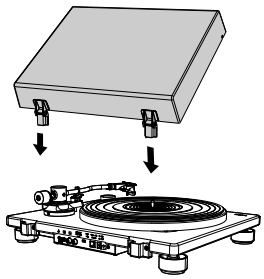

2 · 먼지 덮개 장착

먼지 덮개 열기

앞쪽 가장자리를 잡고 멈출 때까지 덮개를 조심스럽게 끝까지 올리세요. 이 위치에서 열린 상태로 유지됩니다.

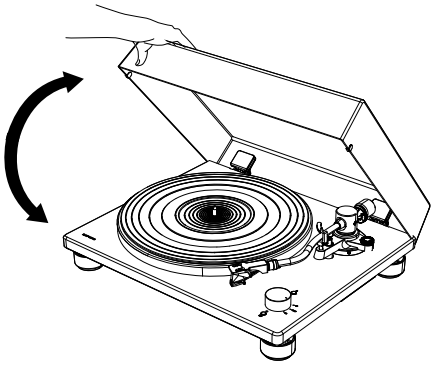

먼지 덮개 닫기

완전히 닫힐 때까지 먼지 덮개를 조심스럽게 내리세요.

오디오 시스템 및 프리앰프

장착된 Ortofon 2M Red는 **MM 카트리지**입니다. 오디오 시스템 또는 포노 프리앰프는 **MC가 아닌 MM**으로 설정하세요.

> **동영상:** PLATINUM Automatic EAS에 관한 보충 동영상은 다음에서 볼 수 있습니다: 문서 정보 - 동영상 보기.

참고

연결할 오디오 시스템 또는 앰프의 전원을 끄고 볼륨을 낮춰 두어야 합니다.

오디오 시스템과 턴테이블을 켜기 전에 모든 연결을 올바르게 완료하고 프리앰프 설정을 확인하세요. 그렇지 않으면 큰 험 노이즈가 발생하여 오디오 시스템이나 스피커가 손상될 수 있습니다.

프리앰프 설정

오디오 시스템에 맞는 연결 방식을 선택하세요. **PRE AMP** 스위치는 턴테이블 뒷면에 있습니다.

PHONO-MM 입력이 있는 경우

PRE AMP → OFF

턴테이블을 오디오 시스템의 **PHONO-MM 입력**에 연결하세요. 이 경우 턴테이블의 내장 프리앰프는 사용하지 않습니다.

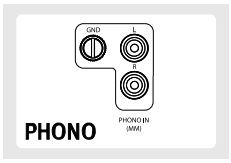

오디오 시스템: PHONO/MM

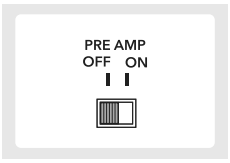

턴테이블: OFF

PHONO 입력이 없는 경우

PRE AMP → ON

오디오 시스템의 사용 가능한 **AUX/라인 RCA 입력**을 사용하세요. 이 경우 턴테이블의 내장 프리앰프를 사용합니다.



오디오 시스템: AUX/Line

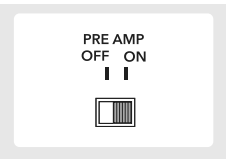

턴테이블: ON

Bluetooth 재생이나 컴퓨터 USB 녹음 시에도 **PRE AMP를 ON으로 설정**하세요.

RCA 케이블 연결

1. 오디오 시스템의 전원을 끄고 볼륨을 낮추세요.
2. 제공된 RCA 케이블로 턴테이블을 앞에서 선택한 오디오 시스템 입력에 연결하세요.
3. **흰색 플러그는 왼쪽 채널(L)**에, **빨간색 플러그는 오른쪽 채널(R)**에 연결하세요.
4. 전원을 켜기 전에 선택한 입력에 맞게 **PRE AMP**가 **OFF** 또는 **ON**으로 설정되어 있는지 확인하세요.

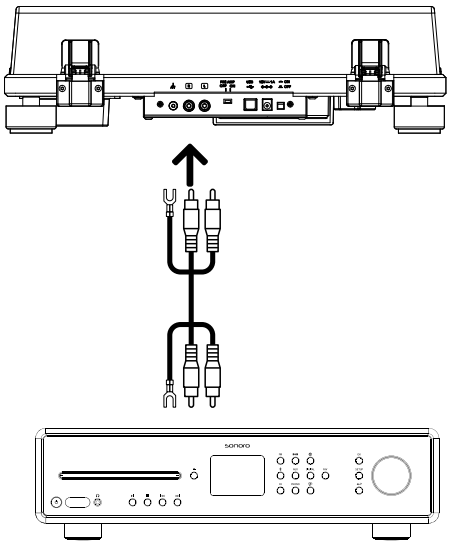

턴테이블과 오디오 시스템의 RCA 연결

접지선 연결

오디오 시스템에 내장 포노 앰프와 접지 단자가 있다면 접지선을 **두 기기 모두**에 나사로 고정하세요.

- PLATINUM Automatic EAS의 접지 단자는 **보호 접지용이 아닙니다**.
- 오디오 시스템에 따라 접지선 연결로 험 노이즈가 발생할 수 있습니다. 이 경우 접지선을 연결하지 않아도 됩니다.
- PLATINUM Automatic EAS를 MAESTRO Quantum의 접지 단자에 연결하는 것을 권장합니다.

전원 어댑터 및 전원 공급

경고: 감전 위험!

분리형 플러그 어댑터만 단독으로 콘센트에 꽂지 마세요. 플러그와 전원 어댑터가 올바르게 잠겨 있는지 확인하세요.

플러그 어댑터 장착

1. 클립을 아래로 당긴 상태로 잡고 있으세요.
2. 플러그의 둥근 모서리를 전원 어댑터 윗부분에 끼우세요.
3. 원하는 플러그 어댑터를 전원 어댑터의 접점에 수직으로 눌러 완전히 끼우세요.
4. 클립을 놓아 어댑터를 잠그세요.

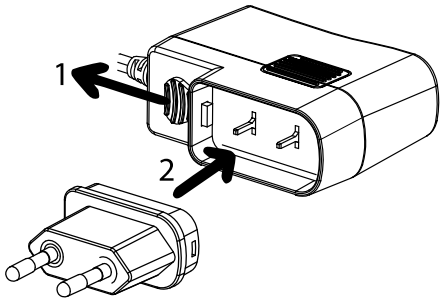

플러그 어댑터 분리

1. 클립을 아래로 당긴 상태로 잡고 있으세요.
2. 플러그 어댑터를 전원 어댑터에서 수직으로 당겨 빼세요.

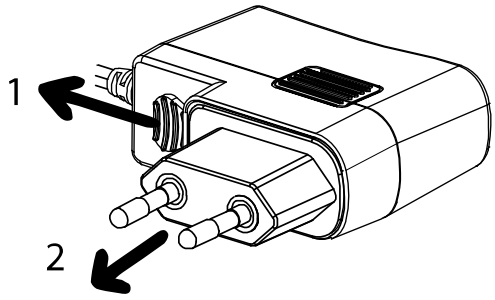

전원 연결

다른 모든 연결을 완료한 후:

1. 제공된 전원 어댑터를 턴테이블의 DC 입력 단자에 연결하세요.
2. 전원 어댑터를 콘센트에 꽂으세요.

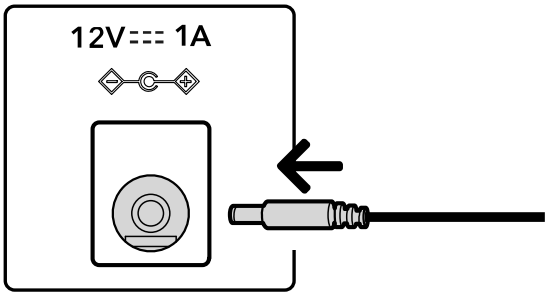

Bluetooth 스피커 및 헤드폰 연결

PLATINUM Automatic EAS는 Bluetooth 스피커나 Bluetooth 헤드폰으로 레코드를 재생할 수 있습니다. **PRE AMP를 ON으로 설정**하세요. 오디오 시스템 및 프리앰프를 참조하세요.

> ℹ **참고**
>
> 볼륨을 조절할 수 없는 Bluetooth 스피커나 헤드폰은 사용하지 마세요. 일부 트랙이 매우 큰 소리로 재생될 수 있습니다.
>
> 이 턴테이블은 **스마트폰, TV 또는 컴퓨터와 페어링할 수 없습니다**.
>
> - 통신 범위는 약 **10m**입니다.
> - Bluetooth 기기의 사용 설명서를 따르세요. 기기에 따라 페어링에 시간이 걸릴 수 있습니다.
> - 턴테이블이 원하지 않는 기기에 연결되면 주변의 다른 Bluetooth 재생 기기를 끄거나 Bluetooth 기능을 비활성화하세요.
> - 다른 기기에 연결하기 전에 현재 Bluetooth 연결을 해제하세요.

처음 페어링하기

1. **BT 버튼을 짧게 누르세요**. Bluetooth 연결 모드가 시작되고 파란색 표시등이 느리게 깜박입니다.
2. BT 버튼을 다시 **2초 이상 누르세요**. 페어링 모드가 시작되고 파란색 표시등이 빠르게 깜박입니다.
3. Bluetooth 스피커 또는 헤드폰도 페어링 모드로 설정하세요.

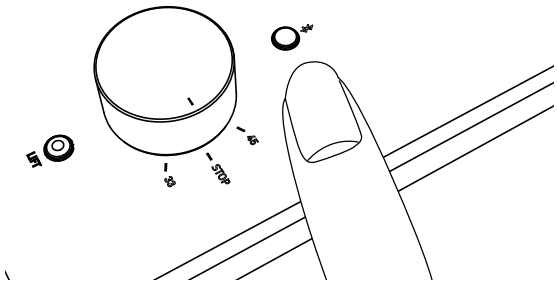

페어링은 자동으로 진행됩니다. 연결되면 파란색 표시등이 계속 켜집니다.

이전에 페어링한 기기 연결

턴테이블은 **최대 8대의 페어링된 기기** 정보를 저장합니다. 이후 연결 시 다시 페어링할 필요가 없습니다.

1. BT 버튼을 짧게 눌러 연결 모드를 시작하세요. 파란색 표시등이 느리게 깜박입니다.
2. 이전에 페어링한 Bluetooth 기기를 연결할 준비를 하세요.

자동으로 연결됩니다. 연결 후 표시등이 계속 켜집니다.

연결 해제 및 Bluetooth 끄기

- BT 버튼을 **2초 이상** 눌러 연결된 기기를 해제하세요. 표시등이 파란색으로 빠르게 깜박입니다.
- Bluetooth 모드에서 BT 버튼을 짧게 누르면 Bluetooth 기능이 꺼집니다.
- 5분 동안 Bluetooth 기기를 찾지 못하면 표시등이 꺼집니다.

저장된 페어링 삭제

연결할 수 없는 경우:

1. BT 버튼을 짧게 눌러 Bluetooth 모드를 활성화하세요.
2. BT 버튼을 다시 **10초 이상 누르세요**. 저장된 모든 기기 페어링이 삭제됩니다.
3. 그런 다음 원하는 스피커 또는 헤드폰을 다시 페어링하세요.

Bluetooth 표시등

파란색 BT 표시등은 현재 작동 상태를 나타냅니다. 아래 패턴은 시간에 따른 점등 방식을 도식화한 것입니다.

페어링 모드 기기 검색 및 페어링	 빠르게 깜박임
연결 모드 페어링된 기기와의 연결 대기	 느리게 깜박임
연결됨 Bluetooth 연결 완료	 계속 켜짐
꺼짐 Bluetooth가 꺼져 있거나 5분 동안 기기를 찾지 못함	 표시등 꺼짐

USB로 컴퓨터에 녹음

레코드의 내용을 컴퓨터에 디지털로 녹음할 수 있습니다. 제공된 케이블로 턴테이블의 **USB-B 출력**을 컴퓨터의 **USB-A 포트**에 연결하세요.

> **참고**
>
> **PRE AMP를 ON으로 설정**하세요. USB 신호는 **녹음 전용**이며 컴퓨터의 음악을 턴테이블로 재생하는 용도가 아닙니다.
>
> 녹음 중에는 USB 케이블을 분리하거나 턴테이블을 대기 모드로 전환하지 마세요.

컴퓨터 준비

- 턴테이블은 Windows 또는 macOS의 기본 드라이버를 사용하므로 별도 드라이버가 필요하지 않습니다.
- 컴퓨터에서는 **USB Audio CODEC**로 인식됩니다.
- 적절한 오디오 녹음 프로그램을 설치하세요. 기기 설명서에서는 Audacity를 예로 들지만 다른 녹음 프로그램도 사용할 수 있습니다.
- 프로그램이 원하는 대로 작동하지 않으면 컴퓨터 관리자에게 문의하세요.

녹음하기

1. 제공된 USB 케이블로 컴퓨터와 턴테이블을 연결하세요.
2. **PRE AMP를 ON으로 설정하세요**.
3. 레코드에 맞는 회전 속도를 선택하고 다음 설명에 따라 재생을 시작하세요: 레코드 재생.
4. 녹음 프로그램을 사용하여 트랙을 컴퓨터에 저장하세요.

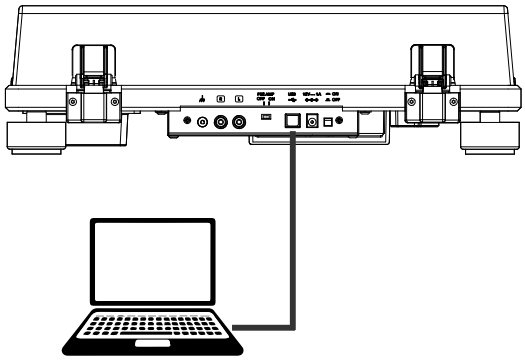

사용 방법과 오디오 신호 전송에 관한 자세한 사항은 녹음 프로그램의 설명서를 참조하세요.

자동 대기 모드도 확인하세요.

녹음한 음악은 개인 용도로만 사용할 수 있습니다. 그 밖의 용도로 사용하려면 저작권자의 허락이 필요합니다.

레코드 재생

참고

레코드를 재생하기 전에 오디오 기기의 볼륨을 낮추세요. 바늘이 시작 홈에 닿을 때 발생하는 큰 잡음으로 스피커나 오디오 기기가 손상될 수 있습니다. 카트리지가 완전히 내려간 다음 볼륨을 조절하세요.

- 새 레코드에서도 지직거리는 소리가 날 수 있습니다. 이는 레코드 재생의 특성입니다.
- 플래터에는 한 번에 한 장의 레코드만 올리세요.
- 먼지가 쌓이지 않도록 재생 중에는 먼지 덮개를 닫으세요.
- 재생 중 손으로 회전을 멈추지 마세요.
- 볼륨이 너무 높으면 음향 피드백이 발생할 수 있습니다. 앰프 볼륨을 낮추고 음향적으로 분리하세요.

기기 켜기

1. 뒷면의 전원 버튼을 눌러 턴테이블을 켜세요.
2. 먼지 덮개를 조심스럽게 여세요.
3. 대기 모드인 경우 속도 선택기를 다음 위치로 돌린 후 원하는 속도로 다시 설정하세요: **STOP**.

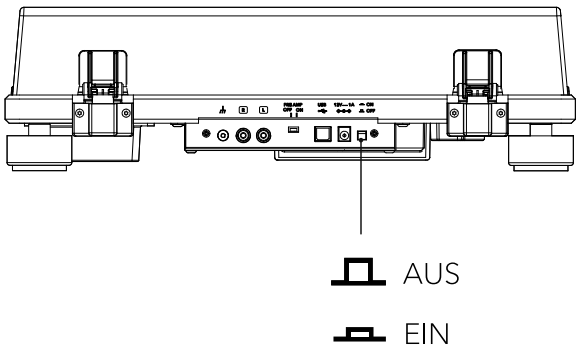

레코드 올리기

축이 레코드 중앙 구멍을 통과하도록 플래터 매트에 레코드를 올리세요. 싱글에는 제공된 싱글 어댑터를 사용하세요.

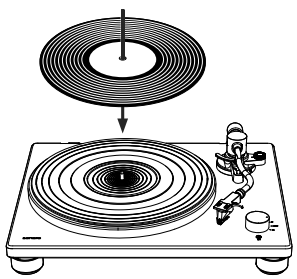

A · 레코드 올리기

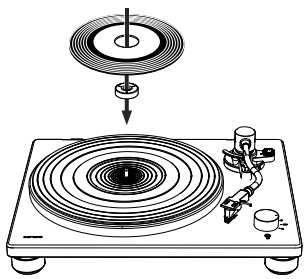

B · 어댑터를 사용한 싱글

회전 속도 선택

재생 속도는 일반적으로 레코드 라벨에 표시되어 있습니다. 레코드에 맞게 속도 선택기로 **33** 또는 **45RPM**을 선택하세요.

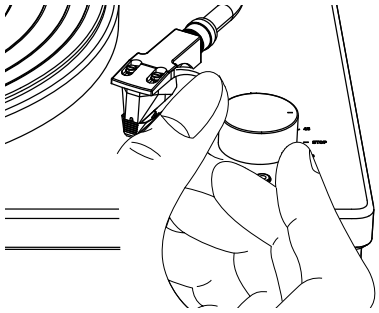

참고

플래터는 톤암이 플래터 바로 앞이나 위에 있을 때만 회전하기 시작합니다. 톤암이 플래터 중앙 또는 바깥에 있으면 모터가 멈춥니다.

재생 시작

1. 톤암 클램프를 푸세요.
2. 손가락으로 헤드셸을 잡고 톤암을 레코드 가장자리 또는 원하는 시작 트랙 위로 옮기세요.

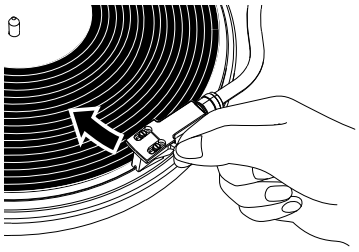

3. **리프트 버튼을 누르세요**. 톤암이 천천히 내려가고 재생이 시작됩니다.
4. 먼지 덮개를 조심스럽게 닫으세요.

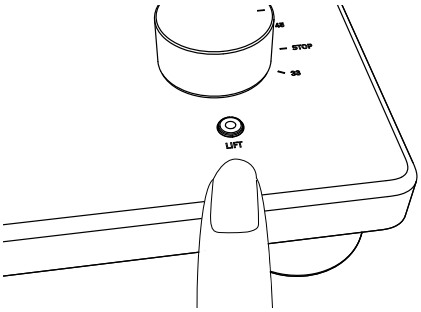

재생 종료

PLATINUM Automatic EAS는 **반자동 턴테이블**입니다. 레코드가 끝나면 바늘과 레코드를 보호하기 위해 톤암이 자동으로 올라가고 플래터 모터가 멈춥니다.

1. 들린 톤암의 헤드셸을 손가락으로 잡고 원래 위치로 되돌리세요.
2. 속도 선택기를 다음 위치로 돌리세요: **STOP**.
3. 기기를 더 이상 사용하지 않을 때는 뒷면의 전원 버튼을 누르세요.

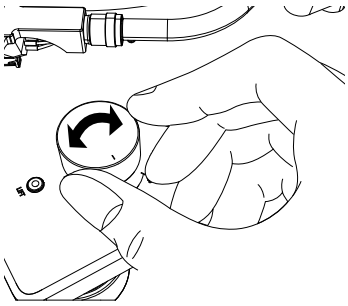

대기 모드 및 다시 작동하기

18분 동안 사용하지 않으면 턴테이블이 자동으로 대기 모드로 전환됩니다. 재생 후 톤암이 움직이지 않는 경우와 **STOP** 위치에 있는 경우 모두에 해당합니다.

다시 작동하려면 속도 선택기가 **STOP** 위치에 있는지 확인하고, 아니라면 STOP으로 설정하세요. 그런 다음 원하는 재생 속도 **33** 또는 **45RPM**을 선택하세요.

기기 및 다이아몬드 바늘 청소

바늘 보호 덮개 씌우기

덮개의 앞뒤를 잡고 카트리지 앞면에 맞춘 다음 다이아몬드 바늘을 덮을 때까지 천천히 올리세요.

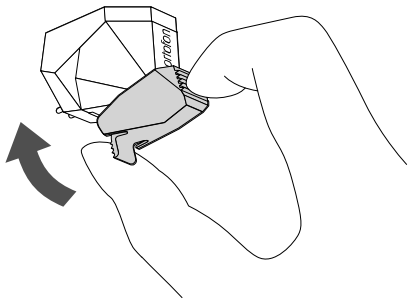

턴테이블 및 먼지 덮개 청소

- 부드럽고 마른 천을 사용하세요.
- 잘 지워지지 않는 오염에는 약간 젖은 천을 사용하세요. 그 후 부드럽고 마른 천으로 기기와 덮개를 닦아 말리세요.
- 알코올, 벤진, 페인트 희석제 등의 화학 용액은 사용하지 마세요. 표면을 손상시킬 수 있습니다.

다이아몬드 바늘 청소

참고

다이아몬드 바늘은 정밀 부품입니다. 휘거나 손상되지 않도록 조심스럽게 다루세요. 캔틸레버가 휘거나 다이아몬드가 손상되면 홈을 제대로 따라가지 못하여 레코드를 손상시키거나 오작동을 일으킬 수 있습니다.

희석제나 기타 화학 약품으로 바늘을 청소하지 마세요.

오염이 심하면 별도로 준비한 작은 브러시를 사용하세요. 브러시는 **뒤에서 앞으로** 움직이세요.

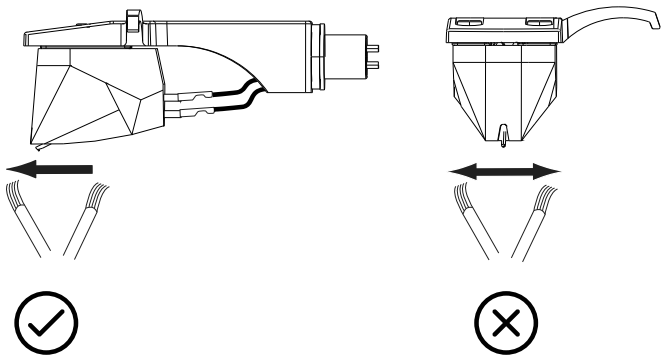

운송 및 배송

먼지 덮개 분리

1. 먼지 덮개를 완전히 여세요.
2. 덮개 아랫부분 가까이의 양쪽을 잡고 조심스럽게 위로 당겨 빼세요.

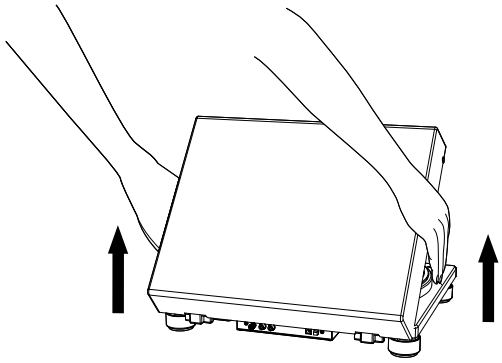

기기 운반

1. 톤암 클램프를 잠그세요.
2. 턴테이블을 끄고 콘센트에서 전원 어댑터를 뽑으세요.
3. 턴테이블에 연결된 모든 케이블을 분리하세요.
4. 바늘 보호 덮개를 씌우세요.
5. 운반할 때 턴테이블 밑면을 단단히 받쳐 잡으세요.

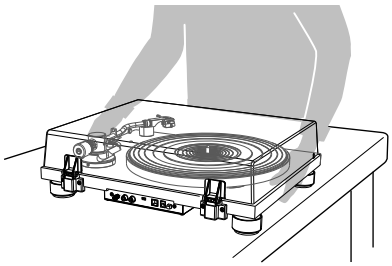

다시 설치할 때 필요하면 침압과 안티스케이팅을 조정하세요.

배송을 위한 포장

주의: 운송 중 손상 방지

가능하면 원래 포장을 사용하세요. 운송하거나 수리를 위해 보낼 때 가장 잘 보호해 줍니다.

원래 포장이 없는 경우:

1. 에어캡이나 비슷한 보호재를 사용하세요.

2. 먼지 덮개를 분리하여 꼼꼼히 감싸세요.
3. 플래터와 매트를 조심스럽게 분리하여 각각 감싸세요.
4. 바늘 보호 덮개를 씌우세요. 톤암에서 카트리지가 장착된 헤드셸과 카운터웨이트를 분리하고 각 부품을 꼼꼼히 감싸세요.
5. 톤암 클램프를 잠그고 접착테이프로 고정하세요.
6. 턴테이블을 조심스럽게 감싸세요.

운송이나 배송 중 손상을 방지할 수 있도록 충분히 튼튼하고 보호 성능이 좋은 포장재를 사용하세요.

다이아몬드 바늘 교체

마모된 바늘은 음질을 떨어뜨리고 레코드를 손상시킬 수 있습니다. 약 **1,000시간 재생 후 Ortofon 2M Red / 2M Blue**에 맞는 교체용 바늘로 교체하세요. 교체용 바늘의 설명서도 따르세요.

바늘 분리

1. 바늘에 보호 덮개를 씌워 두세요.
2. 헤드셸을 톤암에서 분리하세요.
3. 한 손으로 카트리지를 잡으세요. 다른 손의 엄지와 검지로 바늘의 플라스틱 하우징을 잡고 카트리지에서 당겨 빼세요.

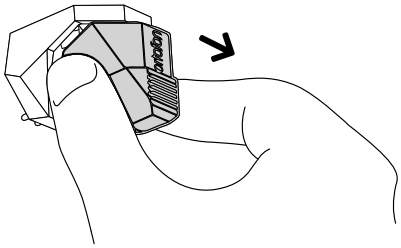

새 바늘 장착

1. 교체용 바늘을 카트리지 앞쪽에서 조심스럽게 밀어 넣으세요.
2. 카트리지에 끝까지 삽입되었는지 확인하세요.
3. 헤드셸을 톤암에 다시 장착하세요.

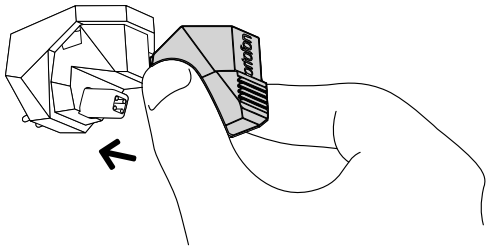

카트리지 교체

참고

기본으로 **Ortofon 2M Red**가 장착되어 있습니다. 다른 카트리지를 사용하면 오버행, 침압, 안티스케이팅 힘 및 톤암 높이 조정이 필요할 수 있습니다. 확실하지 않으면 전문 판매점에 문의하세요.

헤드셸 케이블의 장착 및 연결 시 새 카트리지의 설명서를 따르세요.

카트리지 교체하기

1. 바늘에 보호 덮개를 씌워 두세요.
2. 헤드셸을 톤암에서 분리하세요.
3. 일자 드라이버로 장착 나사와 와셔를 제거한 다음 카트리지를 헤드셸에서 빼세요.
4. 새 카트리지의 설명서에 따라 장착하세요. 나사는 처음에 가볍게만 조이세요.
5. 오버행을 조정한 다음 헤드셸을 톤암에 다시 장착하세요.

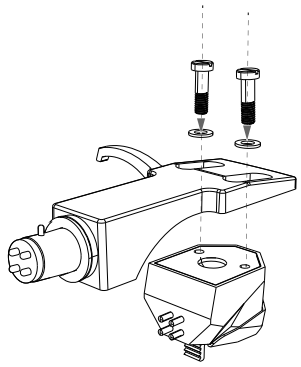

헤드셸 배선 구분

신호	색상
왼쪽 채널 + (L)	흰색
왼쪽 채널 – / 접지(LG)	파란색
오른쪽 채널 + (R)	빨간색
오른쪽 채널 – / 접지(RG)	초록색

카트리지의 단자 표시와 Ortofon 장착 설명서도 확인하세요.

오버행 조정

거리 설정

바늘 끝과 헤드셸 끝 사이의 거리가 52.8mm가 되도록 카트리지를 움직이세요. 그림은 두 기준점을 보여 줍니다.

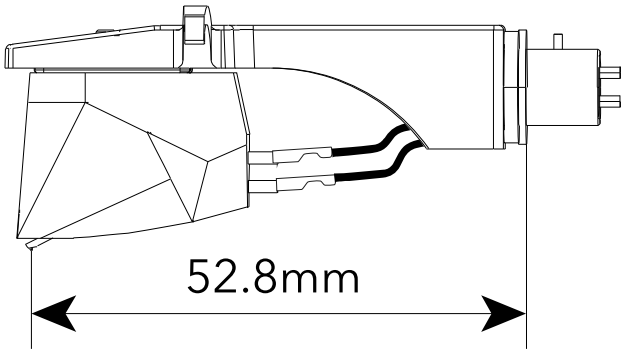

카트리지를 평행하게 정렬

카트리지가 헤드셸의 바깥 가장자리와 평행하도록 장착하세요.

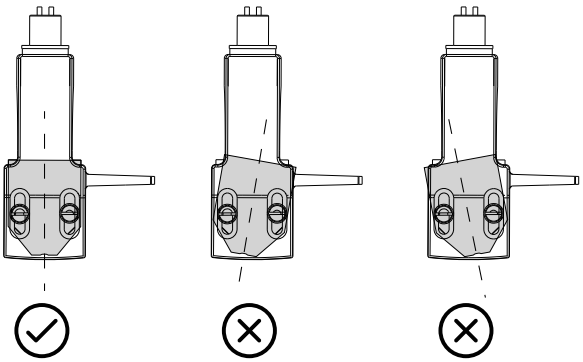

수직 장착 확인

카트리지는 똑바로 장착되어야 합니다.

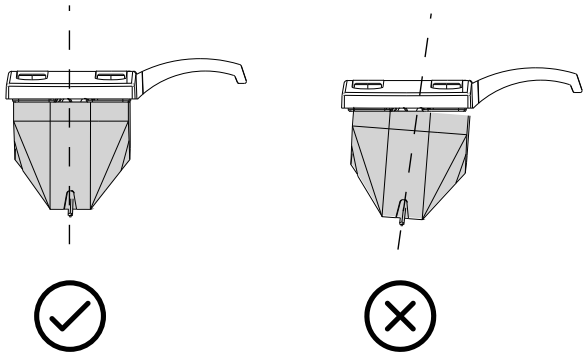

조정 후 나사를 단단히 조이고 헤드셸을 톤암에 장착하세요.

드라이브 벨트 교체

드라이브 벨트는 마모되며 시간이 지나면 끊어질 수 있습니다. 마모되거나 끊어진 벨트는 교체하세요. 교체용 벨트는 판매점이나 고객 서비스에서 구할 수 있습니다.

기존 벨트 제거

1. 턴테이블과 연결된 오디오 기기를 끄세요. 전원 어댑터를 콘센트에서 뽑으세요.
2. 플래터 매트를 제거하세요.
3. 원형 구멍을 통해 모터 풀리가 보일 때까지 플래터를 돌리세요.
4. 모터 풀리에서 드라이브 벨트를 벗기세요.

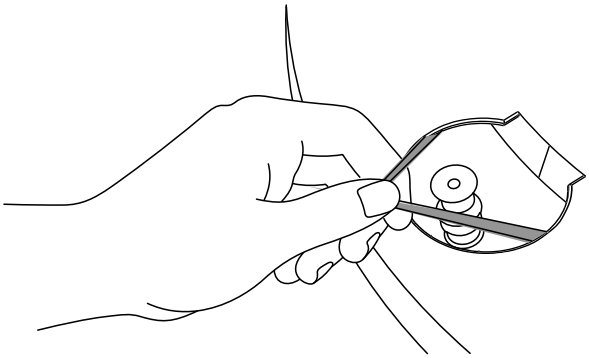

벨트 교체

1. 플래터의 원형 구멍에 손가락과 엄지를 넣어 들어 올리세요.
2. 플래터를 뒤집고 기존 벨트를 제거하세요.
3. 뒤집은 플래터 안쪽 원주에 새 벨트를 두르세요.

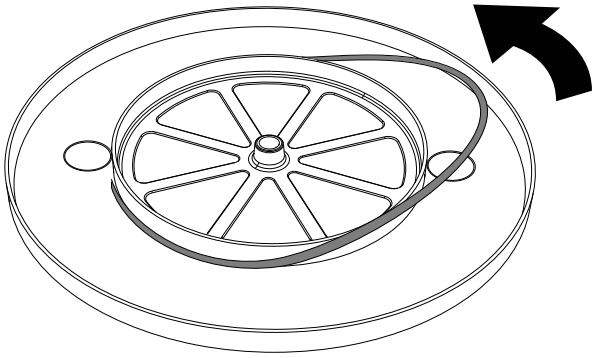

드라이브 벨트 장착의 설명에 따라 조립을 마무리하세요.

문제 해결

오작동이 반드시 기기 결함을 뜻하는 것은 아닙니다. 먼저 다음 원인과 해결 방법을 확인하세요.

턴테이블이 회전하지 않음

가능한 원인: 톤암이 플래터 위나 가까이에 있지 않습니다.

해결 방법: 톤암을 플래터 위로 옮기세요.

가능한 원인: 턴테이블이 대기 모드입니다.

해결 방법: 속도 선택기를 STOP으로 돌린 다음 원하는 회전 속도로 다시 설정하세요.

가능한 원인: 턴테이블 전원이 켜져 있지 않습니다.

해결 방법: 뒷면의 전원 버튼을 확인하세요. 버튼이 눌려 있어야 합니다.

플래터는 회전하지만 소리가 작거나 나지 않음

가능한 원인: 바늘 보호 덮개가 씌워져 있습니다.

해결 방법: 바늘 보호 덮개를 제거하세요.

가능한 원인: 톤암이 레코드 위로 내려가 있지 않습니다.

해결 방법: 리프트 버튼으로 톤암을 내리세요.

가능한 원인: 연결된 오디오 시스템의 설정이 잘못되었습니다.

해결 방법: 특히 MC가 아닌 MM으로 설정되어 있는지 확인하세요.

가능한 원인: 다이아몬드 바늘이 손상되었습니다.

해결 방법: 바늘을 확인하고 필요하면 교체하세요.

가능한 원인: 바늘이나 카트리지가 올바르게 장착 또는 조정되지 않았습니다.

해결 방법: 카트리지를 확인하고 필요하면 바늘을 끝까지 밀어 넣으세요.

가능한 원인: 내장 프리앰프의 설정이 잘못되었습니다.

해결 방법: PHONO에는 PRE AMP를 OFF, AUX에는 ON으로 설정하세요.

바늘이 바깥쪽으로 미끄러짐

가능한 원인: 안티스케이팅 설정이 잘못되었습니다.

해결 방법: 안티스케이팅 값을 조금 낮추세요.

바늘이 안쪽으로 미끄러짐

가능한 원인: 안티스케이팅 설정이 잘못되었습니다.

해결 방법: 안티스케이팅 값을 조금 높이세요.

바늘이 튐

가능한 원인: 레코드가 휘었거나 긁혔습니다.

해결 방법: 다른 레코드로 바꾸세요.

심한 잡음

가능한 원인: 바늘이나 레코드에 먼지가 있습니다.

해결 방법: 먼지를 제거하세요.

둔탁한 울림

가능한 원인: 바닥이나 가까운 스피커의 진동이 턴테이블로 전달됩니다.

해결 방법: 턴테이블에 진동이 전달되지 않도록 분리하세요.

험 노이즈

가능한 원인: 접지 케이블이 올바르게 연결되지 않았습니다.

해결 방법: 접지 케이블 연결을 확인하세요.

가능한 원인: 사용 중인 오디오 시스템에서는 접지 케이블이 반대 효과를 냅니다.

해결 방법: 이 경우 접지선을 연결하지 마세요.

Bluetooth 페어링 실패

가능한 원인: 턴테이블이 페어링 모드가 아닙니다.

해결 방법: BT 버튼을 짧게 누른 다음 다시 2초 이상 눌러 페어링 모드를 시작하세요.

가능한 원인: 스피커나 헤드폰이 페어링 모드가 아닙니다.

해결 방법: Bluetooth 기기의 설명서에 따라 페어링 모드를 활성화하세요.

가능한 원인: 두 기기 사이의 거리가 너무 멉니다.

해결 방법: 기기를 더 가까이 놓으세요.

가능한 원인: 여전히 연결되지 않습니다.

해결 방법: BT 버튼을 짧게 눌러 Bluetooth를 켜세요. 그런 다음 버튼을 다시 10초 이상 눌러 저장된 페어링을 모두 삭제하고 스피커 또는 헤드폰을 새로 페어링하세요.

Bluetooth는 연결되었지만 소리가 나지 않음

가능한 원인: 프리앰프가 ON으로 설정되어 있지 않습니다.

해결 방법: PRE AMP를 ON으로 설정하세요.

스마트폰과의 Bluetooth 연결

가능한 원인: 이 연결은 지원되지 않습니다.

해결 방법: 턴테이블을 Bluetooth 스피커 또는 헤드폰에 연결하세요.

레코드가 끝나기 전에 재생이 종료됨

가능한 원인: 자동 리프트 기능이 너무 일찍 작동합니다. 특이한 홈 패턴이나 레코드 중앙에 가까운 음악 부분을 기계 장치가 레코드 끝으로 인식할 수 있습니다.

해결 방법: 이러한 레코드와 홈 패턴에서 나타날 수 있는 알려진 현상입니다.

자세한 정보: 오디오 연결 및 프리앰프 · Bluetooth · 침압 및 안티스케이팅.

보증

법적 권리를 제한하지 않는 범위에서 다음 보증 조건이 적용됩니다.

- 보증 청구는 구매일로부터 최대 **2년**(**북미 및 호주는 1년**) 이내에만 가능합니다.
- 보증 기간 동안 sonoro audio GmbH는 재료 또는 제조상의 결함에 대해 자사 재량에 따라 PLATINUM Automatic EAS를 무상 수리하거나 교환합니다.
- 보증 관련 문의는 고객 서비스로 연락하세요. 연락처는 문서 정보 또는 sonoro.com에서 확인할 수 있습니다.
- PLATINUM Automatic EAS를 수리하거나 교환해도 보증 기간은 새로 시작되지 않습니다. 구매일로부터 2년, 북미 및 호주는 1년의 보증 기간이 계속 적용됩니다.
- 부적절한 사용, 통상적인 마모와 소모로 인한 손상 및 PLATINUM Automatic EAS의 가치나 사용 적합성에 경미한 영향만 주는 결함은 보증에서 제외됩니다. 당사가 승인하지 않은 서비스 센터의 수리나 개조도 보증을 무효화합니다.
- 이 보증은 구매자의 법정 하자 보상 권리를 무상으로 행사하는 데 제한을 두거나 이를 배제하지 않습니다.

적합성 선언

제조사:

sonoro audio GmbH

Hammer Landstraße 45

41460 Neuss

독일

전화 +49 2131 8834-141

팩스 +49 2131 7517-599

support@sonoro.com

PLATINUM Automatic EAS (SO-2100)는 무선기기 지침 2014/53/EU, 에코디자인 지침 2009/125/EG 및 전기·전자 장비의 특정 유해 물질 사용 제한 지침 2011/65/EU의 필수 요건을 충족합니다.

EU 적합성 선언은 다음 웹 주소에서 확인할 수 있습니다.

sonoro.com/support

sonoro audio GmbH의 승인 없이 기기를 변경하면 적합성 선언의 효력이 상실됩니다.