sonoro

MANUAL DE INSTRUCCIONES

PLATINUM Automatic EAS

Español

Índice

Información del documento 3

Información de seguridad 4

Contenido del paquete 7

Vista superior 8

Vista posterior y conexiones 9

Datos técnicos 10

Preparación y colocación 13

Plato, correa y alfombrilla 14

Montar el contrapeso y el portacápsulas 17

Equilibrar el brazo 18

Ajustar la fuerza de apoyo y el antiskating 20

Montar y utilizar la cubierta antipolvo 21

Sistema de audio y preamplificador 22

Adaptador de corriente y alimentación 24

Conectar altavoces y auriculares Bluetooth 26

Grabar en un ordenador mediante USB 28

Reproducir discos 29

Limpiar el dispositivo y la aguja 32

Transporte y envío 33

Sustituir la aguja 35

Sustituir la cápsula 36

Ajustar el voladizo 37

Sustituir la correa 38

Solución de problemas 39

Garantía 42

Declaración de conformidad 43

Información del documento

Manual de instrucciones del dispositivo:
PLATINUM Automatic EAS

- Lea atentamente este manual.
- Mantenga el manual accesible.
- Siga las indicaciones del manual de seguridad adjunto.
- Si entrega el dispositivo a otra persona, incluya también este manual y el manual de seguridad adjunto.

Este manual forma parte del producto y está protegido por derechos de autor. La reproducción, reimpresión y distribución requieren autorización.

Comenzar la instalación

El PLATINUM Automatic EAS debe montarse y ajustarse antes del primer uso. Comience por la Información de seguridad y la Preparación y colocación.

Vídeo del PLATINUM Automatic EAS

Puede ver este vídeo como complemento del manual:

Ver el vídeo directamente en YouTube
(https://www.youtube.com/watch?v=xnl8ouOisMw&t=16s)

Fabricante

sonoro audio GmbH
Hammer Landstraße 45
41460 Neuss
Alemania

Tel. +49 2131 8834-141
Fax +49 2131 7517-599
support@sonoro.com

¿Necesita ayuda?

Visite nuestro sitio web de asistencia para obtener más información.

También encontrará información en nuestro canal de YouTube.

Información de marcas

La marca denominativa Bluetooth® y los logotipos pertenecen a Bluetooth SIG, Inc. y son utilizados por sonoro audio GmbH bajo licencia. Las demás marcas y nombres comerciales pertenecen a sus respectivos titulares.

Información de seguridad

Introducción

Las siguientes indicaciones de seguridad y funcionamiento le ayudarán a utilizar el PLATINUM Automatic EAS de forma sencilla y segura.

- Lea estas indicaciones de seguridad y el manual antes de utilizar el dispositivo.
- Conserve los documentos en un lugar adecuado y accesible.
- Si entrega el dispositivo a otra persona, incluya también estos documentos.
- El incumplimiento de las indicaciones puede causar lesiones graves y daños en el dispositivo.
- El fabricante no asume responsabilidad por daños debidos al incumplimiento de las indicaciones.

Uso previsto

El dispositivo está destinado exclusivamente al uso privado y no es adecuado para uso comercial. Utilícelo únicamente como se describe en este manual. Encontrará más información en sonoro.com.

Cualquier otro uso está prohibido. El fabricante no asume responsabilidad por daños causados por un uso no previsto.

Niños y personas con percepción limitada

- No deje el dispositivo sin vigilancia ni lo utilice cuando haya cerca niños o personas que no puedan evaluar los riesgos.
- Las personas, incluidos los niños, que no puedan utilizar el dispositivo con seguridad debido a sus capacidades físicas, sensoriales o mentales, o por falta de experiencia o conocimientos, solo podrán utilizarlo bajo la supervisión o las instrucciones de una persona responsable. Manténgalo fuera de su alcance.
- Los materiales de embalaje no son juguetes. Existe riesgo de asfixia.

Alimentación eléctrica

Advertencia: riesgo de descarga eléctrica

El dispositivo funciona con electricidad. Siga estas indicaciones para evitar descargas eléctricas, incendios y daños.

- Nunca toque el enchufe con las manos mojadas.
- Tire siempre directamente del enchufe para sacarlo de la toma. Nunca tire del cable, ya que podría dañarse.
- La toma y el enchufe deben estar siempre accesibles para poder desconectar inmediatamente el dispositivo de la red en caso de emergencia.
- Asegúrese de que el cable de alimentación no quede doblado, aprisionado ni aplastado. Colóquelo de manera que no provoque tropiezos ni quede al alcance de los niños.
- Mantenga el dispositivo alejado de la lluvia, la humedad y las fuentes de calor.
- Utilice el dispositivo solo si la tensión indicada en su placa y en el adaptador coincide con la de la toma. Una tensión incorrecta puede destruirlo.

- Utilice exclusivamente el adaptador de corriente suministrado o el indicado en este manual, junto con el cable correspondiente.
- Para evitar incendios, desconecte completamente el dispositivo de la red si no va a utilizarlo durante un período prolongado. Para ello, saque el enchufe de la toma.

Símbolos de alimentación

Símbolo	Significado
	**Clase de protección II:** Protección mediante aislamiento doble o reforzado.
	**Corriente alterna:** Símbolo del tipo de alimentación correspondiente.
	**Corriente continua:** Símbolo del tipo de alimentación correspondiente.

Transporte y envío

Un transporte o envío inadecuado puede dañar el dispositivo o un disco que permanezca colocado y provocar fallos de funcionamiento.

- Cuando lo lleve en un vehículo, colóquelo de manera que no ponga en peligro a los ocupantes.
- Proteja la parte delantera, los bordes y las esquinas de la presión y las cargas excesivas. No incline el dispositivo sobre sus bordes o esquinas ni lo coloque boca abajo.
- Utilice el embalaje original para el transporte o envío siempre que sea posible. Consérvelo para ello.
- Si ya no dispone del embalaje original, utilice una caja suficientemente grande y rellene los huecos con material adecuado, por ejemplo poliestireno.
- Retire el disco del plato antes de transportarlo o enviarlo.
- Siga también los preparativos específicos del dispositivo en Transporte y envío.

Condiciones ambientales y colocación

Utilice el dispositivo en climas templados y en interiores secos.

- Proteja el dispositivo de la intemperie, la humedad, las altas temperaturas y la luz solar intensa. No lo utilice al aire libre.
- Proteja el dispositivo de los líquidos, las salpicaduras y el goteo. No coloque recipientes con líquido, como jarrones, sobre el dispositivo ni a su lado.
- No utilice el dispositivo en lugares con humedad elevada. Protéjalo de la suciedad intensa, como salpicaduras de grasa o aire de cocina sin filtrar.
- No coloque el dispositivo sobre fuentes de fuego o calor ni junto a ellas, como velas encendidas, placas de cocina o radiadores.
- Coloque el dispositivo sobre una superficie estable y protéjalo de vibraciones mecánicas fuertes.

Desembalaje y puesta en marcha

- Los pies de goma pueden manchar determinadas superficies. Si es necesario, utilice una base protectora adecuada.
- Utilice exclusivamente los soportes indicados en este manual.
- Siga las indicaciones sobre Preparación y colocación y Alimentación.

- Para cumplir los requisitos de exposición a radiofrecuencias, mantenga el dispositivo a una **distancia mínima de 20 cm de las personas**, salvo al accionar los controles.

Auriculares

Al reproducir mediante auriculares Bluetooth:

- Reduzca el volumen antes de ponerse los auriculares. Auméntelo al nivel deseado solo cuando estén bien colocados.
- No ajuste un volumen excesivo. Si percibe un ruido persistente o pitidos en los oídos, reduzca el volumen o deje de utilizar los auriculares.
- Nunca ajuste el volumen tan alto que deje de percibir lo que sucede a su alrededor.

Avería

- No intente reparar un dispositivo averiado por su cuenta.
- Los enchufes, adaptadores de corriente o cables dañados deben ser sustituidos por el fabricante o su servicio de atención al cliente para evitar descargas eléctricas.
- Si ha entrado líquido en el dispositivo, se ha caído o presenta otros daños, debe revisarlo un distribuidor autorizado.
- En estos casos, desconéctelo de la red y contacte cuanto antes con un distribuidor autorizado o el servicio de atención al cliente.

Eliminación al final de la vida útil

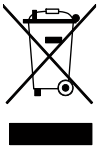

Los dispositivos con este símbolo **no deben desecharse con los residuos domésticos**. Lleve el dispositivo a un punto de recogida para el reciclaje de aparatos eléctricos y electrónicos.

Solicite información sobre la eliminación a su ayuntamiento, a la empresa local de gestión de residuos o al establecimiento donde compró el dispositivo. La eliminación correcta protege el medio ambiente y su salud.

Las pilas y baterías pueden contener metales pesados tóxicos y tampoco deben desecharse con los residuos domésticos. Lleve las que deba eliminar a un punto de recogida municipal o encargue su eliminación a una empresa especializada.

Contenido del paquete

Se incluyen las siguientes piezas:



Manual de instrucciones e indicaciones de seguridad

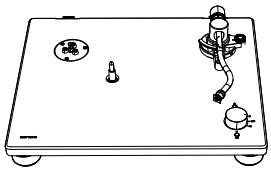

Tocadiscos

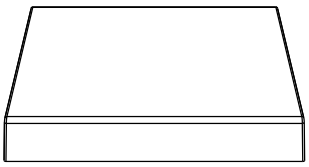

Cubierta antipolvo

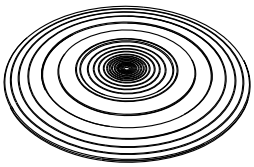

Alfombrilla del plato

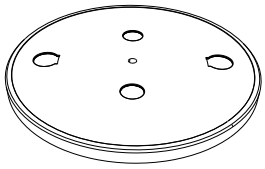

Plato

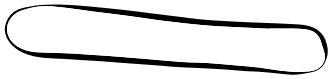

Correa de transmisión

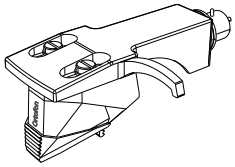

Portacápsulas con cápsula

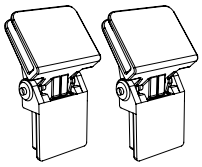

Bisagras de la cubierta antipolvo

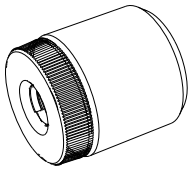

Contrapeso

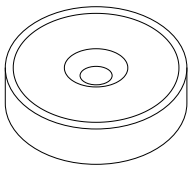

Adaptador de 45 rpm (adaptador para sencillos de 7”)

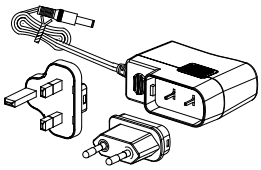

Adaptador de corriente con clavijas EU y UK

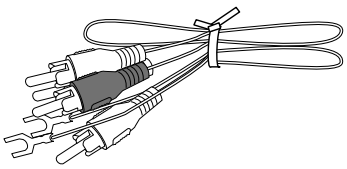

Cable RCA

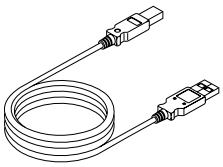

Cable USB-B a USB-A

Vista superior

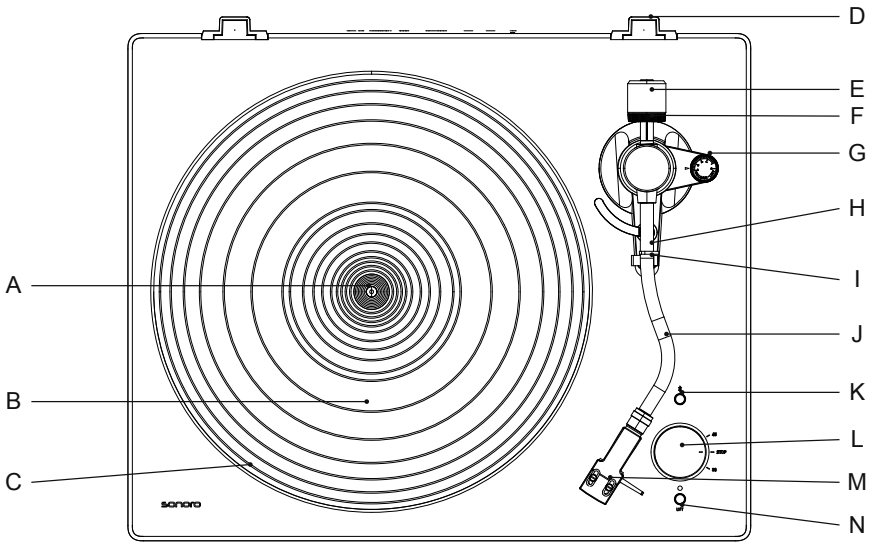

A	Eje	**B**	Alfombrilla del plato
C	Plato	**D**	Alojamiento de bisagra de la cubierta antipolvo
E	Contrapeso	**F**	Escala de ajuste
G	Escala de antiskating	**H**	Cierre del brazo
I	Soporte del brazo	**J**	Brazo
K	Indicador Bluetooth / botón de emparejamiento	**L**	Selector de velocidad
M	Portacápsulas con cápsula	**N**	Elevar / bajar el brazo (botón de elevación)

Vista posterior y conexiones

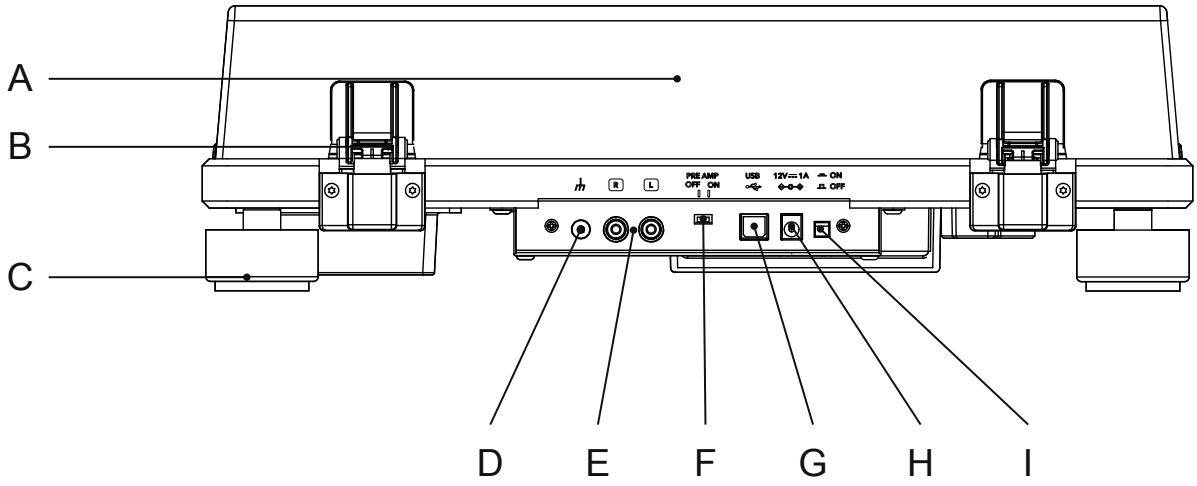

A	Cubierta antipolvo	**B**	Bisagras
C	Pies	**D**	Terminal de masa
E	Salida de audio RCA	**F**	Selector del preamplificador (PRE AMP)
G	Salida USB-B	**H**	Entrada de corriente continua
I	Botón de encendido/apagado		

Sistema de audio y preamplificador · Alimentación · Grabación USB

Datos técnicos

Tocadiscos

Tipo	2 velocidades, funcionamiento semiautomático
Transmisión	Por correa
Motor	Motor de corriente continua con control óptico
Velocidades	33⅓ rpm y 45 rpm
Plato	Aluminio fundido a presión, diámetro de 300 mm
Lloro y trémolo	< 0,15 % (33 rpm) a 3 kHz
Relación señal/ruido	> 67 dB (ponderación A, 20 kHz, LPF)
Nivel de salida – preamplificador desactivado	5,5 mV ± 3 dB (1 kHz, 5 cm/s)
Nivel de salida – preamplificador activado	300 mV ± 3 dB (1 kHz, 5 cm/s)
Tomas de salida	RCA

Brazo

Tipo de brazo	Brazo en S con equilibrado estático
Longitud efectiva	224 mm
Voladizo	19 mm
Fuerza de apoyo ajustable	0 a 2,5 g
Peso admisible de la cápsula	5 a 7,5 g

Cápsula

Modelo	Ortofon 2M Red
Tipo	Imán móvil (MM)

Impedancia de carga recomendada	47.000 Ω
Conexión al amplificador	Entrada MM
Tensión de salida	5,5 mV (1 kHz, 5 cm/s)
Tipo de aguja	Diamante elíptico
Radio de la punta	r/R 8/18 µm
Fuerza de apoyo	1,6 a 2,0 g (valor predeterminado: 1,8 g)
Peso de la cápsula	7,2 g
Peso del portacápsulas	9,3 g, incluidos tornillos, tuercas y cables de conexión

Conexión USB

Interfaz	USB 1.1 o superior
Sistemas operativos según el manual del dispositivo	Windows 7 o superior; Mac OS X o superior

Bluetooth

Versión	5.2
Clase de salida	Clase 2
Banda de frecuencias	2,402 a 2,480 GHz
Perfil	A2DP 1.4
Códecs compatibles	SBC, aptX y aptX HD
Potencia de salida máxima	10,0 dBm
Alcance	Aprox. 10 m

General

Dimensiones (ancho × fondo × alto)	Aprox. 423 × 345 × 125 mm

Peso	Aprox. 5,2 kg
Temperatura de funcionamiento	0 °C a +40 °C
Consumo eléctrico – encendido	< 3,5 W
Consumo eléctrico – apagado	< 0,1 W
Consumo eléctrico – espera	< 0,3 W
Aguja de repuesto (se vende por separado)	Ortofon 2M Red / 2M Blue

Adaptador de corriente

Nombre y dirección del fabricante	Golden Profit Electronics Ltd., Shayao Chenwu Village, Shijie Town, Dongguan, Guangdong, China
Identificador del modelo	GPE012T-120100-Z
Tensión de entrada	AC 100–240 V
Frecuencia de entrada	50/60 Hz
Tensión de salida	DC 12,0 V
Corriente de salida	1 A
Potencia de salida	12,0 W
Eficiencia media en funcionamiento	Más del 82,96 %
Eficiencia con carga baja (10 %)	Aprox. 82,0 %
Consumo eléctrico sin carga	0,10 W o menos

Las especificaciones pueden cambiar sin previo aviso.

Preparación y colocación

El PLATINUM Automatic EAS debe montarse antes del primer uso.

> **Vídeo:** Encontrará un vídeo complementario sobre el PLATINUM Automatic EAS en Información del documento – Ver vídeo.

ℹ Nota

No conecte el tocadiscos a una toma con el adaptador de corriente hasta que haya terminado el montaje.

Deje inicialmente la protección sobre la aguja durante el montaje. La aguja es un componente de alta precisión: no la toque con los dedos ni la deje caer sobre el disco, ya que podría dañarse.

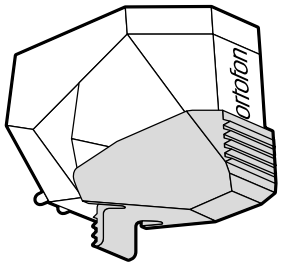

✓ Correcto

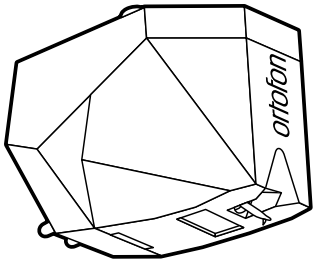

× Incorrecto

Retirar la sujeción de transporte

Retire la brida que sujeta el brazo.

Colocar el tocadiscos

Coloque el PLATINUM Automatic EAS sobre una superficie nivelada y estable. Si es irregular, ajuste la altura de cada pie girándolo.

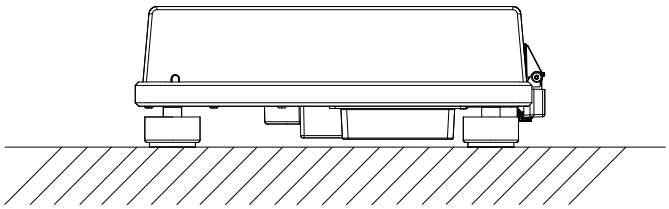

✓ Correcto

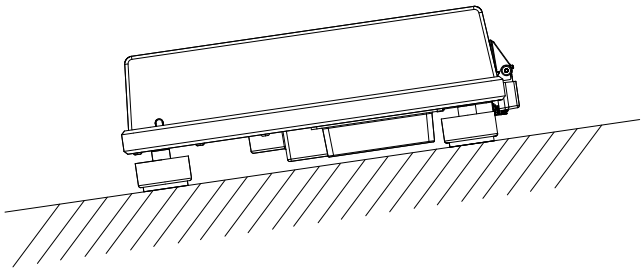

× Incorrecto

Plato, correa y alfombrilla

Colocar el plato

1. Sujete el plato y colóquelo con cuidado sobre el eje.
2. Gire el plato hasta que la polea del motor sea visible por el orificio circular del plato.

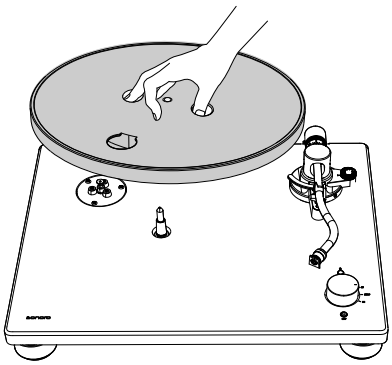

Instalar la correa

1. Despegue la cinta adhesiva. Tire de ambos extremos de la cinta roja y sujételos firmemente.

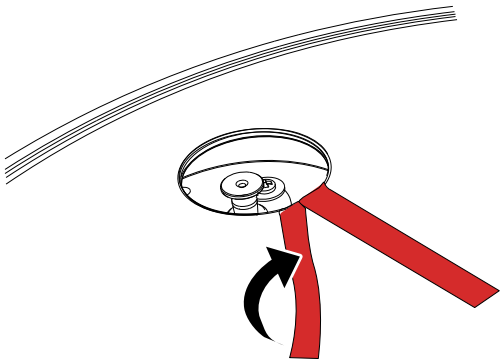

2. Coloque la correa alrededor de la polea del motor.

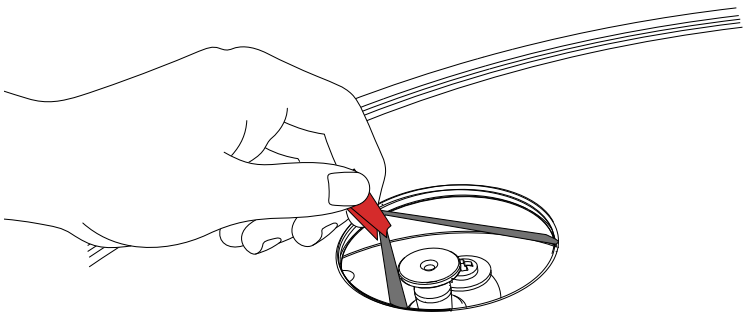

3. Asegúrese de que la correa no esté retorcida.

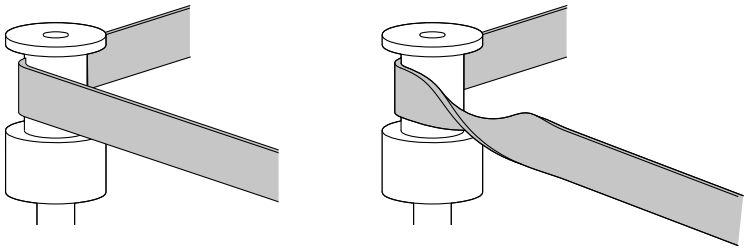

4. Retire la cinta roja de la correa.

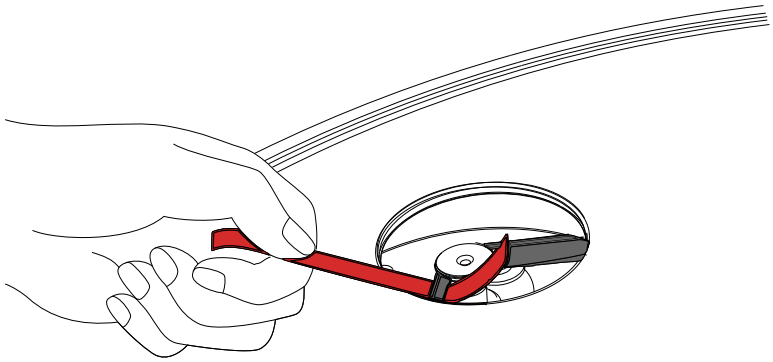

5. Gire el plato varias veces para comprobar que la correa está bien asentada y gira suavemente.

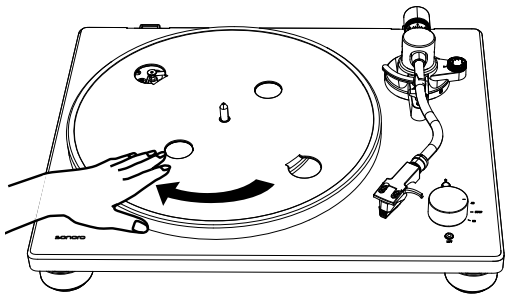

Colocar la alfombrilla del plato

Coloque la alfombrilla sobre el plato. Tiene una cara superior y una inferior: la cara con los **círculos concéntricos en relieve debe mirar hacia abajo**.

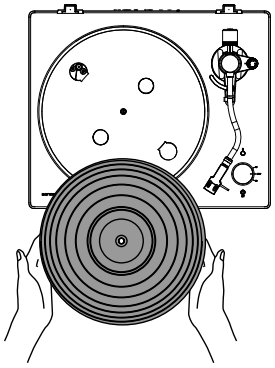

Arriba



Abajo · cara estriada

Montar el contrapeso y el portacápsulas

Montar el contrapeso

Coloque el contrapeso en el extremo del brazo y gírelo lentamente **en sentido antihorario** mientras lo presiona suavemente.

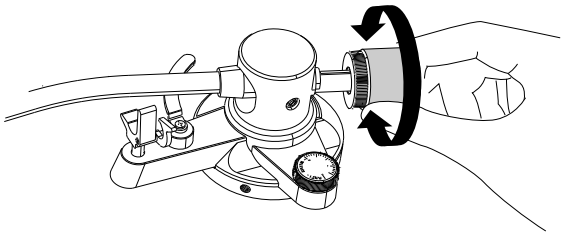

Montar el portacápsulas

1. Introduzca el portacápsulas en el extremo delantero del brazo.
2. Gire la tuerca de bloqueo en sentido horario para fijarlo.

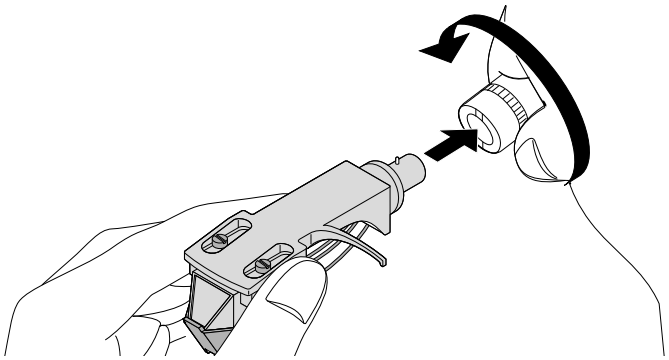

Retirar el protector de la aguja

1. Sujete la protección por delante y por detrás mientras presiona el cierre de la parte posterior.
2. Tire lentamente de la protección hacia abajo.

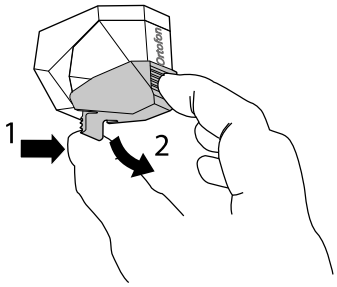

Equilibrar el brazo

Equilibrar el brazo

1. Ajuste la escala de antiskating a **0**.

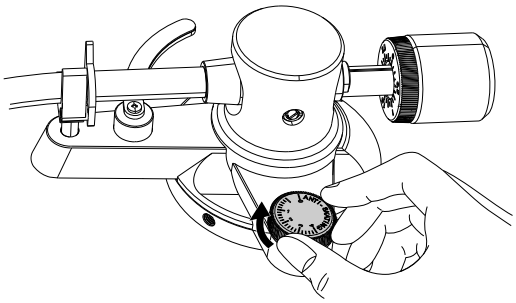

2. Abra el cierre del brazo.

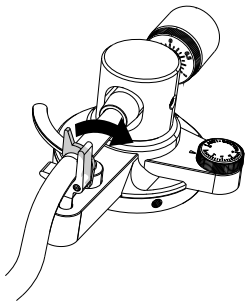

3. Sujete el portacápsulas con un dedo y mueva el brazo sobre el plato.

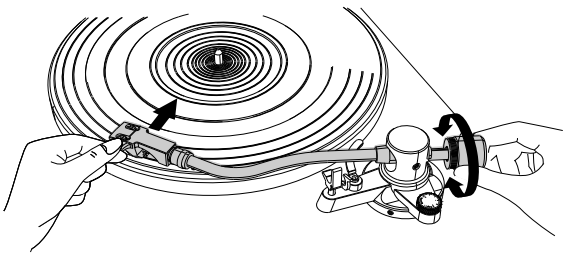

4. Ajuste el contrapeso para que el brazo **flote paralelo al plato**.

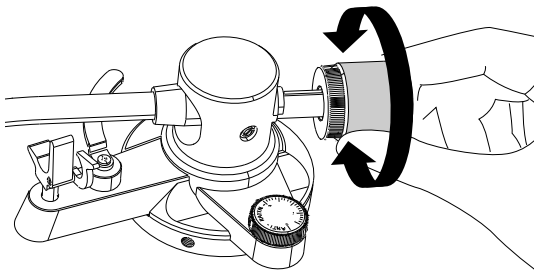

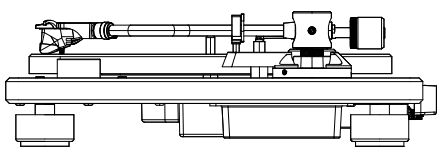

✓ Correcto

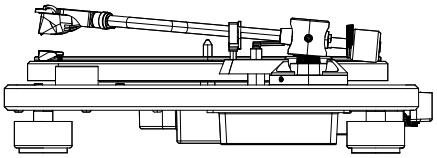

× Incorrecto

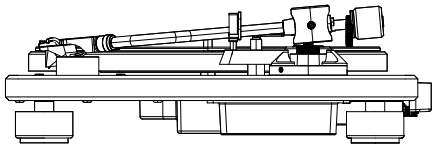

× Incorrecto

5. Devuelva el brazo a su posición original.
6. Bloquee el cierre del brazo.

Ajuste después la fuerza de apoyo y el antiskating.

Ajustar la fuerza de apoyo y el antiskating

Ajustar la fuerza de apoyo

Requisito: el brazo está equilibrado.

1. Gire el anillo del contrapeso hasta alinear la línea central de la escala con **0**.
2. Gire **solo el anillo**. El contrapeso no debe girar con él.

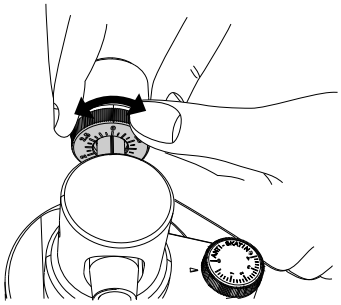

3. Gire el contrapeso y la escala a la vez para ajustar la fuerza de apoyo adecuada para la cápsula.
4. Para la cápsula **Ortofon 2M Red suministrada, la fuerza de apoyo recomendada es de 1,8 g**.

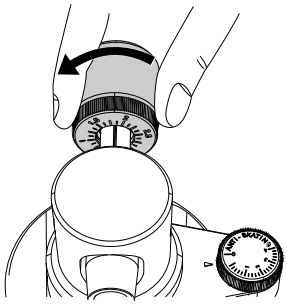

Ajustar la fuerza de antiskating

Ajuste la escala de antiskating al mismo valor que la fuerza de apoyo. Para la cápsula suministrada, ajústela a **1,8**.

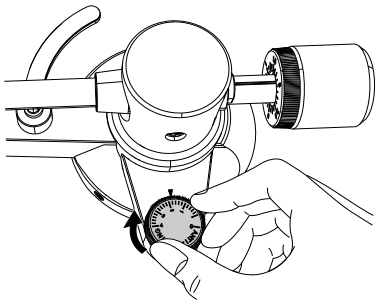

Montar y utilizar la cubierta antipolvo

Nota

La cubierta antipolvo protege los componentes delicados del tocadiscos. Manténgala cerrada cuando no utilice el dispositivo.

- No abra ni cierre la cubierta durante la reproducción.
- Tenga cuidado de no pillarse los dedos al abrirla y cerrarla.
- No coloque nada sobre la cubierta antipolvo.

Montar la cubierta antipolvo

1. Inserte completamente las bisagras en los soportes de la cubierta antipolvo.
2. Alinee las bisagras con los alojamientos de la parte posterior del tocadiscos e insértelas.

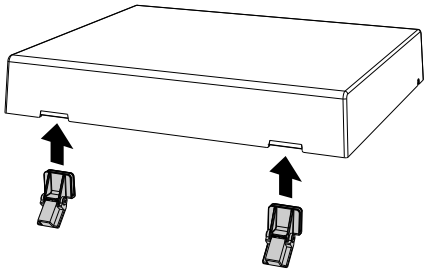

1 · Instalar las bisagras

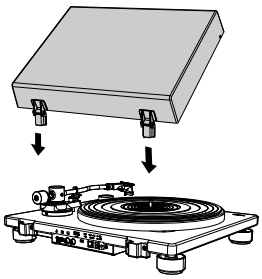

2 · Colocar la cubierta antipolvo

Abrir la cubierta antipolvo

Sujete el borde delantero y levante la cubierta con cuidado hasta el tope. Permanece abierta en esa posición.

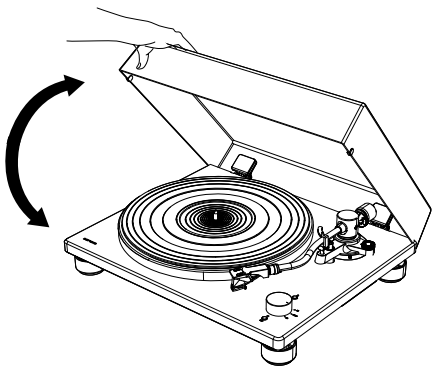

Cerrar la cubierta antipolvo

Baje con cuidado la cubierta hasta cerrarla.

Sistema de audio y preamplificador

La Ortofon 2M Red instalada es una **cápsula MM**. Configure su sistema de audio o preamplificador de fono en **MM, no en MC**.

> **Vídeo:** Encontrará un vídeo complementario sobre el PLATINUM Automatic EAS en Información del documento – Ver vídeo.

ℹ Nota

El sistema de audio o amplificador conectado debe estar apagado y con el volumen bajo.

Antes de encender el sistema de audio y el tocadiscos, todas las conexiones deben estar correctamente realizadas y el preamplificador debe estar bien ajustado. De lo contrario, pueden producirse zumbidos fuertes que dañen el sistema de audio o los altavoces.

Ajustar el preamplificador

Seleccione el tipo de conexión adecuado para su sistema de audio. El interruptor **PRE AMP** se encuentra en la parte posterior del tocadiscos.

Con entrada PHONO MM

PRE AMP → OFF

Conecte el tocadiscos a la **entrada PHONO MM** de su sistema de audio. Así se omite el preamplificador integrado del tocadiscos.

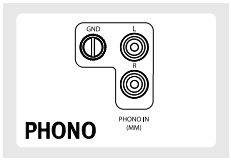

En el sistema de audio: PHONO/MM

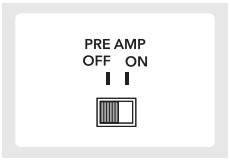

En el tocadiscos: OFF

Sin entrada PHONO

PRE AMP → ON

Utilice una **entrada RCA AUX/línea** libre de su sistema de audio. Así se utiliza el preamplificador integrado del tocadiscos.



En el sistema de audio: AUX/Line

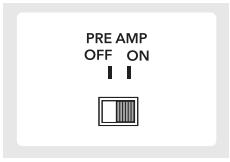

En el tocadiscos: ON

Para reproducir mediante Bluetooth o grabar por USB en un ordenador, ponga **también PRE AMP en ON**.

Realizar la conexión RCA

1. Apague el sistema de audio y reduzca el volumen.
2. Conecte el tocadiscos a la entrada seleccionada del sistema de audio con el cable RCA suministrado.
3. Conecte la **clavija blanca al canal izquierdo (L)** y la **clavija roja al canal derecho (R)**.
4. Antes de encender los dispositivos, compruebe que **PRE AMP** esté en **OFF** o **ON**, según la entrada utilizada.

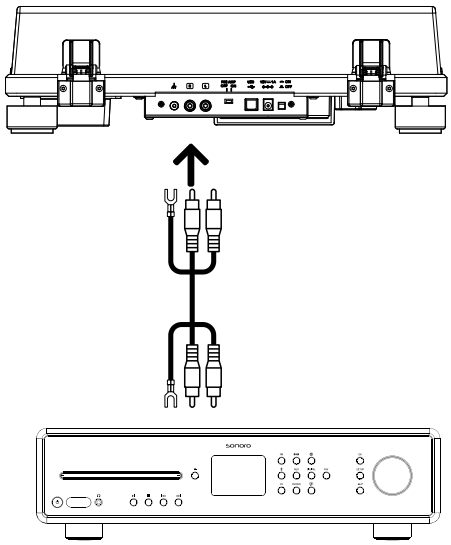

Conexión RCA entre el tocadiscos y el sistema de audio

Conectar el cable de masa

Si su sistema de audio dispone de amplificador de fono integrado y terminal de masa, atornille el cable de masa a **ambos dispositivos**.

- El terminal de masa del PLATINUM Automatic EAS **no es una conexión de tierra de protección**.
- Según el sistema de audio, conectar el cable de masa puede provocar zumbidos. En ese caso, no es necesario conectarlo.
- Recomendamos conectar el PLATINUM Automatic EAS al terminal de masa de un MAESTRO Quantum.

Adaptador de corriente y alimentación

Advertencia: ¡riesgo de descarga eléctrica!

Nunca introduzca el adaptador de enchufe desmontable solo en una toma. Asegúrese de que el enchufe y el adaptador de corriente estén correctamente bloqueados entre sí.

Montar el adaptador de enchufe

1. Tire del clip hacia abajo y manténgalo sujeto.
2. Introduzca la esquina redondeada del enchufe en la parte superior del adaptador de corriente.
3. Presione el adaptador de enchufe deseado perpendicularmente sobre los contactos del adaptador de corriente hasta insertarlo por completo.
4. Suelte el clip y bloquee el adaptador.

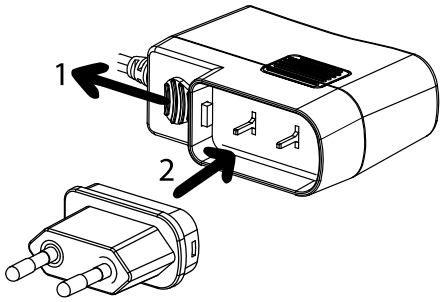

Retirar el adaptador de enchufe

1. Tire del clip hacia abajo y manténgalo sujeto.
2. Extraiga el adaptador de enchufe perpendicularmente del adaptador de corriente.

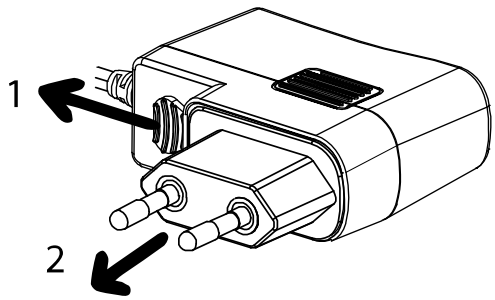

Conectar la alimentación

Una vez realizadas todas las demás conexiones:

1. Conecte el adaptador de corriente suministrado a la entrada DC del tocadiscos.
2. Enchufe el adaptador de corriente a una toma de corriente.

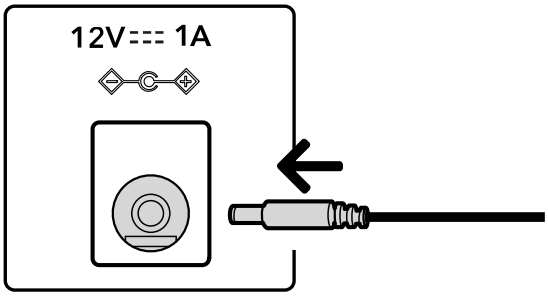

Conectar altavoces y auriculares Bluetooth

El PLATINUM Automatic EAS puede reproducir discos a través de altavoces o auriculares Bluetooth. Ponga **PRE AMP en ON**; consulte Sistema de audio y preamplificador.

> ℹ **Nota**
>
> No utilice altavoces ni auriculares Bluetooth cuyo volumen no se pueda regular. Algunas pistas podrían reproducirse a un volumen muy elevado.
>
> El tocadiscos **no se puede emparejar con teléfonos inteligentes, televisores ni ordenadores**.
>
> - El alcance es de aproximadamente **10 m**.
> - Siga las instrucciones de su dispositivo Bluetooth. El emparejamiento puede tardar un tiempo, según el dispositivo.
> - Si el tocadiscos se conecta a un dispositivo no deseado, apague otros dispositivos de reproducción Bluetooth cercanos o desactive su función Bluetooth cuando sea necesario.
> - Desconecte la conexión Bluetooth actual antes de establecer otra.

Emparejar por primera vez

1. Pulse el **botón BT brevemente** para iniciar el modo de conexión Bluetooth. El indicador azul parpadea lentamente.
2. Vuelva a pulsar el botón BT durante **al menos 2 segundos** para iniciar el modo de emparejamiento. El indicador azul parpadea rápidamente.
3. Active también el modo de emparejamiento del altavoz o de los auriculares Bluetooth.

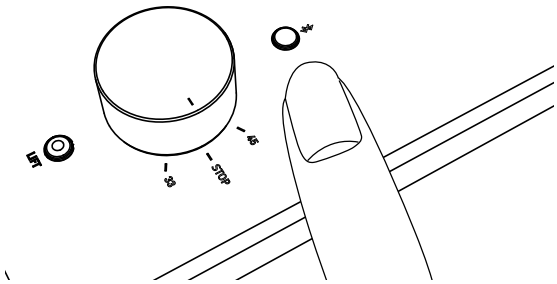

El emparejamiento se realiza automáticamente. Una vez establecida la conexión, el indicador azul permanece encendido.

Conectar un dispositivo ya emparejado

El tocadiscos almacena información de hasta **8 dispositivos emparejados**. No es necesario volver a emparejarlos en conexiones posteriores.

1. Pulse brevemente el botón BT para iniciar el modo de conexión. El indicador azul parpadea lentamente.
2. Prepare el dispositivo Bluetooth ya emparejado para la conexión.

La conexión se establece automáticamente. Después, el indicador permanece encendido.

Desconectar y desactivar Bluetooth

- Pulse el botón BT durante **al menos 2 segundos** para desconectar el dispositivo conectado. El indicador azul parpadea rápidamente.
- En modo Bluetooth, pulse brevemente el botón BT para desactivar la función Bluetooth.
- Si no se encuentra ningún dispositivo Bluetooth durante cinco minutos, el indicador se apaga.

Borrar los emparejamientos guardados

Si no se puede establecer una conexión:

1. Pulse brevemente el botón BT para activar el modo Bluetooth.
2. Vuelva a pulsar el botón BT durante **al menos 10 segundos** para borrar todos los emparejamientos guardados.
3. Vuelva a emparejar el altavoz o los auriculares deseados.

Indicador Bluetooth

El **indicador BT azul** muestra el estado de funcionamiento. Los siguientes patrones representan esquemáticamente su evolución en el tiempo:

Modo de emparejamiento Buscar y emparejar un dispositivo	 Parpadeo rápido
Modo de conexión Esperando la conexión con un dispositivo emparejado	 Parpadeo lento
Conectado La conexión Bluetooth está establecida	 Luz continua
Desactivado Bluetooth está desactivado o no se ha encontrado ningún dispositivo durante cinco minutos	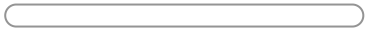 Indicador apagado

Grabar en un ordenador mediante USB

El contenido de un disco se puede grabar digitalmente en un ordenador. Conecte la **salida USB-B** del tocadiscos a un **puerto USB-A** del ordenador mediante el cable suministrado.

> ℹ **Nota**
>
> Ponga el interruptor **PRE AMP en ON**. Las señales USB sirven **solo para grabar**, no para reproducir música del ordenador a través del tocadiscos.
>
> No desconecte el cable USB ni ponga el tocadiscos en espera durante una grabación.

Preparar el ordenador

- El tocadiscos utiliza los controladores estándar de Windows o macOS; no necesita un controlador especial.
- El ordenador lo reconoce como **USB Audio CODEC**.
- Instale un programa de grabación de audio adecuado. El manual menciona, por ejemplo, Audacity; también puede usar otro programa.
- Si el programa no funciona como espera, contacte con el administrador del ordenador.

Realizar una grabación

1. Conecte el ordenador y el tocadiscos con el cable USB suministrado.
2. Ponga **PRE AMP en ON**.
3. Seleccione la velocidad adecuada e inicie la reproducción del disco como se describe en Reproducir discos.
4. Utilice el programa para guardar las pistas en el ordenador.

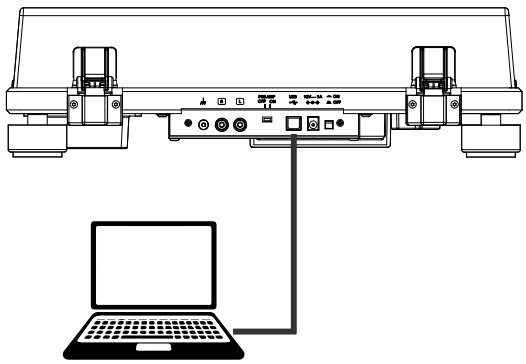

Consulte el manual del programa de grabación para obtener instrucciones detalladas sobre su uso y la transferencia de señales de audio.

Tenga en cuenta también el modo de espera automático.

La música grabada está destinada únicamente al uso privado. Cualquier otro uso requiere el permiso de los titulares de los derechos de autor.

Reproducir discos

Nota

Reduzca el volumen del dispositivo de audio antes de reproducir un disco. El fuerte chasquido al entrar la aguja en el surco de entrada puede dañar los altavoces o el dispositivo de audio. Espere a que la cápsula esté completamente bajada antes de ajustar el volumen.

- Incluso los discos nuevos pueden producir chasquidos. Es un ruido característico de la reproducción de vinilos.
- Coloque solo un disco cada vez sobre el plato.
- Cierre la cubierta antipolvo durante la reproducción para evitar que se acumule polvo.
- No detenga el giro con la mano durante la reproducción.
- Un volumen excesivo puede provocar realimentación acústica. Reduzca el volumen del amplificador y aísle acústicamente el tocadiscos.

Encender el dispositivo

1. Pulse el botón de encendido/apagado de la parte posterior para encender el tocadiscos.
2. Abra con cuidado la cubierta antipolvo.
3. Si el tocadiscos está en espera, ponga el selector de velocidad en **STOP** y después de nuevo en la velocidad deseada.

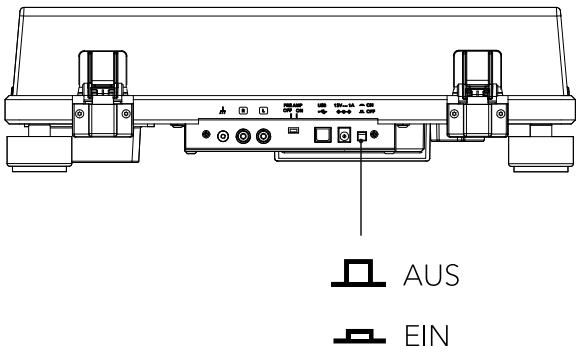

Colocar el disco

Coloque el disco sobre la alfombrilla de modo que el eje pase por su orificio central. Para los sencillos, utilice el adaptador suministrado.

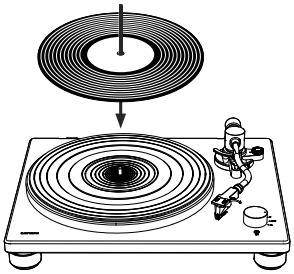

A · Colocar el disco

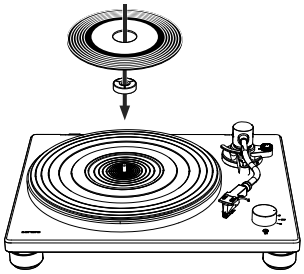

B · Sencillo con adaptador

Seleccionar la velocidad

La velocidad de reproducción suele figurar en la etiqueta del disco. Seleccione **33** o **45 rpm** según el disco.

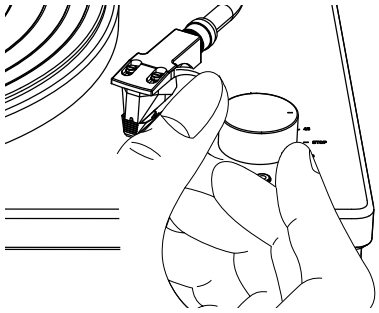

Nota

El plato solo comienza a girar cuando el brazo se encuentra justo antes o encima del plato. Si el brazo está en el centro o fuera del plato, el motor se detiene.

Iniciar la reproducción

1. Abra el cierre del brazo.
2. Sujete el portacápsulas con un dedo y lleve el brazo sobre el borde del disco o sobre la pista por la que quiera empezar.

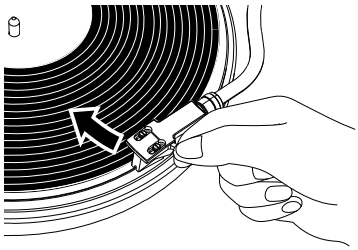

3. Pulse el **botón de elevación** del dispositivo. El brazo baja lentamente y comienza la reproducción.
4. Cierre con cuidado la cubierta antipolvo.

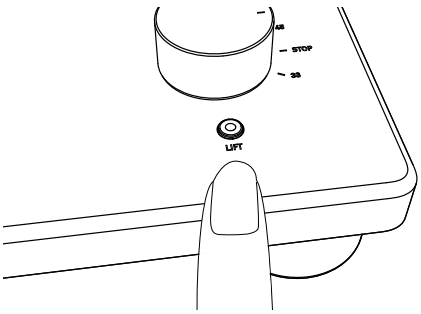

Finalizar la reproducción

El PLATINUM Automatic EAS es un **tocadiscos semiautomático**. Al final del disco, el brazo se eleva automáticamente y el motor del plato se detiene para proteger la aguja y el disco.

1. Sujete el portacápsulas con un dedo y devuelva el brazo elevado a su posición original.
2. Gire el selector de velocidad a **STOP**.
3. Pulse el botón de encendido/apagado trasero cuando ya no vaya a utilizar el dispositivo.

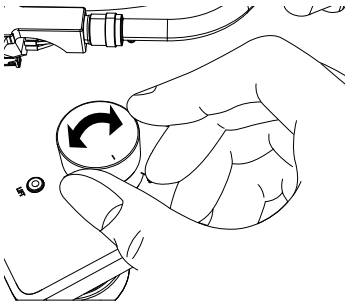

Espera y reactivación

Después de **18 minutos de inactividad**, el tocadiscos pasa automáticamente al modo de espera. Esto se aplica tanto si el brazo está inmóvil tras la reproducción como si el selector está en **STOP**.

Para volver al funcionamiento normal, ponga el selector en **STOP** si aún no lo está. Después, seleccione la velocidad de reproducción deseada, **33** o **45 rpm**.

Limpiar el dispositivo y la aguja

Colocar el protector de la aguja

Sujete la protección por delante y por detrás, alinéela con la parte delantera de la cápsula y elévela lentamente hasta cubrir la aguja.

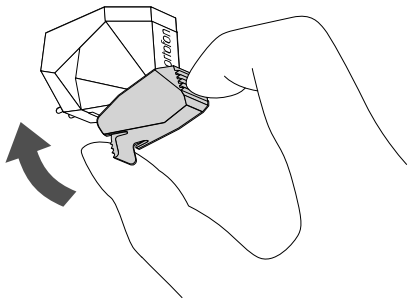

Limpiar el tocadiscos y la cubierta antipolvo

- Utilice un paño suave y seco.
- Para la suciedad persistente, utilice un paño ligeramente húmedo. Seque después el dispositivo y la cubierta con un paño suave y seco.
- No utilice soluciones químicas como alcohol, bencina o disolvente de pintura. Pueden dañar la superficie.

Limpiar la aguja

> **Nota**
>
> Las agujas son piezas de precisión. Trátelas con cuidado para evitar doblarlas o dañarlas. Un cantiléver doblado o una aguja dañada no siguen bien el surco y pueden dañar el disco o provocar fallos.
>
> No limpie la aguja con disolvente ni otros productos químicos.

Si está muy sucia, utilice un cepillo pequeño, no incluido. Muévalo **de atrás hacia delante**.

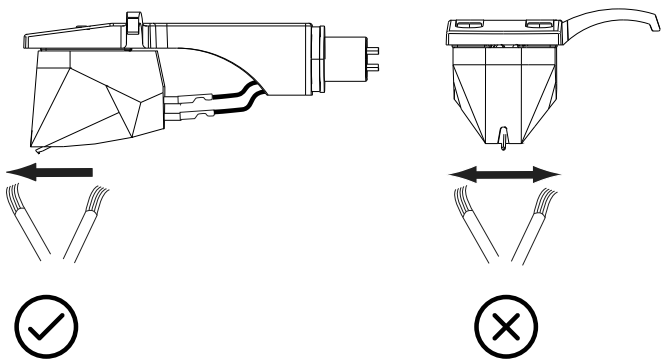

Transporte y envío

Retirar la cubierta antipolvo

1. Abra completamente la cubierta antipolvo.
2. Sujete la cubierta por ambos lados cerca del borde inferior y tire con cuidado hacia arriba.

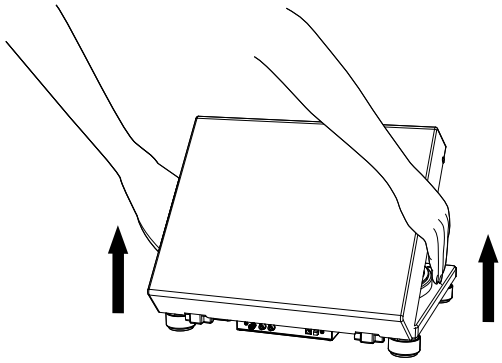

Transportar el dispositivo

1. Bloquee el cierre del brazo.
2. Apague el tocadiscos y desenchufe el adaptador de corriente de la toma.
3. Desconecte todos los cables del tocadiscos.
4. Coloque el protector de la aguja.
5. Para llevar el tocadiscos, sujételo firmemente por debajo.

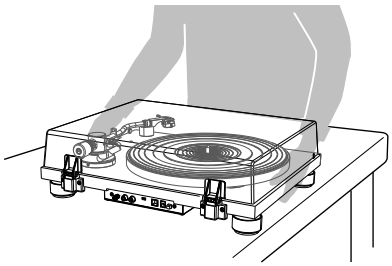

Si es necesario, reajuste la fuerza de apoyo y el antiskating al volver a ponerlo en funcionamiento.

Embalar para el envío

Precaución: evitar daños durante el transporte

Utilice el embalaje original siempre que sea posible. Ofrece la mejor protección durante el transporte o un envío para reparación.

Si ya no dispone del embalaje original:

1. Utilice plástico de burbujas o un material de protección similar.
2. Retire la cubierta antipolvo y envuélvala con cuidado.
3. Retire con cuidado el plato y la alfombrilla y envuelva ambos.
4. Coloque el protector de la aguja. Retire el portacápsulas con la cápsula y el contrapeso del brazo y envuelva cuidadosamente esas piezas.
5. Bloquee el cierre del brazo y asegúrelo con un poco de cinta adhesiva.
6. Envuelva con cuidado el tocadiscos.

Utilice un embalaje suficientemente resistente y protector para evitar daños durante el transporte o el envío.

Sustituir la aguja

Una aguja desgastada reduce la calidad de sonido y puede dañar los discos. Sustitúyala después de aproximadamente **1.000 horas de reproducción** por una aguja de repuesto adecuada para **Ortofon 2M Red / 2M Blue**. Siga también sus instrucciones.

Retirar la aguja

1. Mantenga la protección puesta sobre la aguja.
2. Separe el portacápsulas del brazo.
3. Sujete la cápsula con una mano. Con el pulgar y el índice de la otra, sujete la carcasa de plástico de la aguja y extráigala de la cápsula.

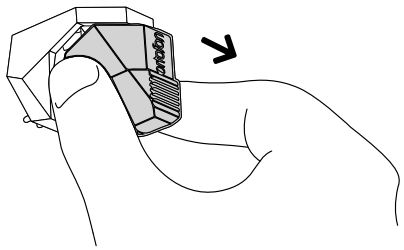

Instalar la aguja nueva

1. Introduzca con cuidado la aguja de repuesto en la cápsula por delante.
2. Asegúrese de que esté completamente insertada en la cápsula.
3. Vuelva a montar el portacápsulas en el brazo.

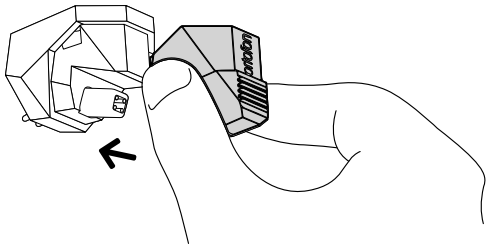

Sustituir la cápsula

Nota

Se instala de serie una **Ortofon 2M Red**. Si utiliza otra cápsula, puede ser necesario ajustar el voladizo, la fuerza de apoyo, el antiskating y la altura del brazo. En caso de duda, consulte a su distribuidor especializado.

Siga las instrucciones de la cápsula nueva para montarla y conectar los cables del portacápsulas.

Cambiar la cápsula

1. Mantenga la protección puesta sobre la aguja.
2. Retire el portacápsulas del brazo.
3. Retire los tornillos de montaje y las arandelas con un destornillador plano. Después, saque la cápsula del portacápsulas.
4. Monte la cápsula nueva según sus instrucciones. Apriete los tornillos solo ligeramente al principio.
5. Ajuste el Voladizo y después vuelva a fijar el portacápsulas al brazo.

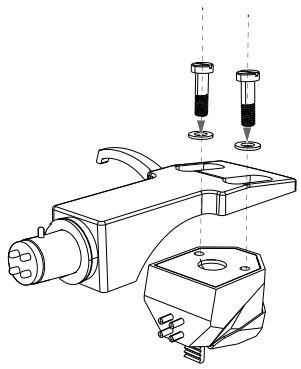

Conectar los cables del portacápsulas

Señal	Color
Canal izquierdo + (L)	Blanco
Canal izquierdo – / masa (LG)	Azul
Canal derecho + (R)	Rojo
Canal derecho – / masa (RG)	Verde

Siga también las marcas de conexión de la cápsula y las instrucciones de montaje de Ortofon.

Ajustar el voladizo

Ajustar la distancia

Mueva la cápsula de modo que la **punta de la aguja quede a 52,8 mm del extremo del portacápsulas**. La ilustración muestra ambos puntos de referencia.

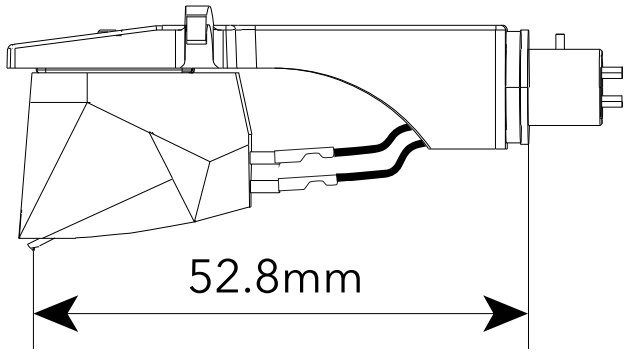

Alinear la cápsula en paralelo

Monte la cápsula paralela a los bordes exteriores del portacápsulas.

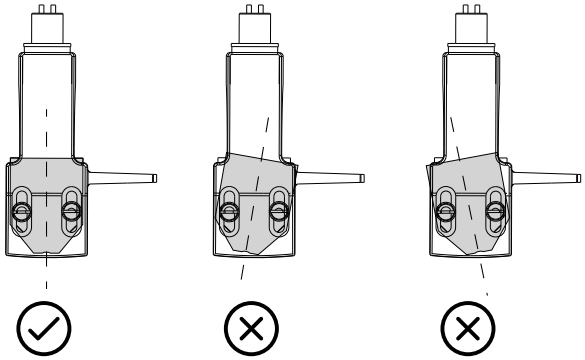

Comprobar la alineación recta

La cápsula debe montarse recta.

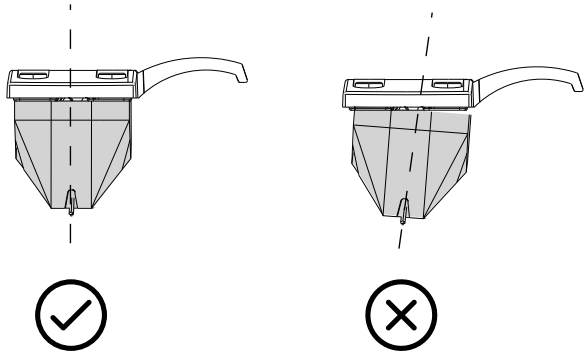

Una vez ajustada, apriete bien los tornillos y fije el portacápsulas al brazo.

Sustituir la correa

La correa se desgasta y puede romperse con el tiempo. Sustituya las correas desgastadas o rotas. Puede conseguir una correa de repuesto en su distribuidor o en el servicio de atención al cliente.

Retirar la correa antigua

1. Apague el tocadiscos y el dispositivo de audio conectado. Desenchufe el adaptador de corriente de la toma.
2. Retire la alfombrilla del plato.
3. Gire el plato hasta que la polea del motor sea visible por el orificio circular.
4. Retire la correa de la polea del motor.

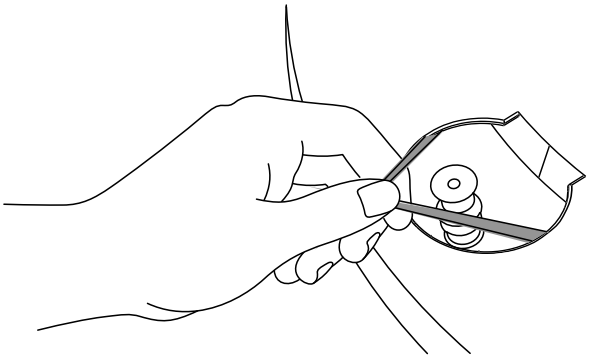

Cambiar la correa

1. Introduzca un dedo y el pulgar en los orificios redondos del plato y levántelo.
2. Dé la vuelta al plato y retire la correa antigua.
3. Coloque la correa nueva alrededor del círculo interior del plato invertido.

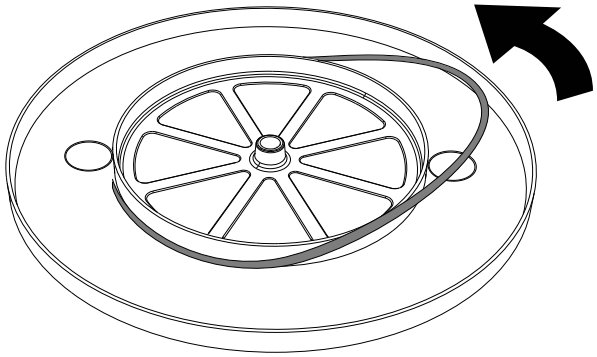

Complete el montaje como se describe en Instalar la correa.

Solución de problemas

Un funcionamiento incorrecto no implica necesariamente una avería. Compruebe primero las siguientes posibles causas y soluciones.

El plato no gira

Posible causa: El brazo no está sobre el plato ni cerca de él.

Solución: Mueva el brazo sobre el plato.

Posible causa: El tocadiscos está en modo de espera.

Solución: Ponga el selector de velocidad en STOP y después de nuevo en la velocidad deseada.

Posible causa: El tocadiscos no está encendido.

Solución: Compruebe el botón de encendido/apagado trasero. Debe estar pulsado.

El plato gira, pero el sonido es demasiado bajo o no se oye

Posible causa: El protector de la aguja sigue puesto.

Solución: Retire el protector de la aguja.

Posible causa: El brazo no está bajado sobre el disco.

Solución: Baje el brazo con el botón de elevación.

Posible causa: El sistema de audio conectado está mal configurado.

Solución: Compruebe la configuración, especialmente MM en lugar de MC.

Posible causa: La aguja está dañada.

Solución: Compruébela y sustitúyala si es necesario.

Posible causa: La aguja o la cápsula no está instalada o ajustada correctamente.

Solución: Compruebe la cápsula e introduzca la aguja por completo si es necesario.

Posible causa: El preamplificador integrado está mal ajustado.

Solución: Ponga PRE AMP en OFF para PHONO y en ON para AUX.

La aguja se desliza hacia fuera

Posible causa: El antiskating no está bien ajustado.

Solución: Reduzca ligeramente el valor de antiskating.

La aguja se desliza hacia dentro

Posible causa: El antiskating no está bien ajustado.

Solución: Aumente ligeramente el valor de antiskating.

La aguja salta

Posible causa: El disco está deformado o rayado.

Solución: Cambie el disco.

Ruido de fondo excesivo

Posible causa: Hay polvo en la aguja o en el disco.

Solución: Quite el polvo.

Ruido retumbante

Posible causa: El suelo o los altavoces cercanos transmiten vibraciones al tocadiscos.

Solución: Aísle el tocadiscos de las vibraciones.

Zumbido

Posible causa: El cable de masa no está bien conectado.

Solución: Compruebe la conexión del cable de masa.

Posible causa: El cable de masa tiene el efecto contrario con su sistema de audio.

Solución: En ese caso, no conecte el cable de masa.

El emparejamiento Bluetooth falla

Posible causa: El tocadiscos no está en modo de emparejamiento.

Solución: Pulse brevemente el botón BT y luego de nuevo durante al menos 2 segundos para iniciar el modo de emparejamiento.

Posible causa: El altavoz o los auriculares no están en modo de emparejamiento.

Solución: Active el modo de emparejamiento según las instrucciones del dispositivo Bluetooth.

Posible causa: Los dispositivos están demasiado separados.

Solución: Acerque los dispositivos.

Posible causa: Sigue sin poder establecerse la conexión.

Solución: Active Bluetooth pulsando brevemente el botón BT. Después, manténgalo pulsado de nuevo durante al menos 10 segundos para borrar todos los emparejamientos guardados. Vuelva a emparejar el altavoz o los auriculares.

Bluetooth está conectado, pero no se oye sonido

Posible causa: El preamplificador no está en ON.

Solución: Ponga PRE AMP en ON.

Conexión Bluetooth con un teléfono inteligente

Posible causa: Esta conexión no es compatible.

Solución: Conecte el tocadiscos a un altavoz o a unos auriculares Bluetooth.

La reproducción termina antes del final del disco

Posible causa: La elevación automática se activa demasiado pronto. El mecanismo puede interpretar los surcos inusuales o la música cerca del centro como el final del disco.

Solución: Es un fenómeno conocido con estos discos y patrones de surcos.

Más información: Conexión de audio y preamplificador · Bluetooth · Fuerza de apoyo y antiskating.

Garantía

Las siguientes condiciones se aplican a las reclamaciones de garantía, sin limitar sus derechos legales:

- Las reclamaciones de garantía solo pueden presentarse dentro de un plazo máximo de **2 años** (**1 año en Norteamérica y Australia**) desde la fecha de compra.
- Durante el período de garantía, sonoro audio GmbH subsanará gratuitamente, a su elección mediante reparación o sustitución del PLATINUM Automatic EAS, los defectos debidos a fallos de material o fabricación.
- Para reclamaciones, contacte con nuestro servicio de atención al cliente. Los datos figuran en Información del documento o en sonoro.com.
- La reparación o sustitución del PLATINUM Automatic EAS no inicia un nuevo período de garantía. El plazo sigue siendo de 2 años, o de 1 año en Norteamérica y Australia, desde la fecha de compra.
- Se excluyen los daños por uso inadecuado, desgaste y consumo normales, así como los defectos que afecten de forma insignificante al valor o la utilidad del PLATINUM Automatic EAS. La garantía también se anula si interviene alguien ajeno al centro de servicio autorizado.
- Esta garantía no limita ni anula el derecho del comprador a ejercer gratuitamente los recursos legales por defectos.

Declaración de conformidad

Fabricante:

sonoro audio GmbH

Hammer Landstraße 45

41460 Neuss

Alemania

Tel. +49 2131 8834-141

Fax +49 2131 7517-599

support@sonoro.com

El **PLATINUM Automatic EAS (SO-2100)** cumple los requisitos esenciales de la Directiva de equipos radioeléctricos 2014/53/UE, la Directiva de diseño ecológico 2009/125/CE y la Directiva 2011/65/UE sobre restricciones a la utilización de determinadas sustancias peligrosas en aparatos eléctricos y electrónicos.

El texto completo de la declaración UE de conformidad está disponible en:

sonoro.com/support

Cualquier modificación del dispositivo no autorizada por sonoro audio GmbH anula la validez de la declaración de conformidad.